ALUK®

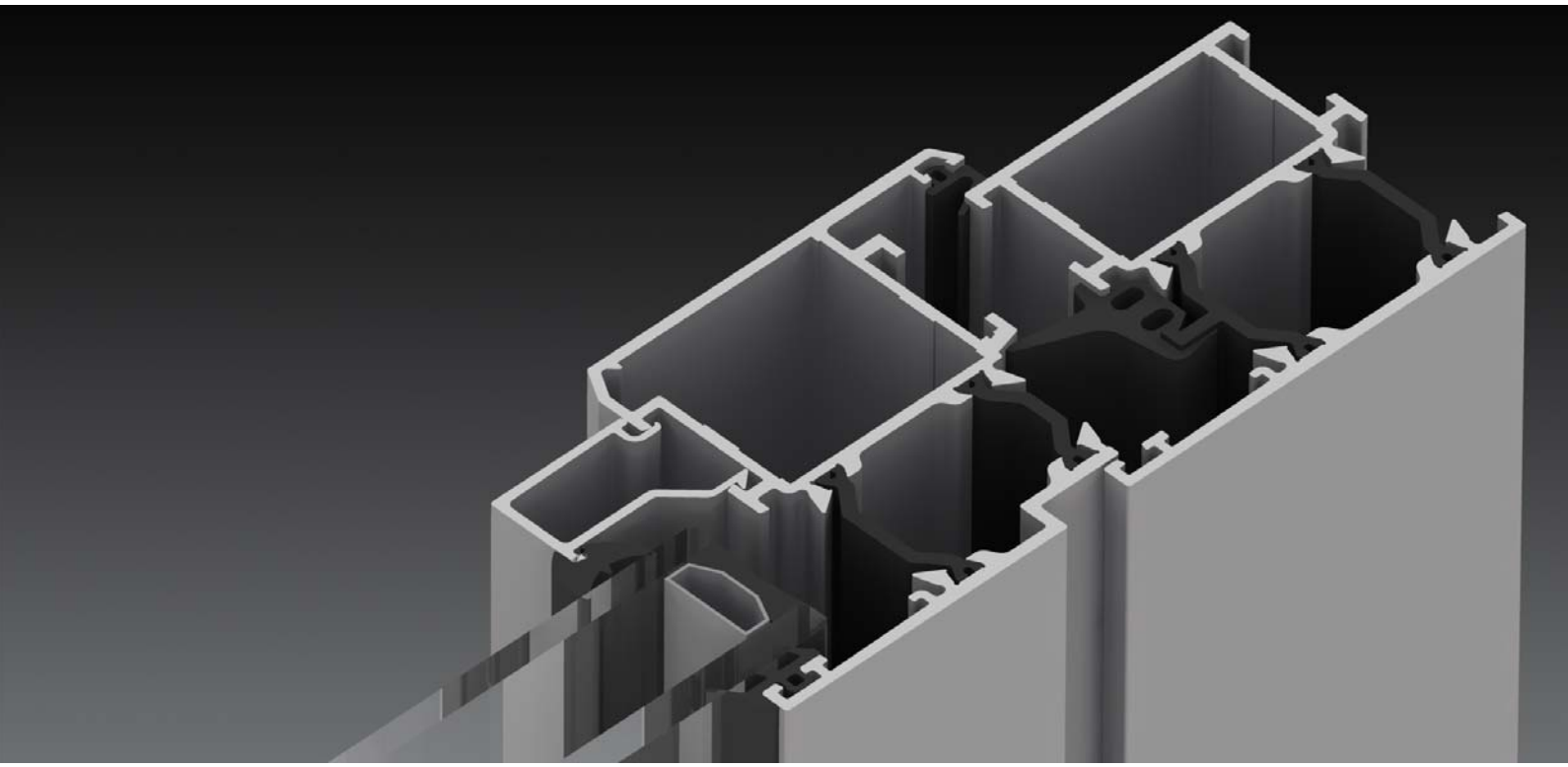

Apollo 01

CE

27/9/2018

UPDATE APOLLO

Uit het assortiment genomen Supprimé de la gamme Obsolete from the range	P-01-735	Update	21/09/2018	
Bevestigingsanker 240mm Patte de fixation 240mm Anchor 240mm	A-00-125	NEW	11/04/2016	
Uit het assortiment genomen Supprimé de la gamme Obsolete from the range	Kipschuif Coulissant a trans- lation	Update	08/08/2014	
Uit het assortiment genomen Supprimé de la gamme Obsolete from the range	P-01-835 P-01-850	Update	08/08/2014	
Boormal waterafvoer buitenkader Gabarit de percage écoulement d'eau dormant Drilling jigg for wateroutlet fixed frame	A-00-863	New	25/11/2013	
Uit het assortiment genomen Supprimé de la gamme Obsolete from the range	P-01-107, P-01-230 P-01-231, P-01-240 P-01-241, P-01-430	Update	22/10/2013	
Aanpassing: verkorte lengtes en verpakkingseenheden Ajustement: Les longueurs raccourcies et emballage Adjustment: shortened lenghts and sales units		Update	1/03/2013	
Bevestigingskit voor scharnier vlakke deur Kit de fixation pour les portes plat Fastening kit for flat doors	A-BF-089	NEW	30/05/2012	
Verstekhoek Equerre d' alignement Framing square	A-HM-105	NEW	14/02/2012	
T-profiel 73mm voor vleugelprofiel vlak Traverse 73mm pour ouvrant plat Transom-mullion 73mm for vent flat	P-01-321	NEW	30/06/2011	p. 76

Lengte (mm)
Longueur (mm)
Length (mm)

Kleur
Couleur
Color

Brut
Brut
Mill finish

Zwart
Noir
Black

Wit
Blanc
White

RAL
RAL
RAL

Pagina
Page
Page

Toepassing
Application
Application

Kapmatrijs
Poinçonneuse
Punch tool

Cilinder gelijksluitend
Cylindre même fermeture
Cylinder keyed-alike

Omtrek
Périmètre
Perimeter

Borstel-omtrek
Périmètre brossage
Perimeter of brushing

Pershoek
Équerre sertir
Clamping corner

Schroefhoek
Équerre à visser
Square coupling joint

T-verbinding
Attacher traverse
Connection for transom

Variabele hoekverbinding
Équerre à angle variable
Adjustable connecting component

Primaire zichtzijde
Surface primaire
Primary surface

Secundaire zichtzijde
Surface secondaire
Secondary surface

AN
Geanodiseerd
Anodisé
Anodised

~~AN~~
Niet geanodiseerd
Pas de anodisé
not anodised

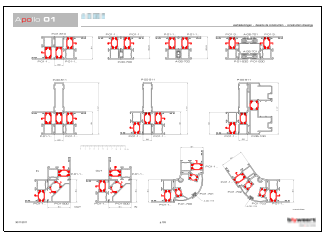

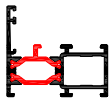	P-01-100	6500	Ral Bicolor Brut	309.7mm	86mm	p. 55
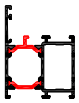	P-01-101	6500	Ral Bicolor Brut	341.mm	119mm	p. 55
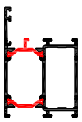	P-01-102	6500	Ral Bicolor Brut	361.7mm	137.5mm	p. 56
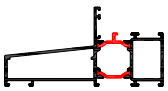	P-01-109	6500	Ral Bicolor Brut	472.9mm	175.2mm	p. 57
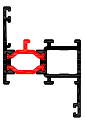	P-01-111	6500	Ral Bicolor Brut	367.7mm	116.3mm	p. 58
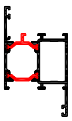	P-01-113	6500	Ral Bicolor Brut	399.7mm	147.7mm	p. 58
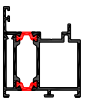	P-01-124	6500	Ral Bicolor Brut	288.1mm	119.5mm	p. 59
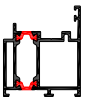	P-01-125	6500	Ral Bicolor Brut	297.8mm	119.5mm	p. 59
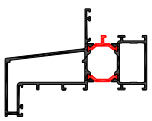	P-01-129	6500	Ral Bicolor Brut	558.7mm	201.9mm	p. 60
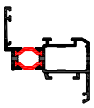	P-01-200	6500	Ral Bicolor Brut	344mm	114.5mm	p. 61
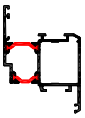	P-01-201	6500	Ral Bicolor Brut	376.4mm	146mm	p. 61
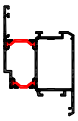	P-01-202	6500	Ral Bicolor Brut	396.6mm	167.8mm	p. 62

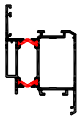	P-01-203	6500	Ral Bicolor Brut	410.2mm	174.8mm	p. 63
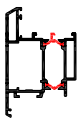	P-01-205	6500	Ral Bicolor Brut	393.5mm	176.8mm	p. 63
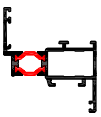	P-01-210	6500	Ral Bicolor Brut	349.5mm	220.6mm	p. 64
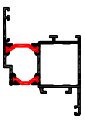	P-01-211	6500	Ral Bicolor Brut	381.9mm	253.1mm	p. 64
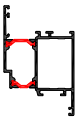	P-01-212	6500	Ral Bicolor Brut	414.5mm	156.6mm	p. 65
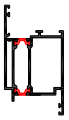	P-01-234	7000	Ral Bicolor Brut	381.6mm	171.5mm	p. 66
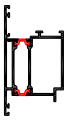	P-01-235	7000	Ral Bicolor Brut	381.7mm	171.5mm	p. 66
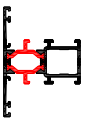	P-01-300	6500	Ral Bicolor Brut	388.9mm	111.7mm	p. 68
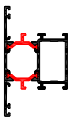	P-01-301	6500	Ral Bicolor Brut	420.9mm	143.7mm	p. 68
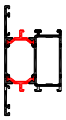	P-01-302	6500	Ral Bicolor Brut	440.9mm	163.8mm	p. 69
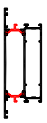	P-01-303	6500 2150	Ral Bicolor Brut	543.1mm	265.7mm	p. 70
	P-01-304	6500 2150	Ral Bicolor Brut	642.9mm	365.7mm	p. 71

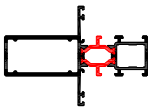	P-01-305	6500	Ral Bicolor Brut	495.6mm	218.5mm	p. 72
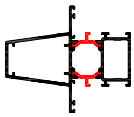	P-01-306	6500	Ral Bicolor Brut	513.7mm	235.8mm	p. 72
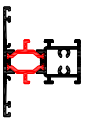	P-01-310	6500	Ral Bicolor Brut	388.9mm	111.7mm	p. 73
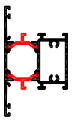	P-01-311	6500	Ral Bicolor Brut	420.9mm	143.7mm	p. 73
	P-01-312	6500	Ral Bicolor Brut	440.9mm	163.7mm	p. 74
	P-01-313	6500	Ral Bicolor Brut	543.1mm	265.7mm	p. 75
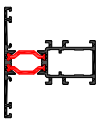	P-01-320	6500	Ral Bicolor Brut	364.9mm	118mm	p. 76
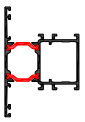	P-01-321	6500	Ral Bicolor Brut	423.2mm	147.7mm	p. 76
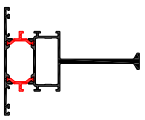	P-01-332	6500	Ral Bicolor Brut	602.6mm	323.8mm	p. 69
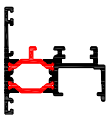	P-01-400	6500	Ral Bicolor Brut	376.8mm	85mm	p. 77
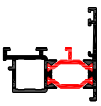	P-01-404	6500	Ral Bicolor Brut	282.6mm	68.4mm	p. 77
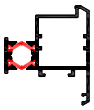	P-01-405	6500	Ral Bicolor Brut	265.3mm	94.8mm	p. 77

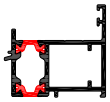	P-01-426	6500	Ral Bicolor Brut	221.2mm	61.6mm	p. 67
	P-01-500	6500	Ral Bicolor Brut	294.6mm	107mm	p. 80
	P-01-510	6500	Ral Bicolor Brut	152.9mm	45.4mm	p. 80
	P-01-530	6500	Ral Brut	207.8mm	23mm	p. 80
	P-01-700	6500	Ral Bicolor Brut	281.5mm	64.3mm	p. 78
	P-01-701	6500	Ral Bicolor Brut	307.5mm	86.3mm	p. 78
	P-01-702	6500	Ral Bicolor Brut	263.7mm	53.8mm	p. 78
	P-01-703	6500	Ral Bicolor Brut	268.8mm	53.8mm	p. 78
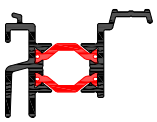	P-01-720	6500	Ral Bicolor Brut	268.8mm	53.8mm	p. 79
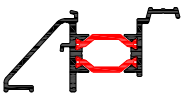	P-01-721	6500	Ral Bicolor Brut	268.8mm	53.8mm	p. 79
	P-01-900	6500	RalBicolor Brut	200.9mm	56.2mm	p. 80
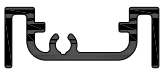	P-C1-901	6500	Ral Brut	206mm	50.4mm	p. 81

Apollo 01

	P-00-101	6500	Ral Brut	165.9mm	37.8mm	p. 82
	P-00-203	6500	Ral Brut	165.9mm	34.9mm	p. 82
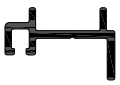	P-00-213	6500	Ral Brut	112.8mm	13.6mm	p. 83
	P-00-214	6500	Ral Brut	75.7mm	-	p. 83
	P-00-204	6500	Ral Brut	110mm	26.6mm	p. 82
	P-00-208	6500	Ral Brut	151.7mm	30.8mm	p. 82
	P-00-500	7000	Ral Brut	86.8mm	21.9mm	p. 80
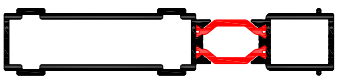	P-00-511	7000 6500	Ral Bicolor Brut	295.9mm	295.9mm	p. 85
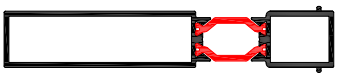	P-00-512	6500	Ral Bicolor Brut	285mm	231.1mm	p. 85
	P-00-515	6500	Ral Brut	270.9mm	86.6mm	p. 85
	P-00-601	6500	AN	51.7mm	22.5mm	p. 84
	P-00-602	6500	AN	45.1mm	25.9mm	p. 84

	P-00-610	6500	Ral Brut	55.5mm	28.6mm	p. 84
	P-00-700	6500	Brut	-	-	p. 85
	P-00-702	6500	Ral Brut	104.1mm	31.6mm	p. 85
	P-00-703	6500	Ral Brut	334.2mm	130.9mm	p. 86
	P-00-704	6500	Ral Brut	327.8mm	137mm	p. 86
	P-00-705	6500	Ral Brut	273.3mm	107.4mm	p. 86
	P-00-706	6500	Ral Brut	407.8mm	196.1mm	p. 86
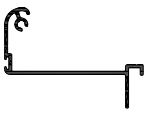	P-00-707	6500	Ral Brut	369.4mm	146.7mm	p. 86
	P-00-710	6500	Ral Brut	220mm	48.6mm	p. 85
	P-00-711	6500	Ral Brut	208.7mm	42.7mm	p. 85
	P-00-720	6500	Ral Brut	204.8mm	83.9mm	p. 87
	P-00-721	6500	Ral Brut	287mm	138.5mm	p. 87

	P-00-722	6500	Ral Brut	345.9mm	168.6mm	p. 87
	P-00-723	6500	Ral Brut	406.1mm	198.7mm	p. 88
	P-00-724	6500	Ral Brut	466.3mm	228.8mm	p. 88
	P-00-725	6500	Ral Brut	526.5mm	258.9mm	p. 88
	P-00-726	6500	Ral Brut	586.8mm	289.1mm	p. 88
	P-6s-003	6500	Ral Brut	89.1mm	27.3mm	p. 90
	P-6s-007	6500	Ral Brut	108mm	31.3mm	p. 90
	P-6s-011	6500	Ral Brut	118.1mm	35.3mm	p. 90
	P-6s-013	6500	Ral Brut	122.8mm	37.3mm	p. 90
	P-6s-015	6500	Ral Brut	145.3mm	39.3mm	p. 90
	P-6s-019	6500	Ral Brut	149.7mm	43.3mm	p. 90
	P-6s-021	6500	Ral Brut	150.3mm	45.3mm	p. 90

	P-6s-023	6500	Ral Brut	159.3mm	47.3mm	p. 90
	P-6s-025	6500	Ral Brut	169.8mm	47.3mm	p. 90
	P-6s-027	6500	Ral Brut	177.8mm	51.3mm	p. 90
	P-6s-029	6500	Ral Brut	178.1mm	53.3mm	p. 90
	P-6s-031	6500	Ral Brut	185.7mm	55.3mm	p. 90
	P-6s-033	6500	Ral Brut	186.1mm	57.3mm	p. 91
	P-6s-035	6500	Ral Brut	193.8mm	59.3mm	p. 91
	P-6s-037	6500	Ral Brut	193.4mm	61.3mm	p. 91
	P-6s-039	6500	Ral Brut	197.7mm	63.3mm	p. 91
	P-6s-041	6500	Ral Brut	201.4mm	65.3mm	p. 91
	P-6s-043	6500	Ral Brut	205.4mm	67.3mm	p. 91
	P-6s-045	6500	Ral Brut	209.6mm	69.3mm	p. 91

	P-6s-J29	6500	Ral Brut	195mm	51.4mm	p. 92
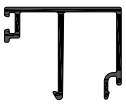	P-6s-J33	6500	Ral Brut	203mm	55.4mm	p. 92
	P-6b-015	6500	Ral Brut	92.3mm	39.9mm	p. 93
	P-6b-019	6500	Ral Brut	95.8mm	43.9mm	p. 93
	P-6b-021	6500	Ral Brut	98.1mm	45.9mm	p. 93
	P-6b-023	6500	Ral Brut	123.3mm	47.9mm	p. 93
	P-6b-025	6500	Ral Brut	124.7mm	49.9mm	p. 93
	P-6b-027	6500	Ral Brut	126.7mm	51.9mm	p. 93
	P-6b-029	6500	Ral Brut	128.7mm	53.9mm	p. 94
	P-6b-031	6500	Ral Brut	131.1mm	55.9mm	p. 94
	P-6b-033	6500	Ral Brut	134.2mm	57.9mm	p. 94
	P-6b-035	6500	Ral Brut	137mm	59.9mm	p. 94

profielen - profils - profiles

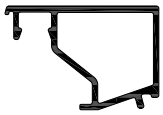	P-6b-037	6500	Ral Brut	141mm	61.9mm	p. 94
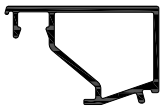	P-6b-039	6500	Ral Brut	143.8mm	63.9mm	p. 95
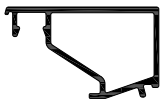	P-6b-042	6500	Ral Brut	149.2mm	66.9mm	p. 95
	P-6b-043	6500	Ral Brut	151mm	67.9mm	p. 95
	P-6b-045	6500	Ral Brut	154.8mm	69.9mm	p. 95
	P-6b-048	6500	Ral Brut	160.5mm	72.9mm	p. 95

	A-01-100 Glassteun Support cale de vitrage Glazing support	-ST 100 -ST 1000	●	P-01-1.. P-01-2.. P-01-3..
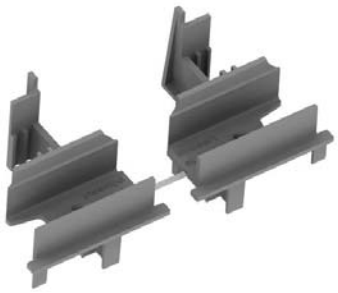	A-01-200 Stolpeindstuk Embout mauclair Double-casement component	-ST 10	● ○	P-01-400 P-01-200 P-01-201 P-01-202
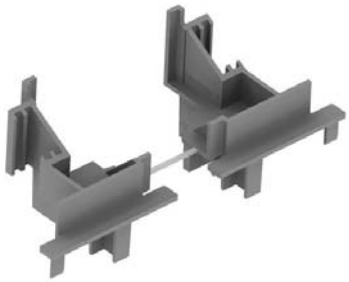	A-01-203 Stolpeindstuk voor deuren Embout mauclair pour portes Double-casement component for doors	-ST 5 -ST 20	● ○	P-01-203 P-01-205
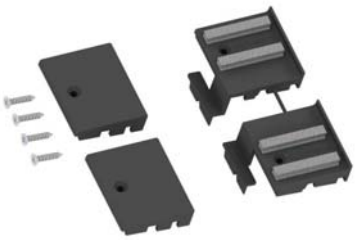	A-01-204 Afsluitset enkele deur Apollo Piece d'étanchéité pour porte simple Apollo Closer section for single door Apollo	-ST 1	●	P-01-203 P-01-205
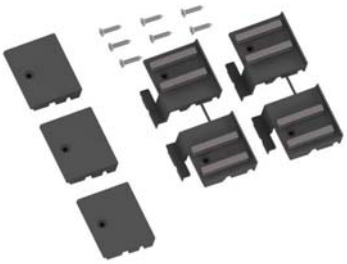	A-01-205 Afsluitset voor dubbele deur Apollo Piece d'étanchéité pour porte double Apollo Closer section for double door Apollo	-ST 1	●	P-01-203 P-01-205

	A-01-206 Afsluitset voor vlakke enkele deur Piece d'étanchéité pour porte plat simple Closer section for flat single door	-ST 1	●	P-01-124 P-01-125 P-01-234 P-01-235 P-01-426
	A-01-208 Afsluitset voor vlakke dubbele deur Piece d'étanchéité pour porte plat double Closer section for flat double door	-ST 1	●	P-01-124 P-01-125 P-01-234 P-01-235 P-01-426
	A-01-305 Eindstuk versterkte T-profiel Embout pour traverse renforcée Component for reinforced transom	-ST 10 -ST 24	● ○	P-01-305
	A-01-306 Eindstuk versterkte T-profiel Embout pour traverse renforcée Component for reinforced transom	-ST 10	● ○	P-01-306
	A-01-720 Eindstuk voor P-01-720 Embout pour P-01-720 End piece for P-01-720	-ST 10	●	P-01-720

	A-01-900 Eindstuk zwart voor deurdrempel Piece laterale noir pour bas de porte Sealing black for bottom door profile	-ST 5	●	P-01-900
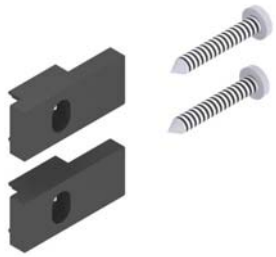	A-01-901 Eindstuk voor deurdrempel vlakke deur Piece laterale pour bas de porte plat Sealing for bottom profile flat door	-ST 5	●	P-C1-901
	A-00-100 Waterkapje Busette Drain hole cover	-ST 100 -ST 2000	● ○	P-01-1.. P-01-2.. A-KM-5402
	A-00-102 Monodrain Blinde ontwatering Monodrain drainage invisible Monodrain Blind drainage	-ST 10	●	P-01-1.. P-01-2..
	A-00-103 Speciale Inbusschroef M6 x 18 Vis speciale M6 x 18 Speciale screw M6 x 18	-ST 100	✕	A-TV-...

	A-00-105 Verstekhoekje Equerre d' alignement Framing square	-ST 200 -ST 3000	●	P-01-1.. P-01-2..
	A-00-106 Koppelstukje T-profiel Pièce de montage pour traverse Component for transom assembly	-ST 100 -ST 2000	●	P-01-3..
	A-00-107 Koppelstuk glaslat Linea Raccord parclose Linea Connector Glazing bead Linea	-ST 1		P-6f-...
	A-00-110 Schroefblokje Clavette Cleat tensioning block	-ST 40		A-SH-...
	A-00-111 Schroef t-verbinders Vis assemblage-t Screw transom bracket	-ST 40		A-TV-... A-VT-... A-VH-...

	A-00-112 Schroef T-profiel Vis traverse Screw transom-mullion	-ST 100		P-01-310 P-01-311 P-01-312 P-01-313
	A-00-115 Muuranker Fixation murale Wall anchor 157mm	-ST 100 -ST 1000		P-01-1..
	A-00-117 Plaathouder Porteur de plaque Plate-holder	-ST 50	●	P-01-1..
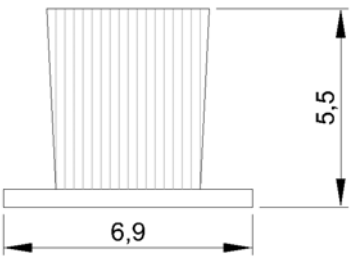	A-00-119 Borstel Joint brosse Brush	-LM 325	●	P-00-705 P-00-706
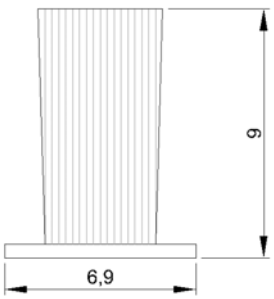	A-00-121 Borstel Joint brosse Brush	-LM 175	●	P-00-214 P-00-205

	A-00-125 Muuranker Fixation murale Wall anchor 240mm	-ST 100	✕	P-01-1..
	A-00-130 Hoekstuk voor middendichting A-GS-130 Piece à angle moulé joint central A-GS-130 Corner for central gasket A-GS-130	-ST 20 -ST 200	●	A-GS-130
	A-00-140 Espagnoletslot Verrous a lever Flush Bolt	-ST 1	✕	P-01-234 P-01-235
	A-10-581 Draadstang M10 - 3 meter RVS Tige Filetee M10 - 3 mètre Inoxydable Tie Rod M10 - 3 meter Stainless	-ST 1	✕	A-00-140
 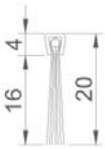	A-00-203 Borsteldichting 16mm Joint brosse 16mm Linear brush seal 16mm L = 3000mm	-ST 1	●	P-00-203 P-00-213

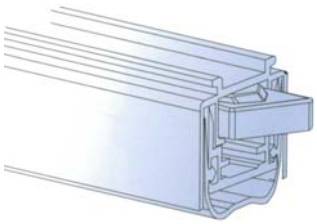	A-00-204 Automatische tochtvaldorpel Joint bas de porte automatique Automatic door sealing system L = 700mm	-ST 1		P-01-203 P-01-205
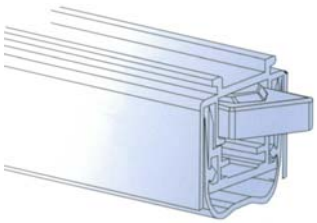	A-00-205 Automatische tochtvaldorpel Joint bas de porte automatique Automatic door sealing system L = 800mm	-ST 1		P-01-203 P-01-205
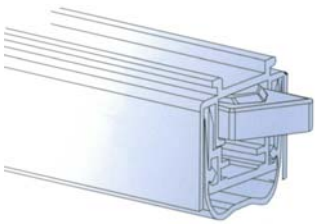	A-00-206 Automatische tochtvaldorpel Joint bas de porte automatique Automatic door sealing system L = 900mm	-ST 1		P-01-203 P-01-205
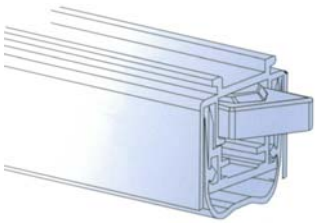	A-00-207 Automatische tochtvaldorpel Joint bas de porte automatique Automatic door sealing system L = 1000mm	-ST 1		P-01-203 P-01-205
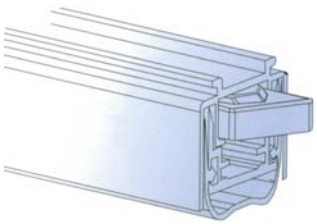	A-00-208 Automatische tochtvaldorpel Joint bas de porte automatique Automatic door sealing system L = 1100mm	-ST 1		P-03-A203 P-03-A206

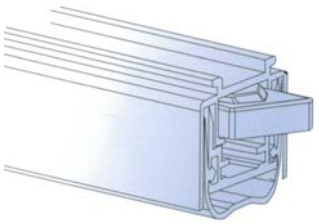	A-00-209 Automatische tochtvaldorpel Joint bas de porte automatique Automatic door sealing system L = 1200mm	-ST 1	✕	P-03-A203 P-03-A206
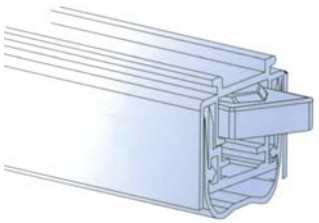	A-00-215 Automatische tochtvaldorpel Joint bas de porte automatique Automatic door sealing system L = 1300mm	-ST 1	✕	P-03-A203 P-03-A206
	A-00-213 Eindstuk voor P-01-234/235 Embout pour P-01-234/235 End piece for P-01-234/235	-ST 20	●	P-01-234 P-01-235
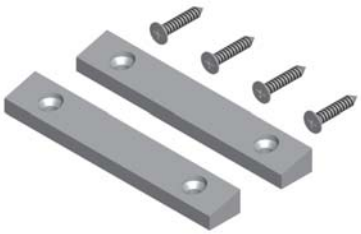	A-00-226 Anti-uithef vlakke deur Anti dégondage porte plane Anti-lift flat door	-ST 1	✕	
	A-00-515 Eindstuk voor P-00-515 Embout pour P-00-515 End piece for P-00-515	-ST 20	● ○	P-00-515

	A-00-700 Blindklinknagel Rivet Rivet	-ST 100	✕	P-00-702
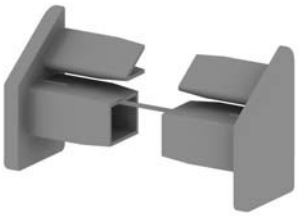	A-00-702 Eindstuk waterneus Embout pour profil rejet d'eau Component for cover profile	-ST 20 -ST 100	● ○	P-00-702 P-00-208
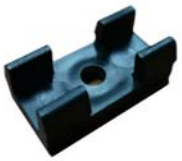	A-00-703 Klemstukje voor P-00-703 Clips pour P-00-703 Clips for P-00-703	-ST 10 -ST 100	●	P-01-1..
	A-00-704 Klemstuk Clips Clip	-ST 100	✕	P-01-1..
	A-00-705 Inloopstuk rolluikgeleider guidage pour coulisse a volet Enterpiece rolling shutter	-ST 10	● ○	P-00-703 P-00-704 P-00-706

	A-00-706 Aandrukrol voor rolluik Rouleau de renvoi pour vollet Push roll for roller	-ST 10 -ST 100	○	P-00-705 P-00-707
	A-00-721 Afsluiting dorpel Joint finale pour profilé évac.invisible eaux Sealing threshold	-ST 100	●	P-00-720 P-00-721 P-00-722 P-00-723 P-00-724 P-00-725 P-00-726
	A-00-850 Boormal voor variabele hoek Gabarit de percage clame variabele Drilling jigg for adjustable bracket	-ST 1		P-01-1...
	A-00-852 Boormal voor variabele hoek Gabarit de percage clame variabele Drilling jigg for adjustable bracket	-ST 1		P-01-2...
	A-00-854 Boormal voor variabele hoek Gabarit de percage clame variabele Drilling jigg for adjustable bracket	-ST 1		P-01-3...

	A-00-857 Boormal voor t-profiel met schroefgaten Gabarit de percage clame variabele pour traverse avec trou de vis Drilling jigg for transom-mullion with scre-wholes	-ST 1		P-01-31..
	A-00-858 Boormal voor t-profiel Gabarit de percage pour traverse Drilling jigg for transom-mullion	-ST 1		P-01-1.. P-01-3..
	A-00-863 Boormal waterafvoer buitenkader Gabarit de percage écoulement d'eau dor-mant Drilling jigg drain hole fixed frame	-ST 1		
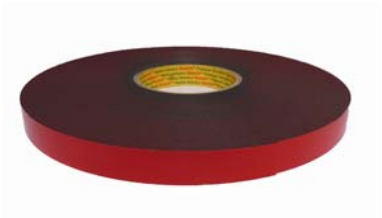	A-00-920 Dubbelzijdige kleefband Ruban adhésif double face Double coated adhesive tape 33 m	-ST 1		P-00-610
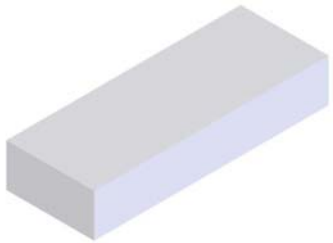	A-00-950 Klemblok 22mm Bloc de serrage 22mm Clamp block 22mm 22x120x45mm	-ST 1		

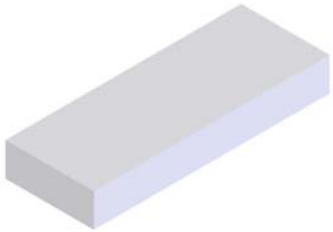	A-00-951 Klemblok 17mm Bloc de serrage 17mm Clamp block 17mm 17x120x45mm	-ST 1		
	A-00-E140 Dorpelafsluitstukjes 140mm Pieces patérales seuil 140mm Sealing for windowsill 140mm	-ST 1		
	A-00-E230 Dorpelafsluitstukjes 230mm Pieces patérales seuil 230mm Sealing for windowsill 230mm	-ST 1		
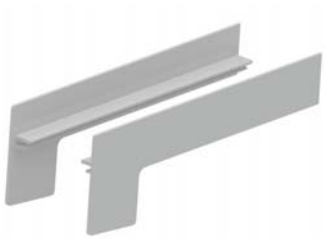	A-00-EB143 Dorpelafsluitstukjes 143mm Pieces lateral seuil 143mm Sealing for windowsill 143mm	-ST 1		P-00-72.
	A-00-EB233 Dorpelafsluitstukjes 233mm Pieces lateral seuil 233mm Sealing for windowsill 233mm	-ST 1		P-00-72.

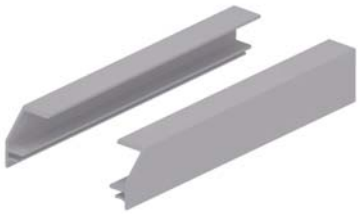	A-00-EC140 Dorpelafsluitstukjes 140mm Pieces lateral seuil 140mm Sealing for windowsill 140mm	-ST 1		P-00-72.
	A-00-EC230 Dorpelafsluitstukjes 230mm Pieces lateral seuil 230mm Sealing for windowsill 230mm	-ST 1		P-00-72.
	A-00-ED143 Dorpelafsluitstukjes 143mm Pieces lateral seuil 143mm Sealing for windowsill 143mm	-ST 1		P-00-72.
	A-00-ED233 Dorpelafsluitstukjes 233mm Pieces lateral seuil 233mm Sealing for windowsill 233mm	-ST 1		P-00-72.
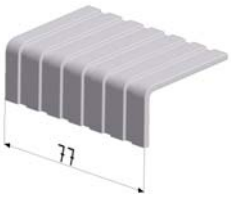	A-00-K050 Koppelstuk raamdorpel P-00-720 Pièce raccord seuil P-00-720 Connector for windowsill P-00-720	-ST 1		P-00-720

	A-00-K080 Koppelstuk raamdorpel P-00-721 Pièce raccord seuil P-00-721 Connector for windowsill P-00-721	-ST 1		P-00-721
	A-00-K110 Koppelstuk raamdorpel P-00-722 Pièce raccord seuil P-00-722 Connector for windowsill P-00-722	-ST 1		P-00-722
	A-00-K140 Koppelstuk raamdorpel P-00-723 Pièce raccord seuil P-00-723 Connector for windowsill P-00-723	-ST 1		P-00-723
	A-00-K170 Koppelstuk raamdorpel P-00-724 Pièce raccord seuil P-00-724 Connector for windowsill P-00-724	-ST 1		P-00-724
	A-00-K200 Koppelstuk raamdorpel P-00-725 Pièce raccord seuil P-00-725 Connector for windowsill P-00-725	-ST 1		P-00-725

	A-00-K230 Koppelstuk raamdorpel P-00-726 Pièce raccord seuil P-00-726 Connector for windowsill P-00-726	-ST 1		P-00-726
	A-00-CE30 Halve Cilinder 30 Demi-cylindre 30 Half cylinder 30 A-00-GE30	-ST 1		
	A-00-CE35 Halve Cilinder 35 Demi-cylindre 35 Half cylinder 35 A-00-GE35	-ST 1		
	A-00-CE40 Halve Cilinder 40 Demi-cylindre 40 Half cylinder 40 A-00-GE40	-ST 1		
	A-00-CE50 Halve Cilinder 50 Demi-cylindre 50 Half cylinder 50 A-00-GE50	-ST 1		

	A-00-CE55 Halve Cilinder 55 Demi-cylindre 55 Half cylinder 55 A-00-GE55 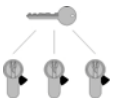	-ST 1		
	A-00-CE3030 Cilinder 30/30 Cylindre 30/30 Cilinder 30/30 A-00-GE3030 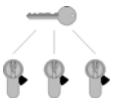	-ST 1		
	A-00-CE3040 Cilinder 30/40 Cylindre 30/40 Cilinder 30/40 A-00-GE3040 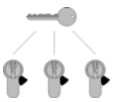	-ST 1		
	A-00-CE3045 Cilinder 30/45 Cylindre 30/45 Cilinder 30/45 A-00-GE3045 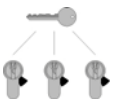	-ST 1		
	A-00-CE3050 Cilinder 30/50 Cylindre 30/50 Cilinder 30/50 A-00-GE3050 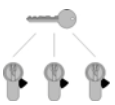	-ST 1		

	A-00-CE3545 Cilinder 35/45 Cylindre 35/45 Cilinder 35/45 A-00-GE3545 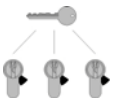	-ST 1		
	A-00-CE3555 Cilinder 35/55 Cylindre 35/55 Cilinder 35/55 A-00-GE3555 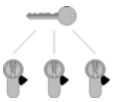	-ST 1		
	A-00-CV3030 Veiligheidscilinder 30/30 Cylindre de sécurité 30/30 Security cilinder 30/30	-ST 1		
	A-00-CV3040 Veiligheidscilinder 30/40 Cylindre de sécurité 30/40 Security cilinder 30/40	-ST 1		
	A-00-CV3045 Veiligheidscilinder 30/45 Cylindre de sécurité 30/45 Security cilinder 30/45	-ST 1		

	A-00-CV3050 Veiligheidscilinder 30/50 Cylindre de sécurité 30/50 Security cilinder 30/50	-ST 1		
	A-00-CV3545 Veiligheidscilinder 35/45 Cylindre de sécurité 35/45 Security cilinder 35/45	-ST 1		
	A-00-CV3555 Veiligheidscilinder 35/55 Cylindre de sécurité 35/55 Security cilinder 35/55	-ST 1		
	A-GS-100 Beglazingsrubber Joint de vitrage Sealing gasket	-LM 100	●	P-01-1.. P-01-2.. P-01-3..
	A-GS-110 Beglazingsrubber Joint de vitrage Sealing gasket	-LM 100	●	P-01-1.. P-01-2.. P-01-3..

	A-GS-115 Aanslagdichting Joint de frappe Flipper gasket 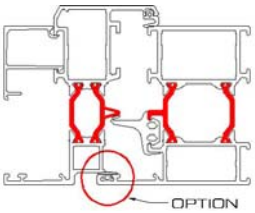	-LM 100	●	P-01-1.. P-01-2.. P-01-3..
	A-GS-130 Middendichting Joint central Central gasket	-LM 50	●	P-01-1.. P-01-3..
	A-GS-131 Aanslagdichting Joint de frappe Flipper gasket	-LM 100	●	P-01-2..
	A-GS-133 Aanslagdichting Joint de frappe Flipper gasket	-LM 100	●	P-01-2..
	A-GS-134 Aanslagrubber voor tuimelraam Joint pour chassis basculant Gasket for pivoting window	-LM 100	●	P-01-2.. P-01-3..

	A-GS-140 Aanslagdichting Joint de frappe Flipper gasket	-LM 100	●	P-C1-901
	A-GS-143 Aanslagdichting Joint de frappe Flipper gasket	-LM 100	●	P-01-124 P-01-125 P-01-234 P-01-235 P-01-426
	A-GS-303 Beglazingsrubber 3mm Joint de vitrage 3mm Sealing gasket 3mm	-LM 100	●	P-01-1.. P-01-2.. P-01-3..
	A-GS-304 Beglazingsrubber 4mm Joint de vitrage 4mm Sealing gasket 4mm	-LM 100	●	P-01-1.. P-01-2.. P-01-3..
	A-GS-305 Beglazingsrubber 5mm Joint de vitrage 5mm Sealing gasket 5mm	-LM 100	●	P-01-1.. P-01-2.. P-01-3..

	A-GS-306 Beglazingsrubber 6mm Joint de vitrage 6mm Sealing gasket 6mm	-LM 100	●	P-01-1.. P-01-2.. P-01-3..
	A-GS-308 Beglazingsrubber 8mm Joint de vitrage 8mm Sealing gasket 8mm	-LM 100	●	P-01-1.. P-01-2.. P-01-3..
	A-GS-700 Koppelrubber Joint de couplage Coupling gasket	-LM 100	●	P-01-1..
	A-GS-701 Koppelrubber Joint de couplage Coupling gasket	-LM 100	●	P-01-530
	A-HM-105 Verstekhoek Equerre d' alignement Framing square	-ST 20 -ST 250		P-01-1.. P-01-2.. P-01-3..

	A-PH-1616 Pershoek Èquerre à sertir Clamping corner	-ST 20 -ST 200		P-01-404
	A-PH-1621 Pershoek Èquerre à sertir Clamping corner	-ST 20 -ST 200		P-01-100 P-01-111 P-01-300
	A-PH-1630 Pershoek Èquerre à sertir Clamping corner	-ST 20 -ST 200		P-01-200 P-01-210
	A-PH-1664 Pershoek Èquerre à sertir Clamping corner	-ST 20 -ST 100		P-01-109 P-01-129
	A-PH-2018 Pershoek Èquerre à sertir Clamping corner	-ST 20 -ST 100		P-01-426

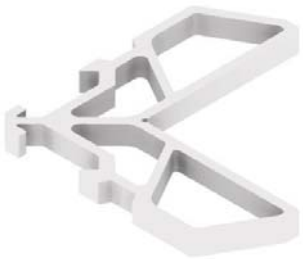	A-PH-2707 Pershoek Èquerre à sertir Clamping corner	-ST 20 -ST 100		P-01-203
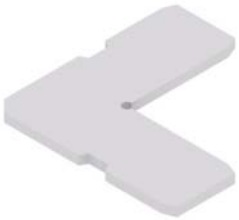	A-PH-3004 Pershoek Èquerre à sertir Clamping corner	-ST 20		P-01-125
	A-PH-3025 Pershoek Èquerre à sertir Clamping corner	-ST 4		P-01-405
	A-PH-3026 Pershoek Èquerre à sertir Clamping corner	-ST 20		P-01-124 P-01-125
	A-PH-3204 Pershoek Èquerre à sertir Clamping corner	-ST 20		P-01-214

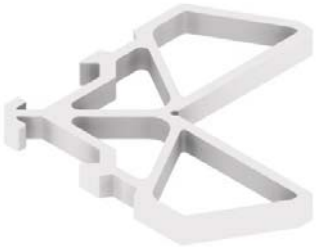	A-PH-3207 Pershoek Èquerre à sertir Clamping corner	-ST 20 -ST 100		P-01-205
	A-PH-3221 Pershoek Èquerre à sertir Clamping corner	-ST 20 -ST 100		P-01-101 P-01-109 P-01-113 P-01-129 P-01-301
	A-PH-3230 Pershoek Èquerre à sertir Clamping corner	-ST 20 -ST 100		P-01-201 P-01-211
	A-PH-4004 Pershoek Èquerre à sertir Clamping corner	-ST 20		P-01-234 P-01-235
	A-PH-4218 Pershoek Èquerre à sertir Clamping corner	-ST 20 -ST 100		P-01-205

	A-PH-4221 Pershoek Èquerre à sertir Clamping corner	-ST 20 -ST 100		P-01-102 P-01-302
	A-PH-4230 Pershoek Èquerre à sertir Clamping corner	-ST 20 -ST 100		P-01-202 P-01-203
	A-PH-4726 Pershoek Èquerre à sertir Clamping corner	-ST 20 -ST 100		P-01-234 P-01-235
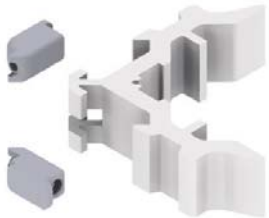	A-SH-1621 Schroefhoek Èquerre à visser Square coupling joint	-ST 4 -ST 40		P-01-100 P-01-111 P-01-300 A-KM-5401
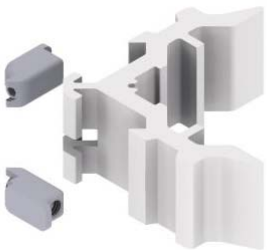	A-SH-1630 Schroefhoek Èquerre à visser Square coupling joint	-ST 4 -ST 40		P-01-200 P-01-210 A-KM-5401

	A-SH-1664 Schroefhoek Èquerre à visser Square coupling joint	-ST 4 -ST 40		P-01-109 P-01-129 A-KM-5403
	A-SH-2018 Schroefhoek Èquerre à visser Square coupling joint	-ST 4		P-01-426 A-KM-5412
	A-SH-3025 Schroefhoek Èquerre à visser Square coupling joint	-ST 4		P-01-405 A-KM-5401
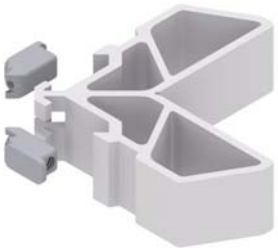	A-SH-3026 Schroefhoek Èquerre à visser Square coupling joint	-ST 4		P-01-124 P-01-125 A-KM-5401
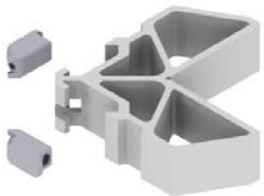	A-SH-3221 Schroefhoek Èquerre à visser Square coupling joint	-ST 4 -ST 40		P-01-101 P-01-113 P-01-301 A-KM-5401 P-01-109 P-01-129 A-KM-5403

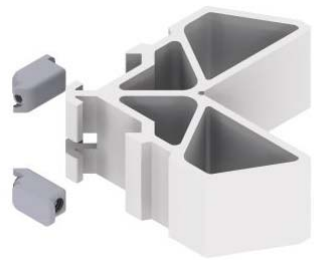	A-SH-3230 Schroefhoek Èquerre à visser Square coupling joint	-ST 4 -ST 40		P-01-201 P-01-211 A-KM-5401
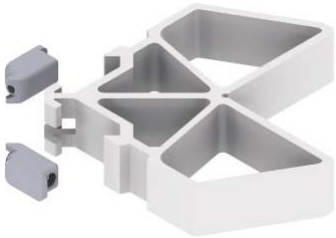	A-SH-4218 Schroefhoek Èquerre à visser Square coupling joint	-ST 4		P-01-205 A-KM-5403
	A-SH-4221 Schroefhoek Èquerre à visser Square coupling joint	-ST 4 -ST 40		P-01-102 P-01-302 A-KM-5401
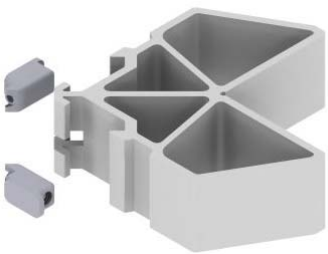	A-SH-4230 Schroefhoek Èquerre à visser Square coupling joint	-ST 4 -ST 40		P-01-202 A-KM-5401 P-01-203 A-KM-5403
	A-SH-4726 Schroefhoek Èquerre à visser Square coupling joint	-ST 4		P-01-234 P-01-235 A-KM-5412

	A-TV-001 T-verbinding Attacher traverse Connecting component for transom	-ST 10 -ST 1000		P-01-100 P-01-300 P-01-303 P-01-304 P-01-305 P-01-320 A-KM-5401
	A-TV-002 T-verbinding Attacher traverse Connecting component for transom	-ST 10		P-01-101 P-01-301 P-01-306 A-KM-5401
	A-TV-003 T-verbinding Attacher traverse Connecting component for transom	-ST 10		P-01-102 P-01-302 A-KM-5401
	A-TV-005 T-verbinding Attacher traverse Connecting component for transom	-ST 10		P-01-300 P-01-305 P-01-320 A-KM-5401
	A-VH-1621 Variabele hoekverbinding Équerre à angle variable Adjustable connecting component	-ST 10		P-01-100 P-01-300 P-01-320

	A-VH-1630 Variabele hoekverbinding Équerre à angle variable Adjustable connecting component	-ST 10		P-01-200
	A-VH-3221 Variabele hoekverbinding Équerre à angle variable Adjustable connecting component	-ST 10		P-01-101 P-01-301
	A-VH-4221 Variabele hoekverbinding Équerre à angle variable Adjustable connecting component	-ST 10		P-01-102 P-01-302
	A-VT-1621 Variabele T-verbinding Attache traverse a angle Adjustable connecting component for transom	-ST 10		P-01-300 P-01-320
	A-VT-3221L Variabele T-verbinding Attache traverse a angle Adjustable connecting component for transom	-ST 10		P-01-301

	A-VT-3221R Variabele T-verbinding Attache traverse a angle Adjustable connecting component for transom	-ST 10		P-01-301
	A-KM-0001 Verstekschaar voor rubbers Pince à onglet pour joints Tongs for mitre joint of gaskets	-ST 1		A-GS-135
	A-KM-5401 Kapmatrijs Outillage de poinçonnage Punching tool	-ST 1		
	A-KM-5402 Kapmatrijs Outillage de poinçonnage Punching tool	-ST 1		
	A-KM-5403 Kapmatrijs Outillage de poinçonnage Punching tool	-ST 1		

	A-KM-5412 Kapmatrijs Outillage de poinçonnage Punching tool	-ST 1		
	A-KM-54PD beveligingspedaal voor A-KM-54PO Pédale de securité pour A-KM-54PO Safety pedal for A-KM-54PO	-ST 1		
	A-KM-54PO Pneumatische eenheid Unite pneumatique Pneumatic unit 3 Ton	-ST 1		
	A-KM-54PO5 Pneumatische eenheid Unite pneumatique Pneumatic unit 5 Ton	-ST 1		
	A-KM-54SO Sokkel voor A-KM-54PO Socle pour A-KM-54PO Support for A-KM-54PO	-ST 1		

	A-KM-54SOLD Luchtdrukmeter voor A-KM-54SO Manomètre à air A-KM-54SO Air pressure gauge A-KM-54SO	-ST 1		
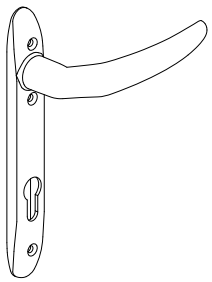	A-BS-252 Deurkruk binnen met langschild Bequille interieure avec plaque longue Handle inside with long plate	-ST 1		
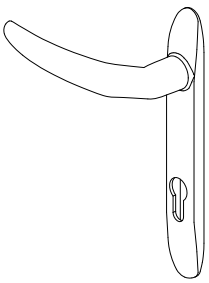	A-BS-253 Deurkruk buiten met langschild Bequille exterieure avec plaque longue handle outside with long plate	-ST 1		
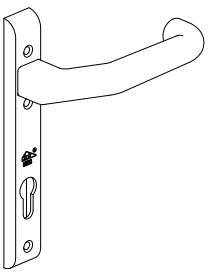	A-BS-254 SKG binnenkruk Bequille interieur SKG SKG handle inside SKG	-ST 1		
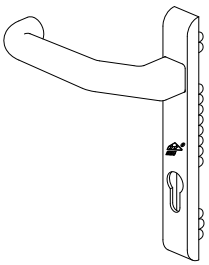	A-BS-255 SKG deurkruk buiten Bequille exterieur SKG SKG handle outside SKG	-ST 1		

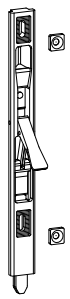	A-BS-260 Deurgrendel voor 5 puntsslot Verrou pour serrure 5-points Extended bolt for lock 5 points	-ST 1		
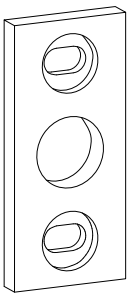	A-BS-261 Sluitstukje voor A-BS-260 Gache pour A-BS-260 Keeper for A-BS-260	-ST 1		
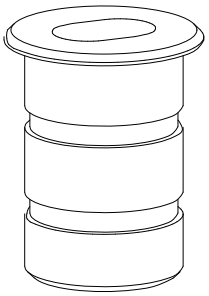	A-BS-262 Bodemhuls voor deurgrendel Gache encastrable pour verrou Ground sleeve	-ST 1		
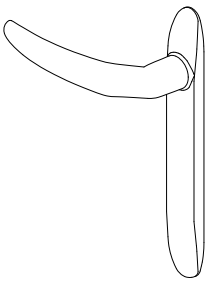	A-BS-264 Deurkruk buiten met langschild Bequille exterieur avec plaque longue handle outside with long plate	-ST 1		
	A-BS-350 Meerpuntslot Serrure multiple Multi-point lock 2170mm	-ST 1		

	A-BS-356 Meerpuntslot Serrure multiple Multi-point lock 2170mm P-01-234 / P-01-235	-ST 1		
	A-BS-357 Meerpuntslot Serrure multiple Multi-point lock 2470mm P-01-234 / P-01-235	-ST 1		
	A-BS-374L A-BS-374R Lange slotplaat-5,5mm Gâche filante 5,5mm Lock plate long 5,5mm 2170mm	-ST 1		
	A-BS-375L A-BS-375R Lange slotplaat-5,5mm Gâche filante 5,5mm Lock plate long 5,5mm 2470mm	-ST 1		
	A-BS-351 Meerpuntslot Serrure multiple Multi-point lock 2470mm	-ST 1		

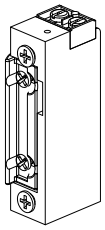	A-BS-390 Elektrische deuropener Ouvre-porte électrique Ouvre-porte électrique	-ST 1		
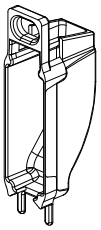	A-BS-392 Kunststof kastje voor slotplaat midden Boîtier nylon pour gâche milieu Pvc-frame for lockplate centre	-ST 1		
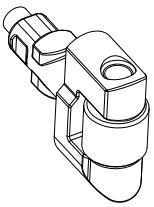	A-BS-395 Rolschieter voor doornmaat 35mm Rouleau pour entrée 35mm Roller bolt for backset 35mm	-ST 1		
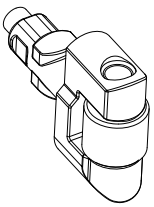	A-BS-398 Rolschieter voor doornmaat 40mm Rouleau pour entrée 40mm Roller bolt for backset 40mm	-ST 1		

P-01-100

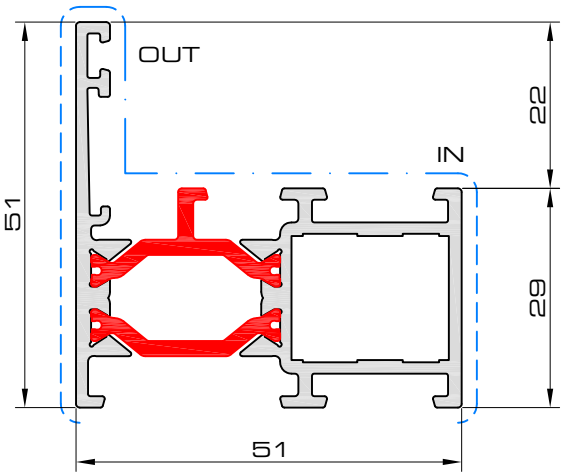

	OUT	IN
P	-	A-PH-1621
S	-	A-SH-1621
	-	A-TV-001
V	-	A-VH-1621

Ix = 12.42cm4
Iy = 5.40cm4
Wx = 4.47cm3
Wy = 1.65cm3

P-01-101

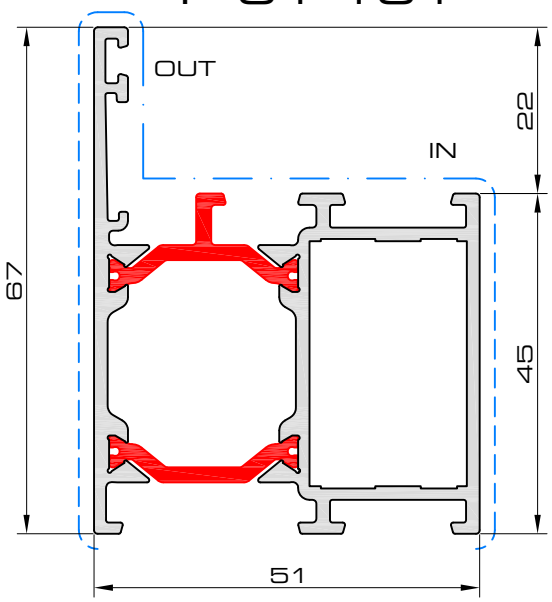

	OUT	IN
P	-	A-PH-3221
S	-	A-SH-3221
	-	A-TV-002
V	-	A-VH-3221

Ix = 16.08cm4
Iy = 13.44cm4
Wx = 5.85cm3
Wy = 3.31cm3

prof1

P-01-102

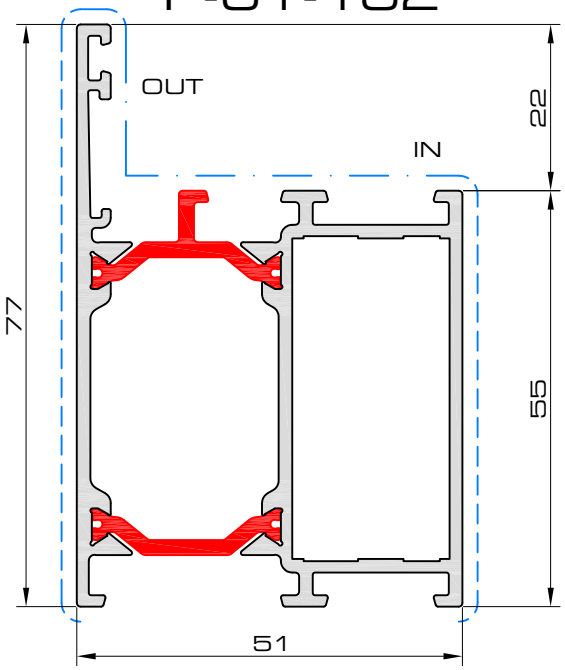

	OUT	IN
P	-	A-PH-4221
S	-	A-SH-4221
	-	A-TV-003
V	-	A-VH-4221

Ix = 18.23cm4
Iy = 21.24cm4
Wx = 6.69cm3
Wy = 4.67cm3

prof2

P-01-109

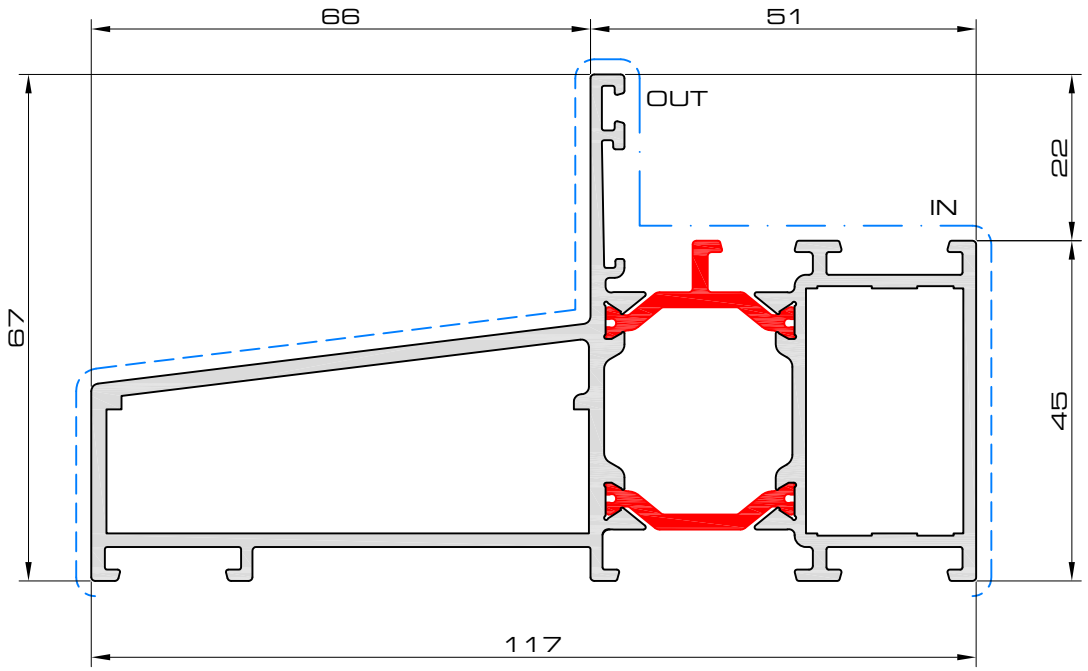

	OUT	IN
P	A-PH-1664	A-PH-3221
S	A-SH-1664	A-SH-3221
	-	-
V	A-VH-1664	A-VH-3221

Ix = 99.44cm4
Iy = 19.42cm4
Wx = 15.57cm3
Wy = 4.35cm3

prof3

P-01-111

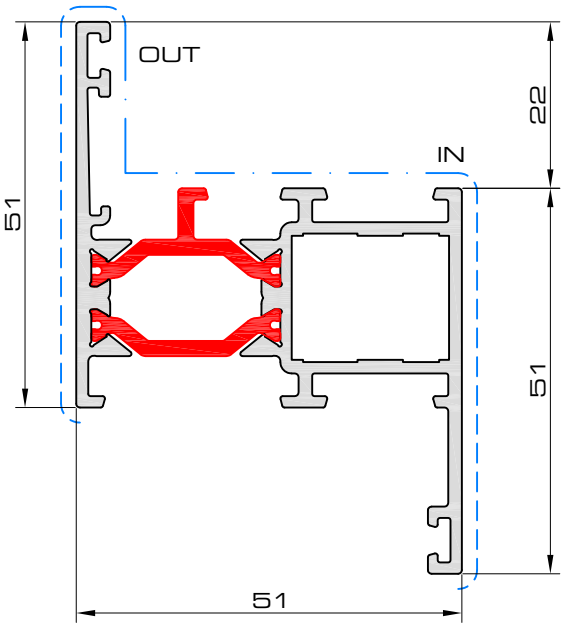

	OUT	IN
P	-	A-PH-1621
S	-	A-SH-1621
	-	-
V	-	A-VH-1621

Ix = 15.40cm4
Iy = 9.58cm4
Wx = 5.82cm3
Wy = 2.62cm3

P-01-113

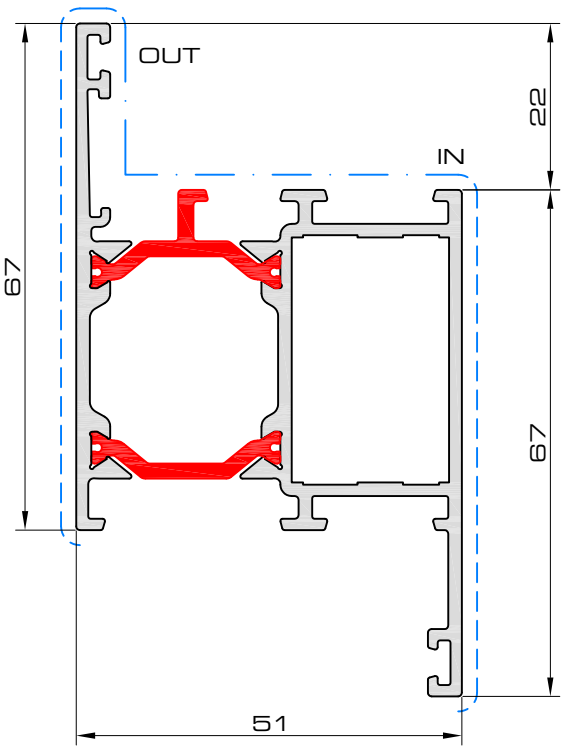

	OUT	IN
P	-	A-PH-3221
S	-	A-SH-3221
	-	-
V	-	A-VH-3221

Ix = 19.07cm4
Iy = 20.18cm4
Wx = 7.30cm3
Wy = 4.53cm3

prof23

P-01-124

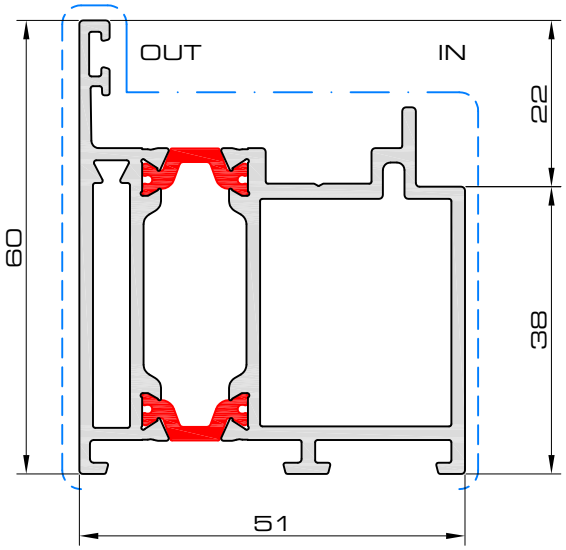

	OUT	IN
P	A-PH-3204	A-PH-3026
S	-	A-SH-3026

Ix = 16.56cm4
Iy = 13.07cm4
Wx = 5.7cm3
Wy = 3.71cm3

P-01-125

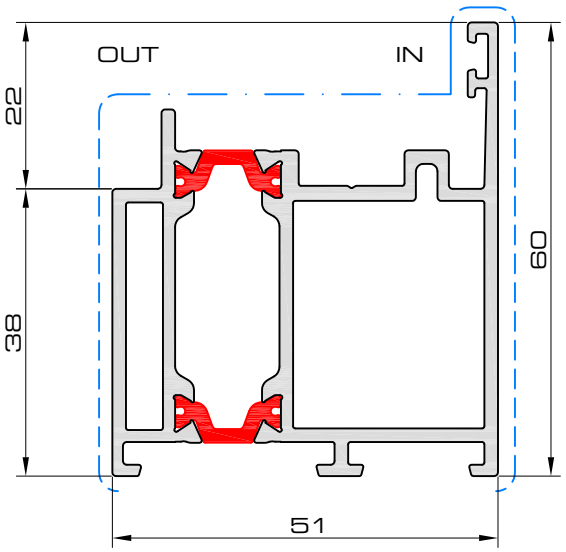

	OUT	IN
P	A-PH-3004	A-PH-3026
S	-	A-SH-3026

Ix = 16.98cm4
Iy = 12.87cm4
Wx = 6.63cm3
Wy = 3.64cm3

prof34

P-01-129

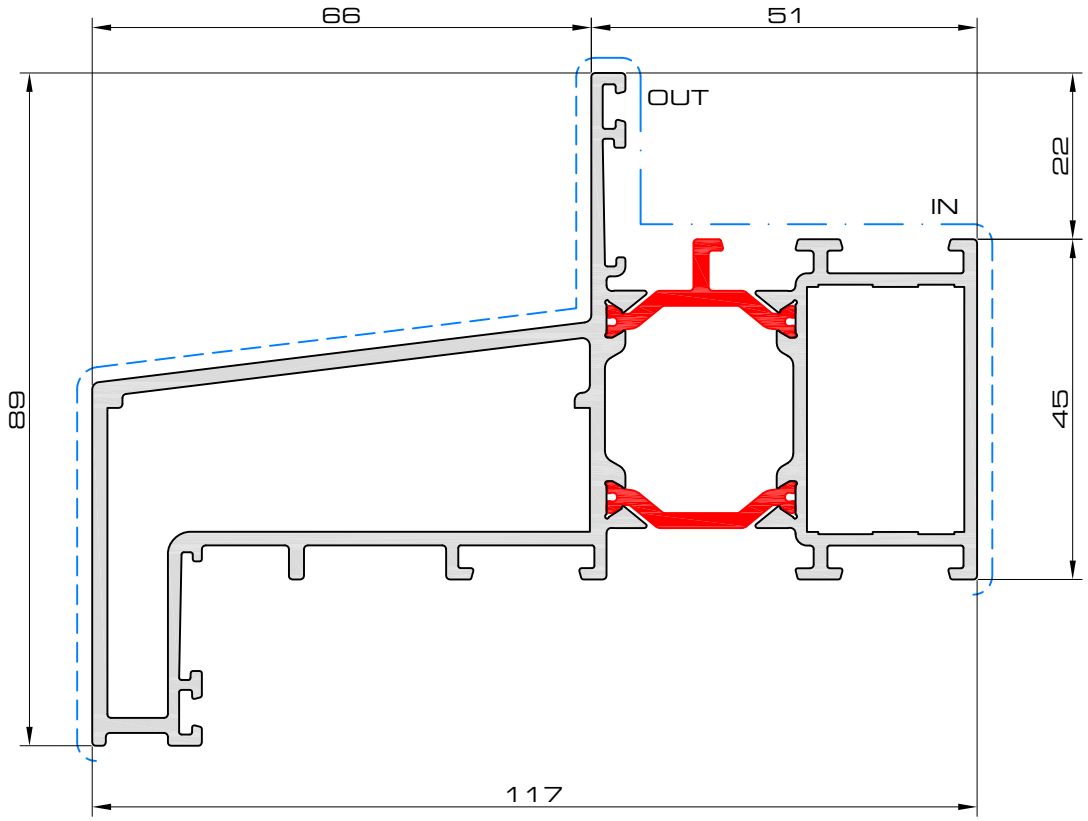

	OUT	IN
P	A-PH-1664	A-PH-3221
S	A-SH-1663	A-SH-3221
	-	-
V	A-VH-1664	A-VH-3221

Ix = 128.08cm4
Iy = 31.70cm4
Wx = 21.41cm3
Wy = 6.45cm3

prof31

P-01-200

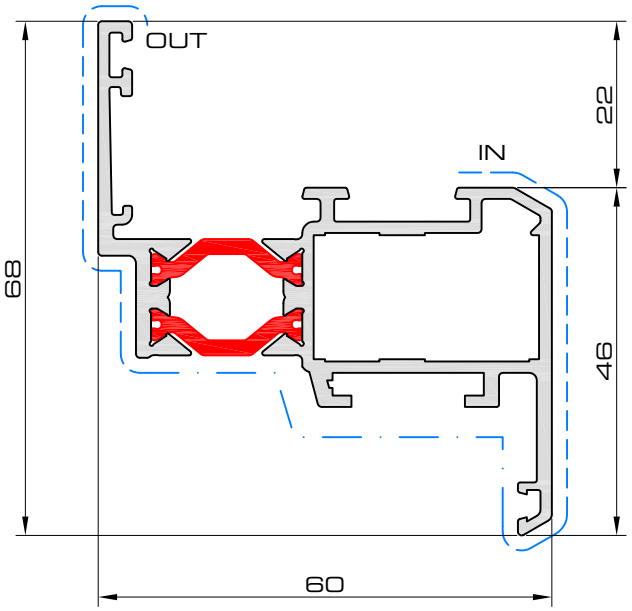

	OUT	IN
P	-	A-PH-1630
S	-	A-SH-1630
	-	-
V	-	A-VH-1630

Ix = 19.54cm4
Iy = 8.24cm4
Wx = 6.28cm3
Wy = 2.35cm3

P-01-201

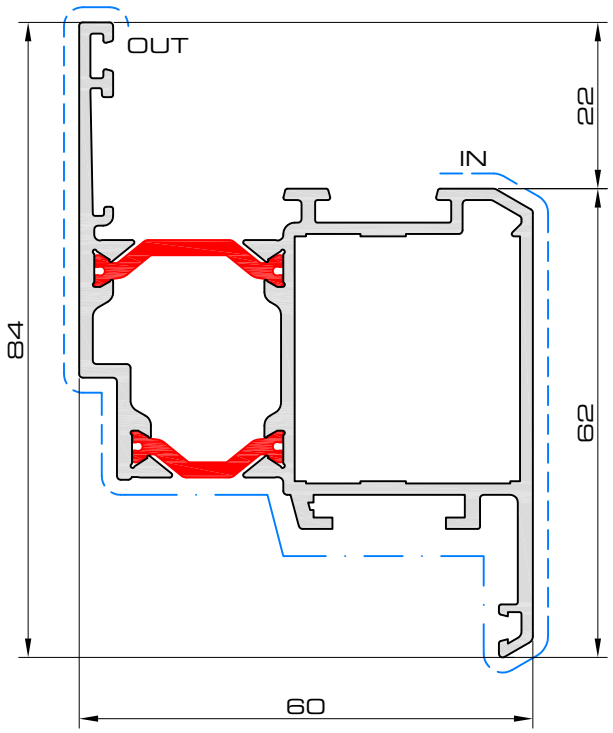

	OUT	IN
P	-	A-PH-3230
S	-	A-SH-3230
	-	-
V	-	-

Ix = 24.89cm4
Iy = 18.66cm4
Wx = 8.19cm3
Wy = 4.33cm3

prof4

P-01-202

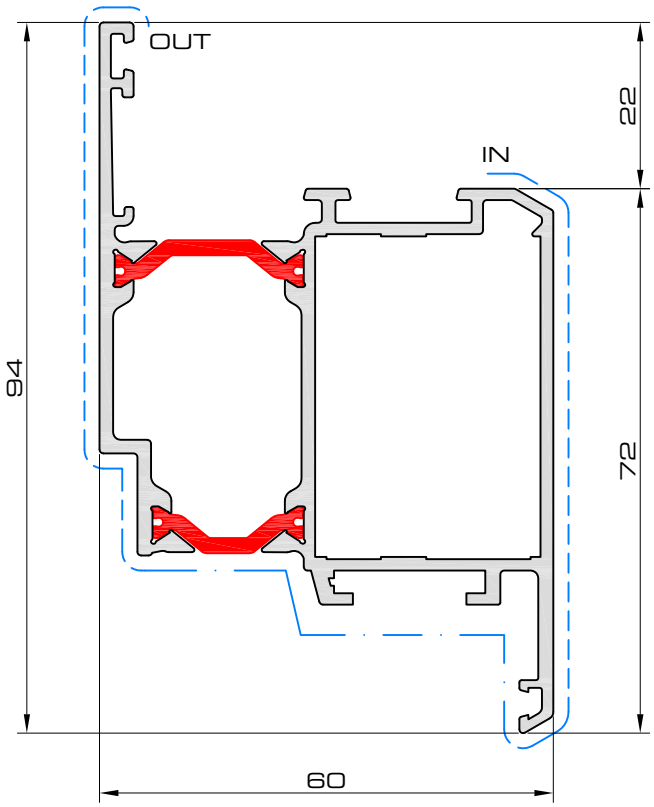

	OUT	IN
P	-	A-PH-4230
S	-	A-SH-4230
	-	-
V	-	-

Ix = 27.89cm4
Iy = 28.47cm4
Wx = 9.24cm3
Wy = 5.91cm3

prof5

P-01-203

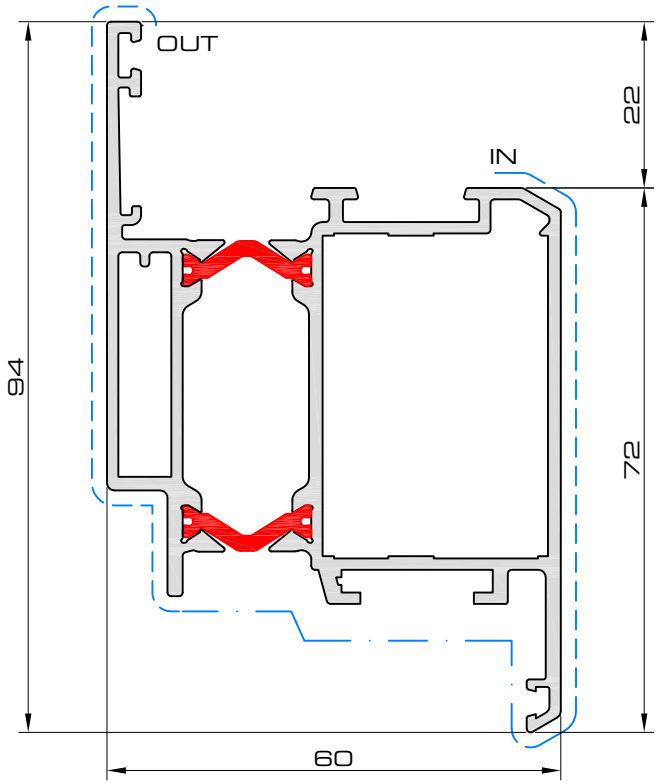

	OUT	IN
P	A-PH-2707	A-PH-4230
S	A-PH-2707	A-SH-4230
	-	-
V	-	-

Ix = 29.70cm4
Iy = 30.19cm4
Wx = 9.38cm3
Wy = 6.27cm3

P-01-205

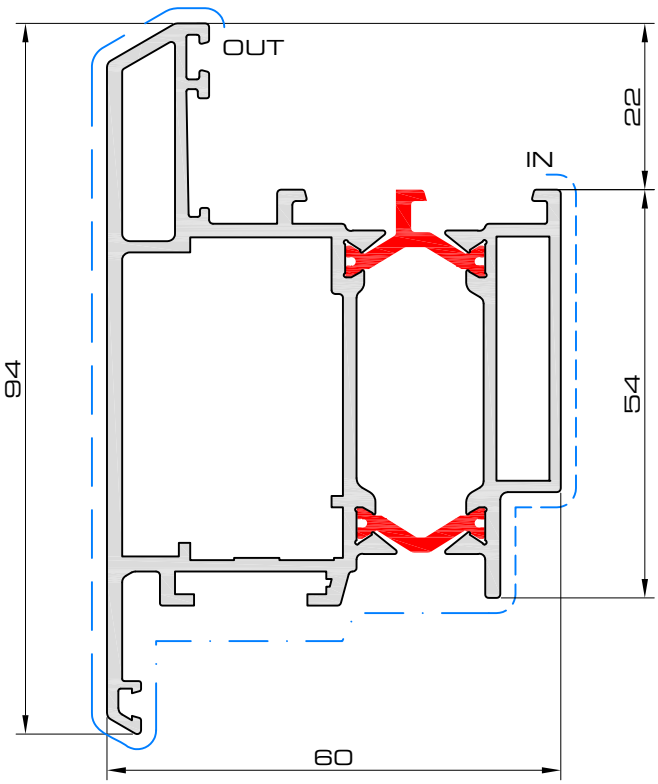

	OUT	IN
P	A-PH-4218	A-PH-3207
S	A-SH-4218	A-PH-3207
	-	-
V	-	-

Ix = 31.83cm4
Iy = 38.06cm4
Wx = 9.11cm3
Wy = 7.87cm3

prof6

P-01-210

Variant! Planea

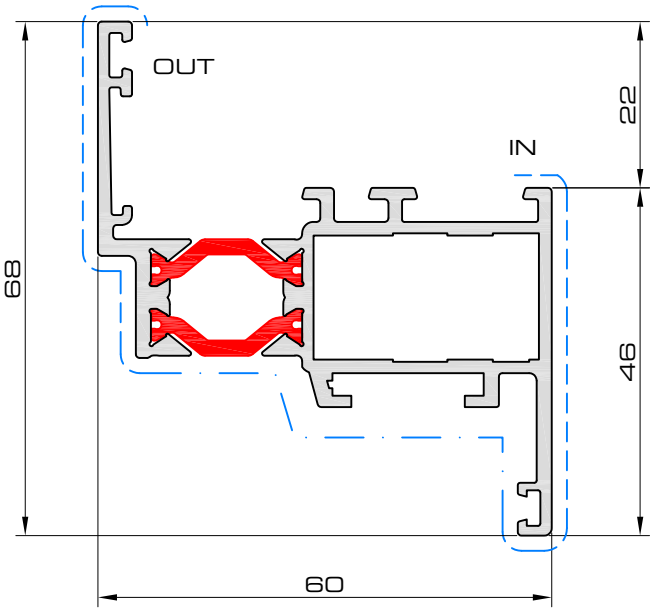

	OUT	IN
P	-	A-PH-1630
S	-	A-SH-1630
	-	-
V	-	A-VH-1630

Ix = 20.01cm4
Iy = 8.4cm4
Wx = 6.33cm3
Wy = 2.37cm3

P-01-211

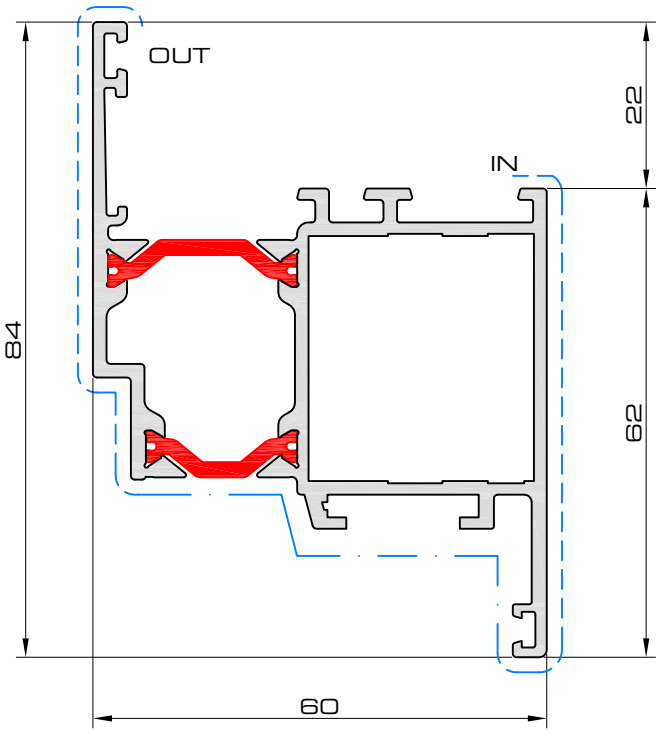

	OUT	IN
P	-	A-PH-3230
S	-	A-SH-3230
	-	-
V	-	-

Ix = 25.38cm4
Iy = 18.9cm4
Wx = 8.23cm3
Wy = 4.34cm3

prof21

Variant! Planea

P-01-212

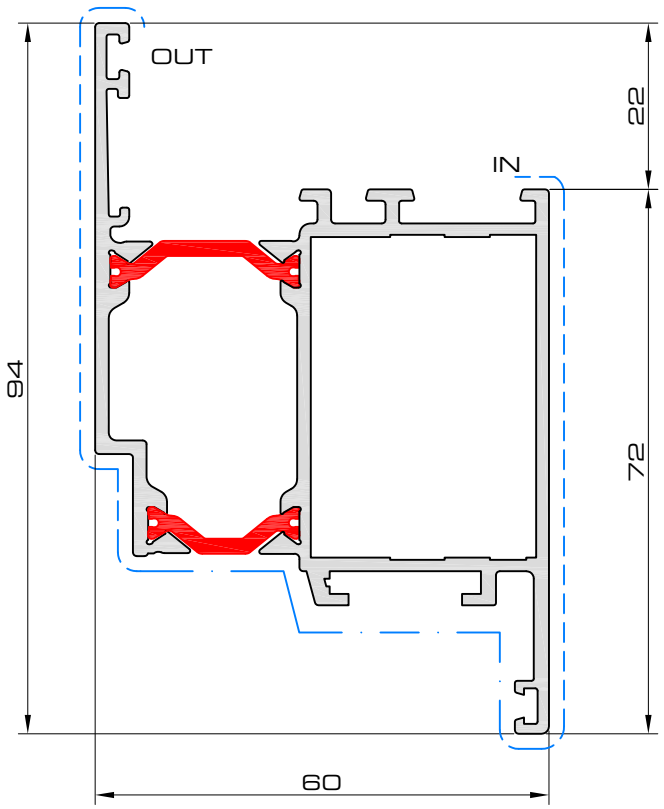

	OUT	IN
P	-	A-PH-4230
S	-	A-SH-4230
	-	-
V	-	-

y x y x

Ix = 28.39cm4
Iy = 29.46cm4

Wx = 9.28cm3
Wy = 6.13cm3

prof39

P-01-234

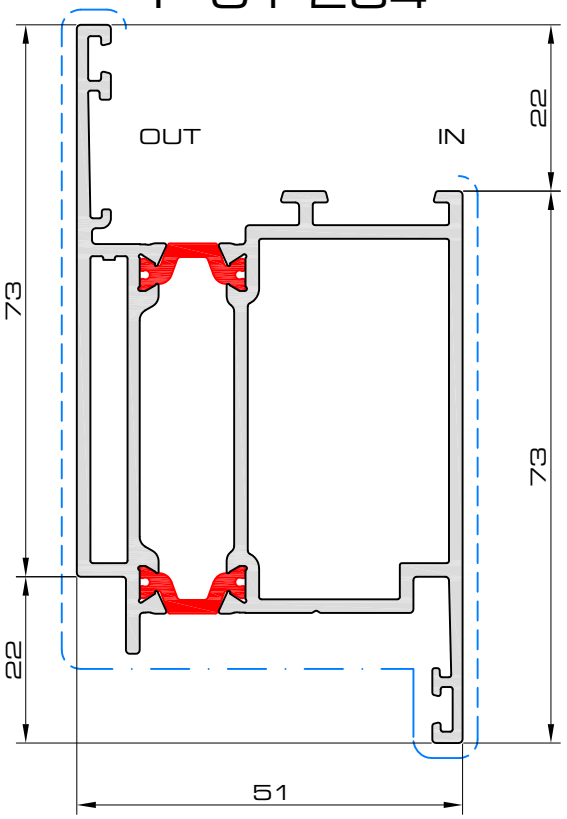

	OUT	IN
P	A-PH-4004	A-PH-4726
S	-	A-SH-4726

Ix = 22.84cm4
Iy = 32.65cm4
Wx = 8.12cm3
Wy = 6.55cm3

P-01-235

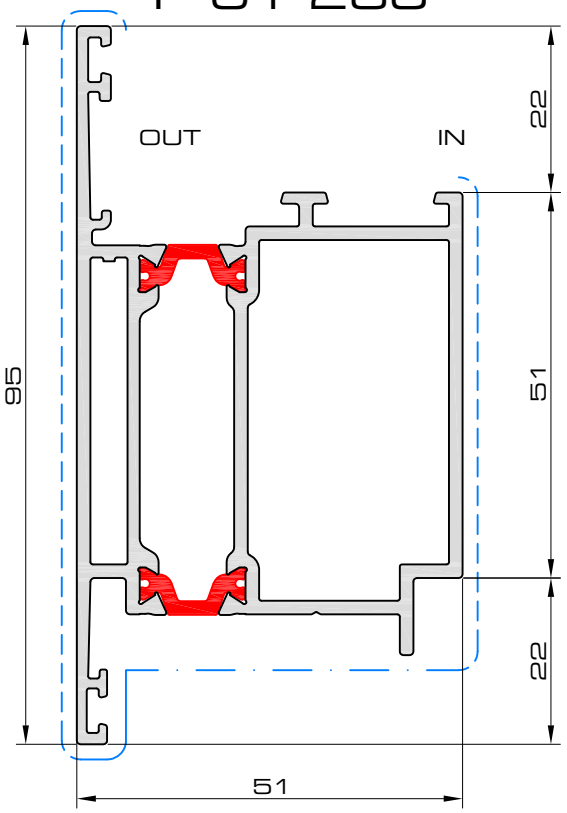

	OUT	IN
P	A-PH-4004	A-PH-4726
S	-	A-SH-4726

Ix = 21.39cm4
Iy = 32.64cm4
Wx = 6.92cm3
Wy = 6.55cm3

prof35

P-01-426

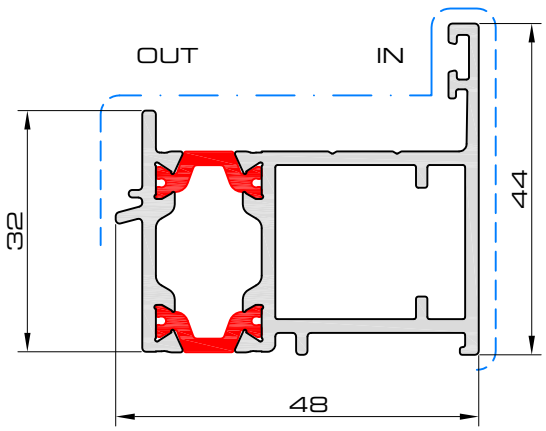

	OUT	IN
P	-	A-PH-2018
S	-	A-SH-2018

Ix = 9.27cm4
Iy = 4.45cm4

Wx = 3.5cm3
Wy = 1.64cm3

prof36

P-01-300

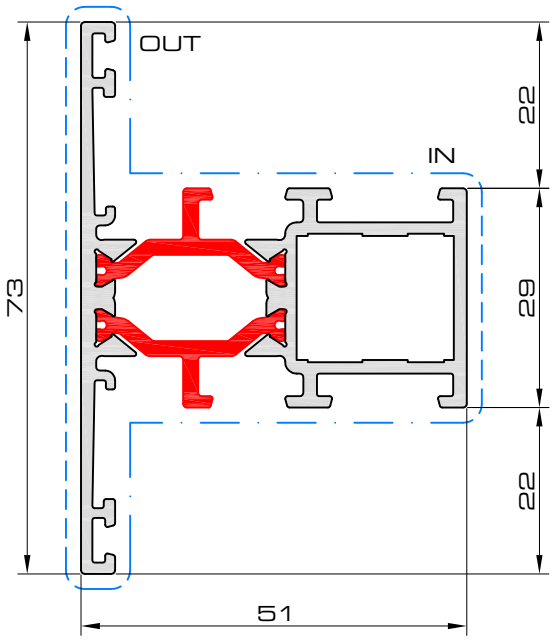

	OUT	IN
P	-	A-PH-1621
S	-	A-SH-1621
	-	A-TV-001
		A-TV-005
V	-	A-VH-1621
V	-	A-VT-1621

Ix = 14.50cm4
Iy = 9.55cm4
Wx = 4.75cm3
Wy = 2.62cm3

P-01-301

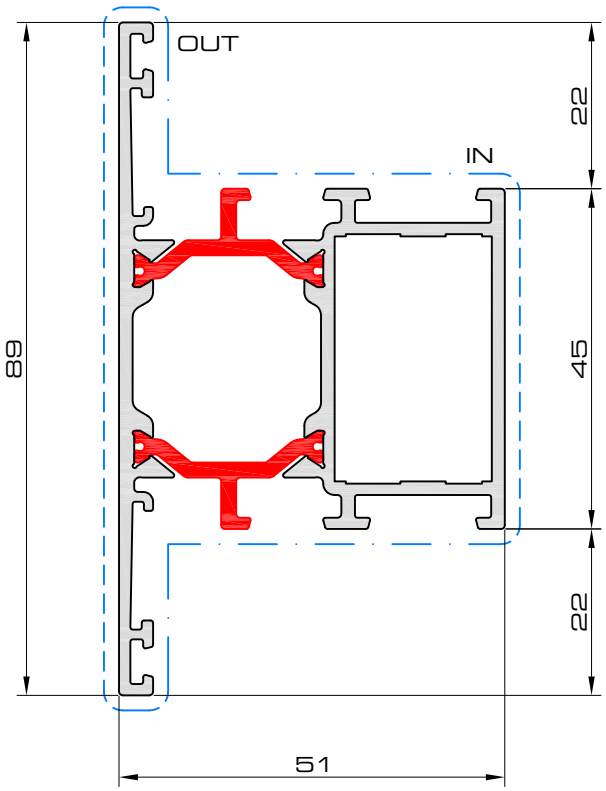

	OUT	IN
P	-	A-PH-3221
S	-	A-SH-3221
	-	A-TV-002
V	-	A-VH-3221
	-	A-VT-3221L
	-	A-VT-3221R

Ix = 18.28cm4
Iy = 20.17cm4
Wx = 6.14cm3
Wy = 4.53cm3

prof7

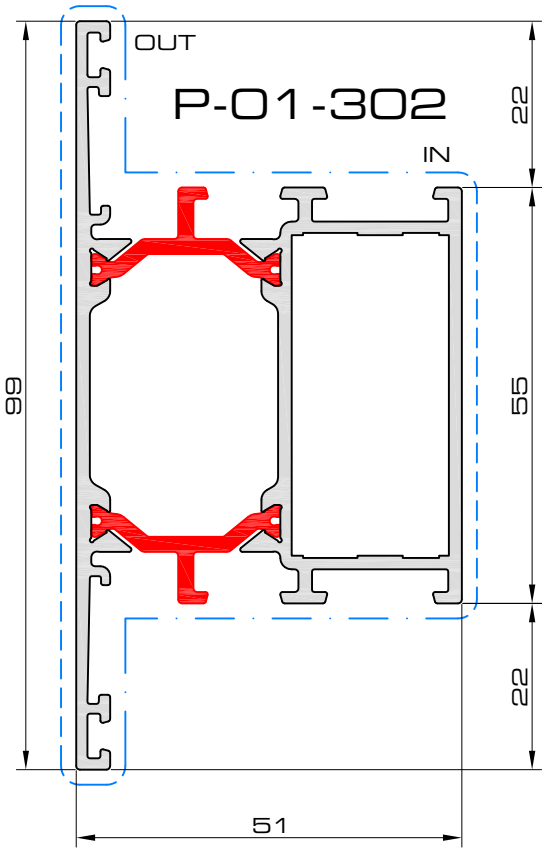

	OUT	IN
P	-	A-PH-4221
S	-	A-SH-4221
	-	A-TV-003
V	-	A-VH-4221

Ix = 20.51cm4
Iy = 29.93cm4
Wx = 6.99cm3
Wy = 6.05cm3

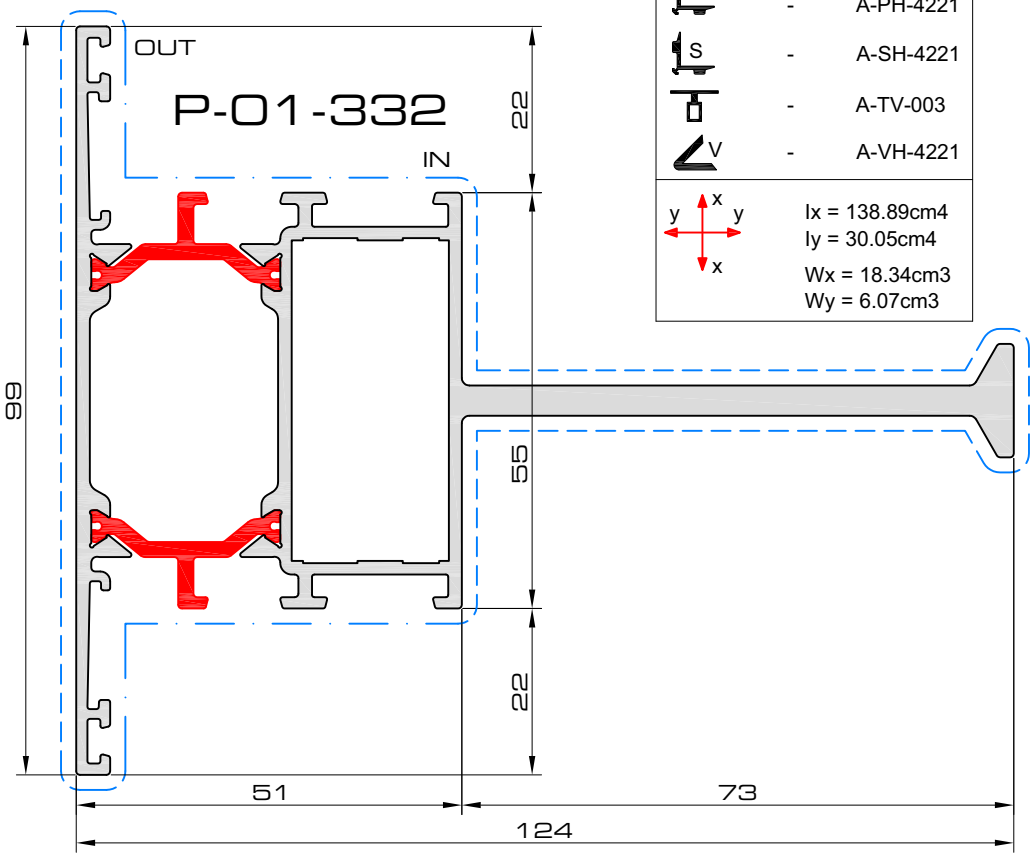

	OUT	IN
P	-	A-PH-4221
S	-	A-SH-4221
	-	A-TV-003
V	-	A-VH-4221

Ix = 138.89cm4
Iy = 30.05cm4
Wx = 18.34cm3
Wy = 6.07cm3

prof8

P-01-303

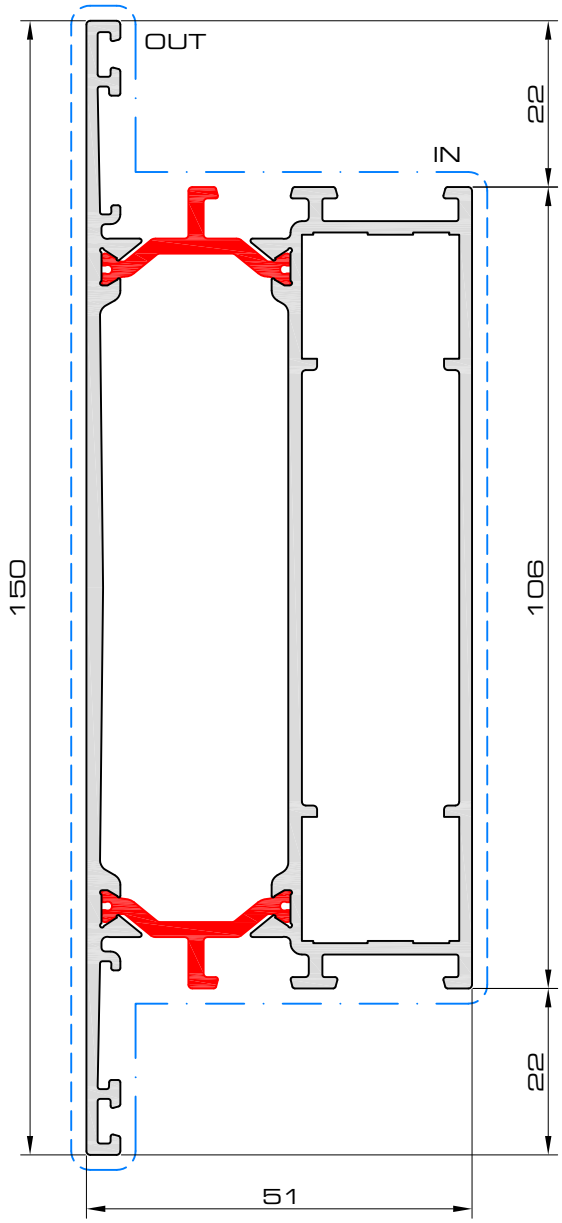

	OUT	IN
P	-	-
S	-	-
	-	A-TV-001
V	-	-

y x y x

Ix = 32.73cm4
Iy = 128.94cm4
Wx = 11.65cm3
Wy = 17.19cm3

prof9

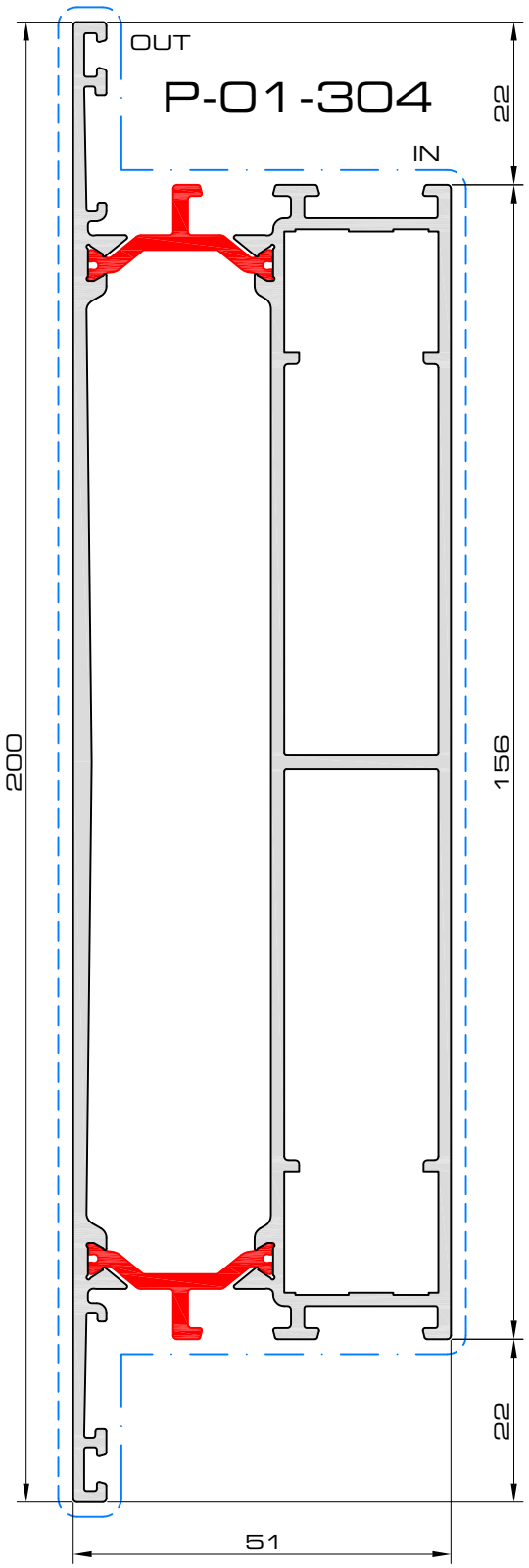

	OUT	IN
P	-	-
S	-	-
	-	A-TV-001
V	-	-

Ix = 45.98cm4
Iy = 332.06cm4
Wx = 16.79cm3
Wy = 33.21cm3

prof17

P-01-305

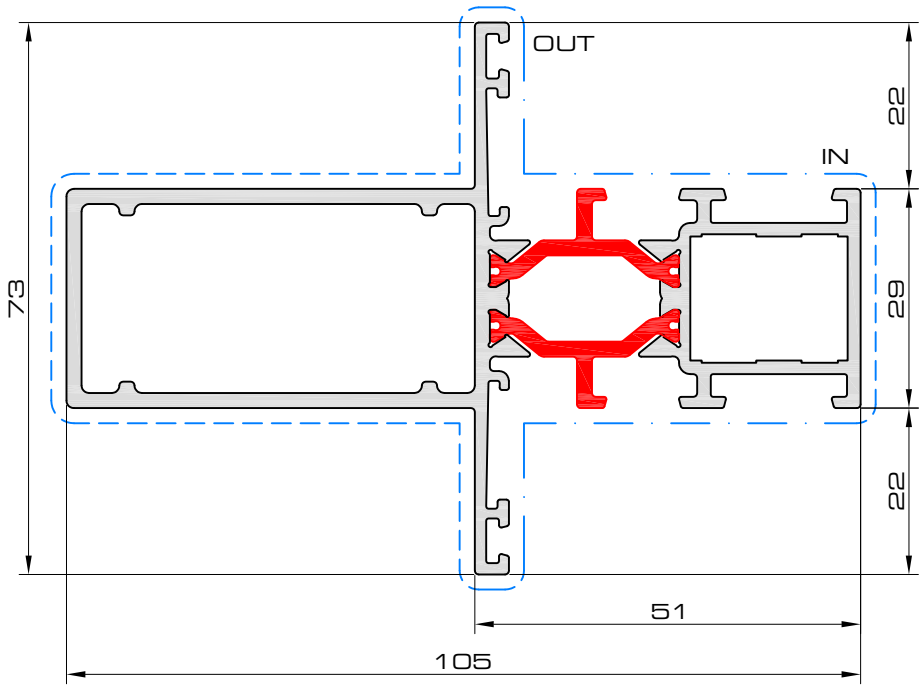

	OUT	IN
P	-	-
S	-	-
	-	A-TV-001 A-TV-005
V	-	-

Ix = 67.54cm4
Iy = 13.95cm4
Wx = 12.75cm3
Wy = 3.82cm3

P-01-306

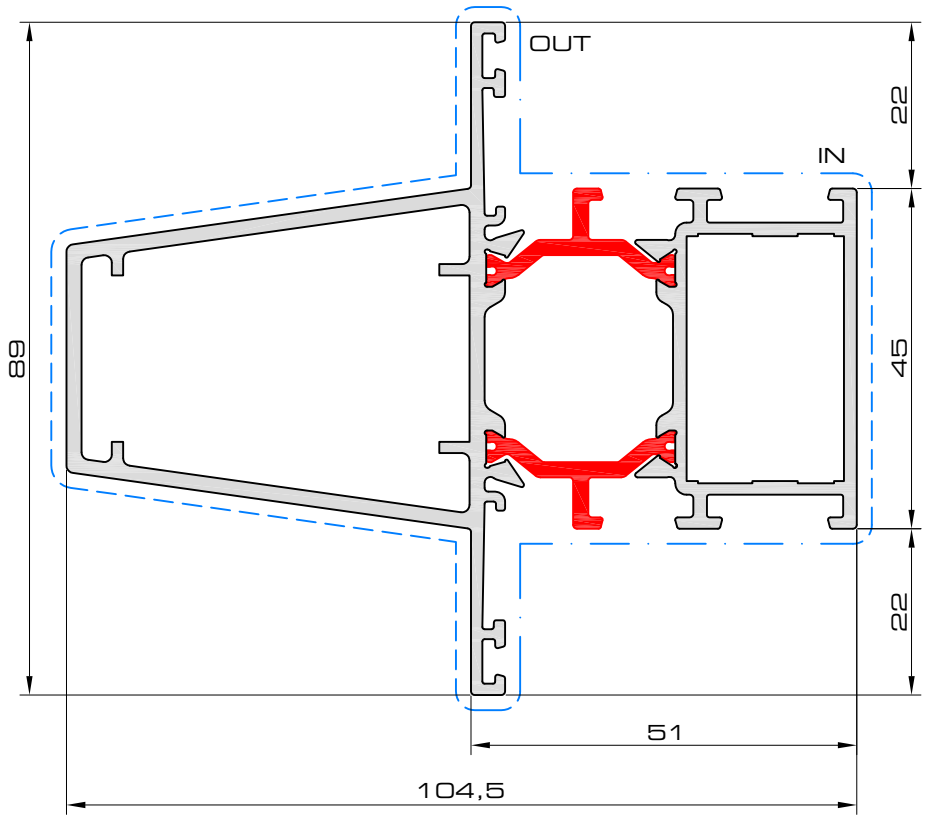

	OUT	IN
P	-	-
S	-	-
	-	A-TV-002
V	-	-

Ix = 77.36cm4
Iy = 27.87cm4
Wx = 13.99cm3
Wy = 6.26cm3

prof10

P-01-310

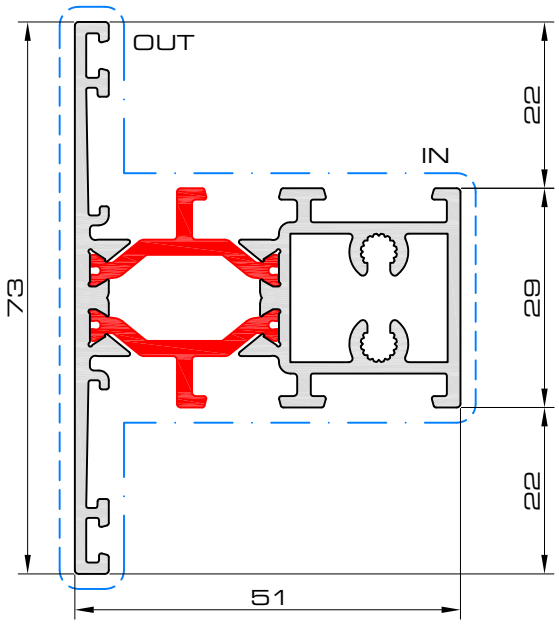

Ix = 15.73cm4
Iy = 9.66cm4

Wx = 5.42cm3
Wy = 2.65cm3

P-01-311

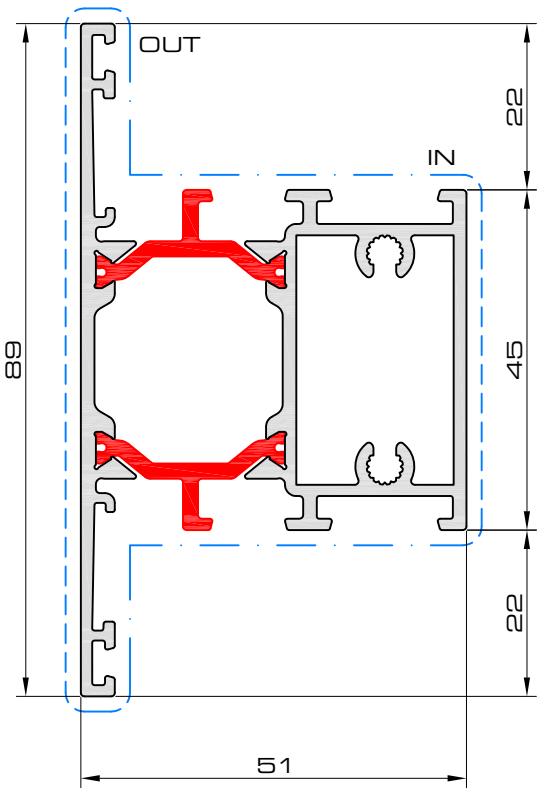

Ix = 19.43cm4
Iy = 20.80cm4

Wx = 6.81cm3
Wy = 4.67cm3

prof11

P-01-312

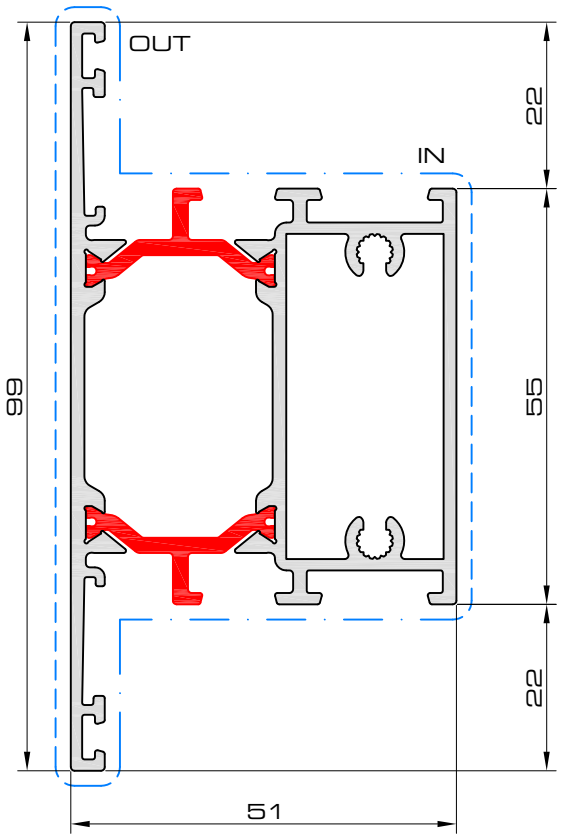

Ix = 21.61cm4
Iy = 31.10cm4

Wx = 7.65cm3
Wy = 6.28cm3

prof12

P-01-313

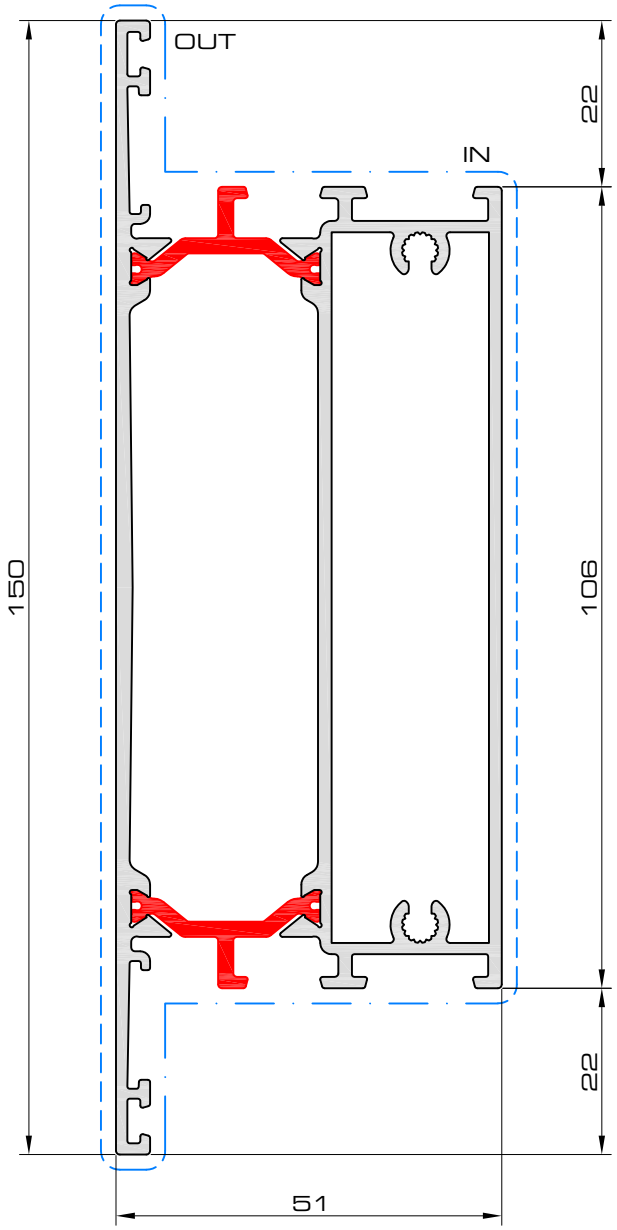

Ix = 33.32cm4
Iy = 134.44cm4

Wx = 12.05cm3
Wy = 17.92cm3

prof13

P-01-320

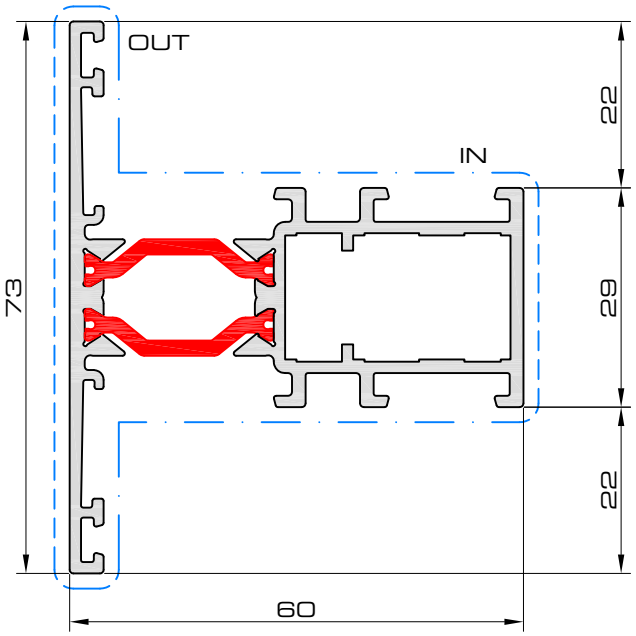

	OUT	IN
	-	A-TV-001
		A-TV-005
V	-	A-VH-1621
V	-	A-VT-1621

x y y x	Ix = 39.72cm4 Iy = 10.22cm4 Wx = 8.79cm3 Wy = 2.8cm3

P-01-321

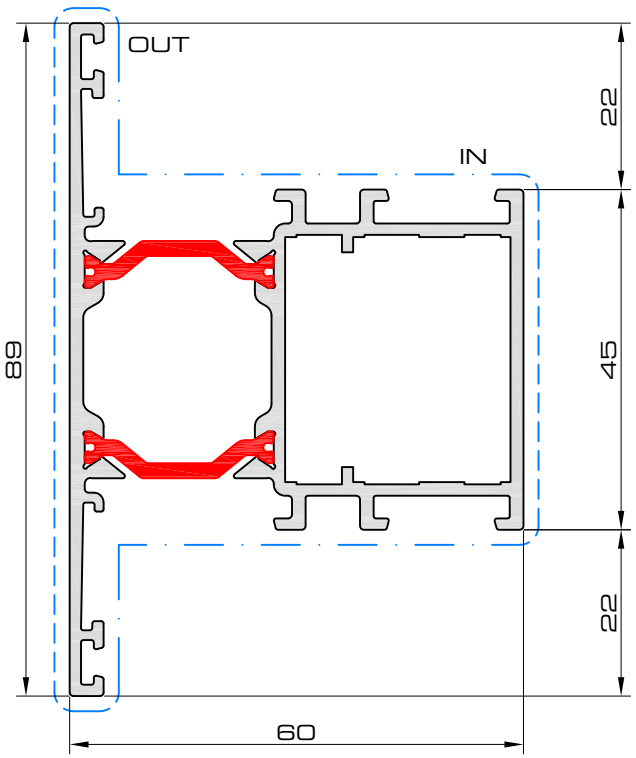

	OUT	IN
	-	A-TV-002
V	-	A-VH-3221
V	-	A-VT-3221L
V	-	A-VT-3221R

x y y x	Ix = 26.36cm4 Iy = 21.82cm4 Wx = 7.57cm3 Wy = 4.9cm3

prof22

P-01-400

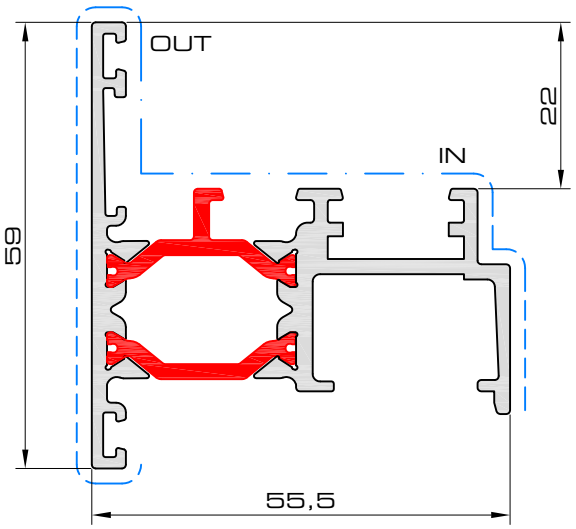

Ix = 12.48cm4	
Iy = 5.52cm4	
Wx = 3.32cm3	
Wy = 1.70cm3	

P-01-405

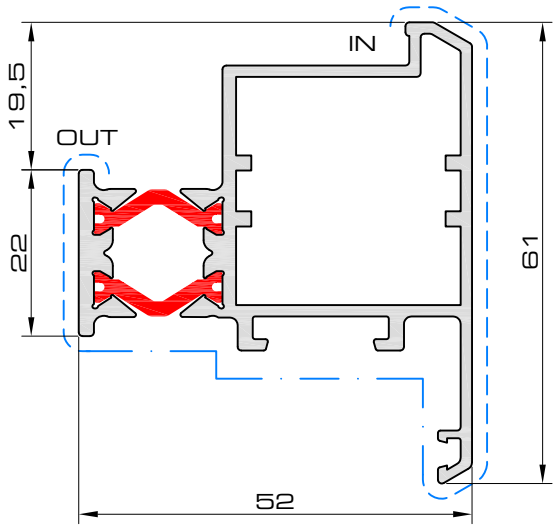

	OUT	IN
P	-	A-PH-3025
S	-	A-SH-3025
	-	-
V	-	-

Ix = 23.84cm4	
Iy = 8.58cm4	
Wx = 6.06cm3	
Wy = 2.59cm3	

P-01-404

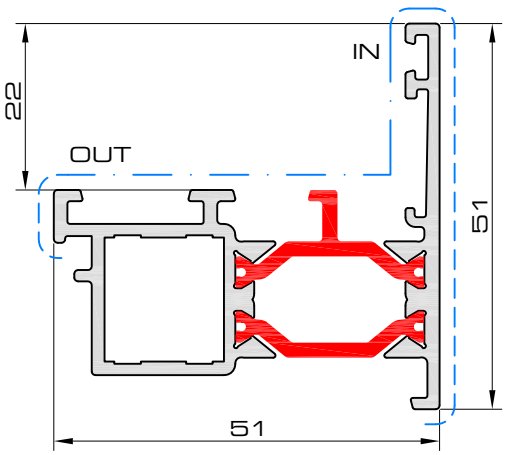

	OUT	IN
P	A-PH-1616	-

Ix = 10.53cm4	
Iy = 4.53cm4	
Wx = 3.55cm3	
Wy = 1.46cm3	

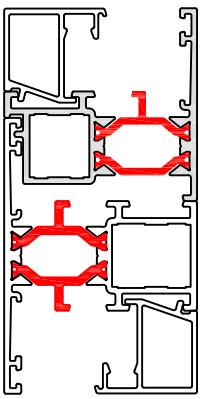

prof14

P-01-700

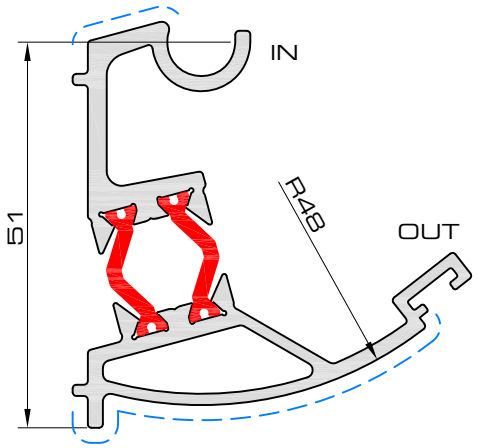

P-01-702

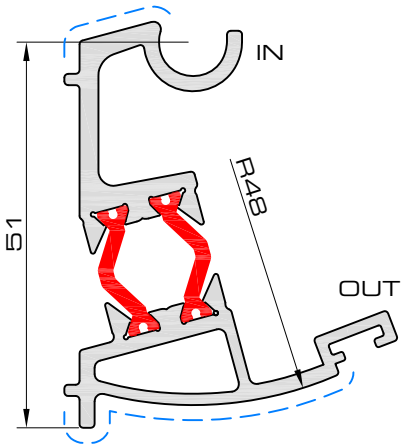

P-01-701

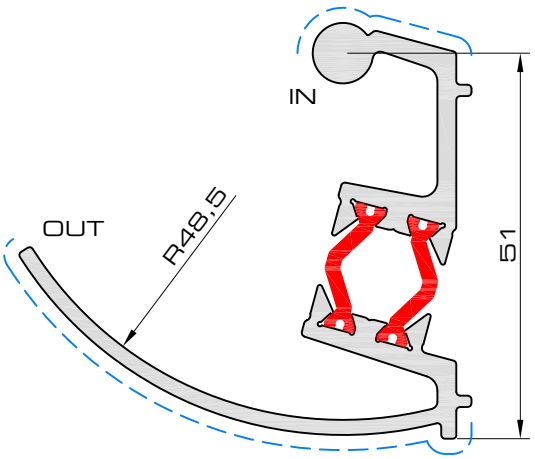

P-01-703

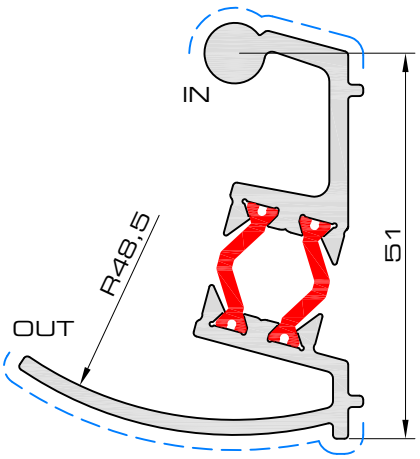

prof15

P-01-720

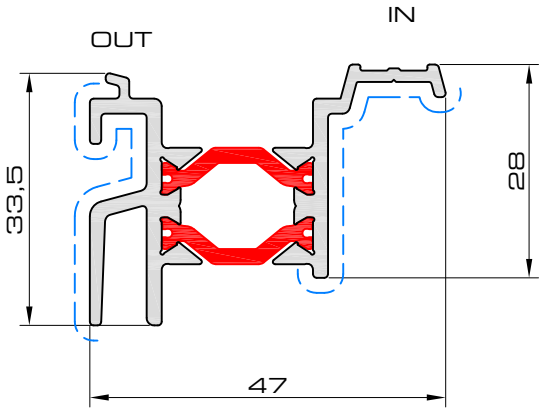

P-01-721

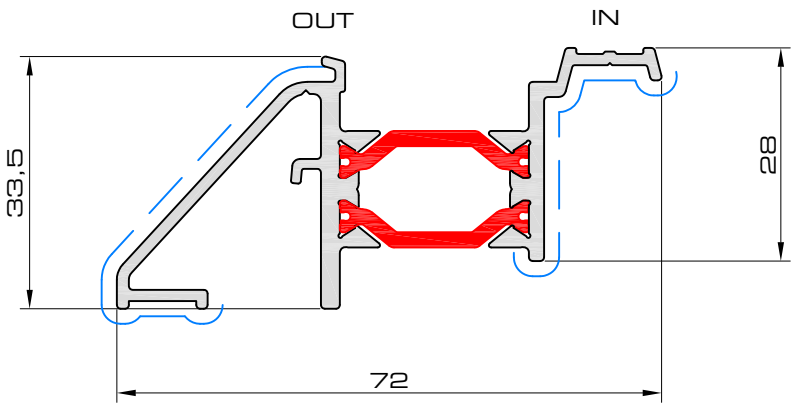

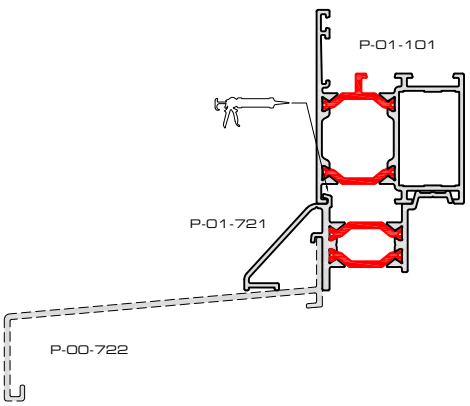

prof26

P-01-500

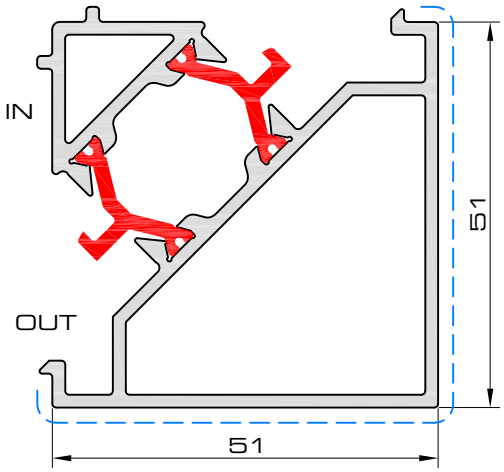

P-01-510

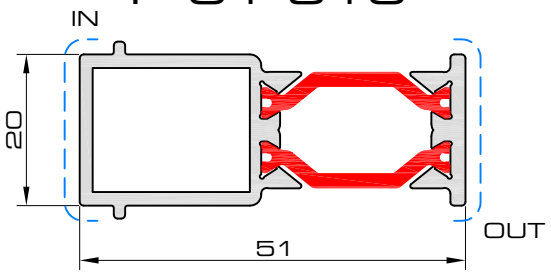

P-00-500

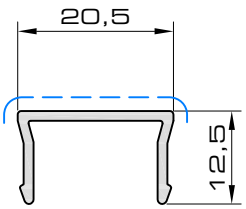

P-01-530

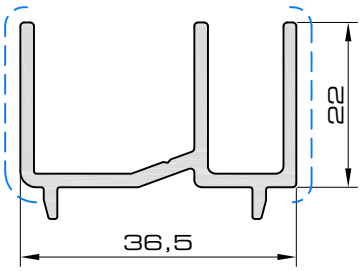

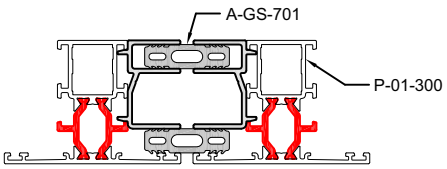

P-01-900

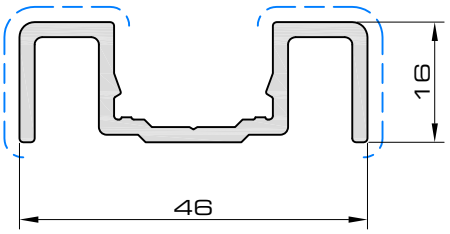

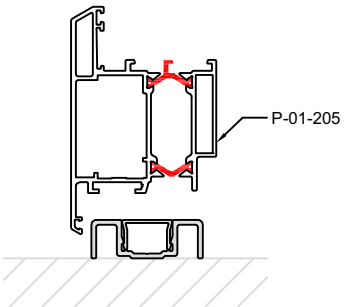

prof16

P-C1-901

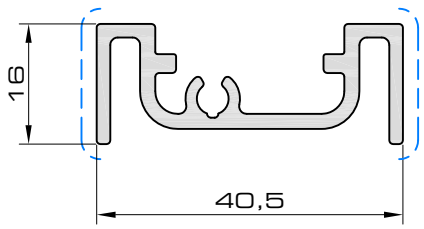

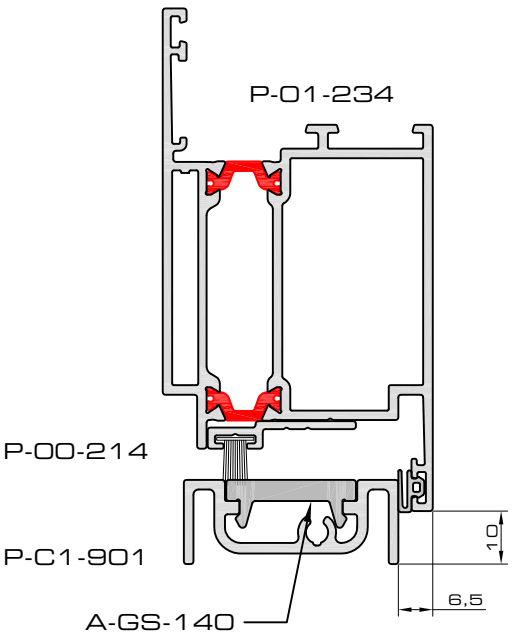

prof37

P-00-101

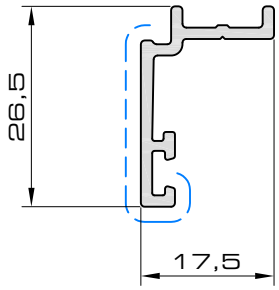

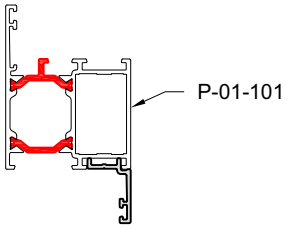

P-00-203

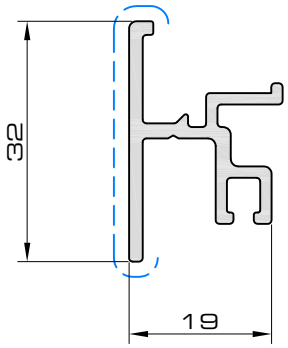

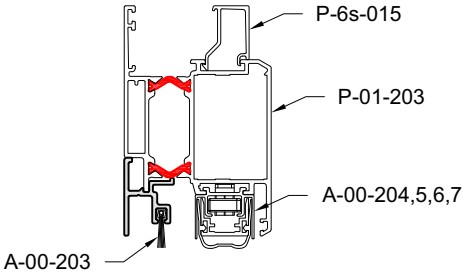

P-00-204

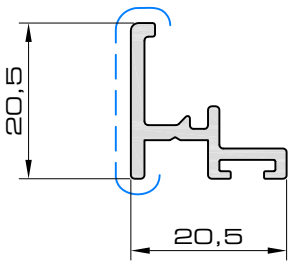

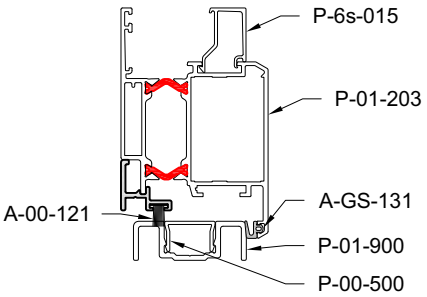

P-00-208

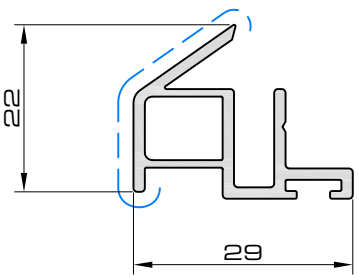

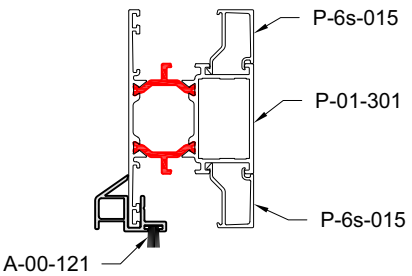

prof19

P-00-213

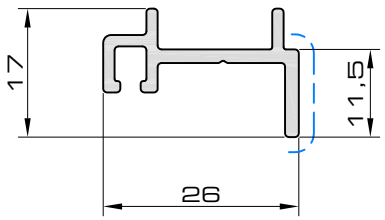

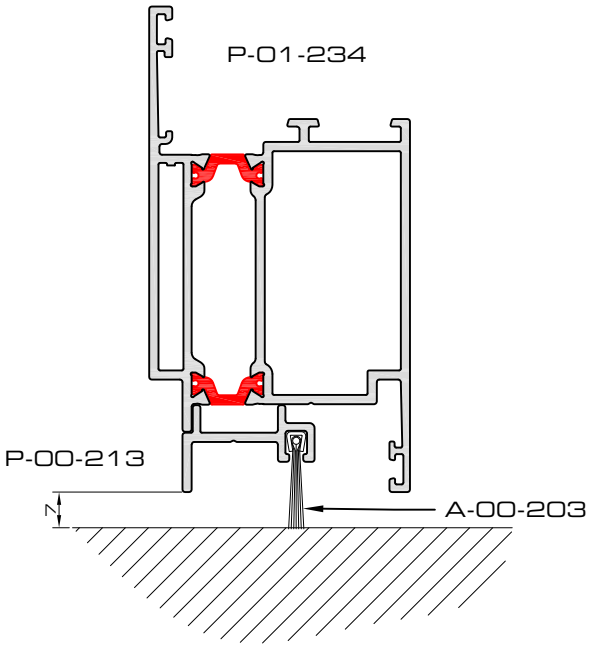

P-00-214

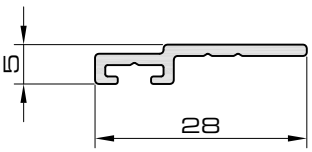

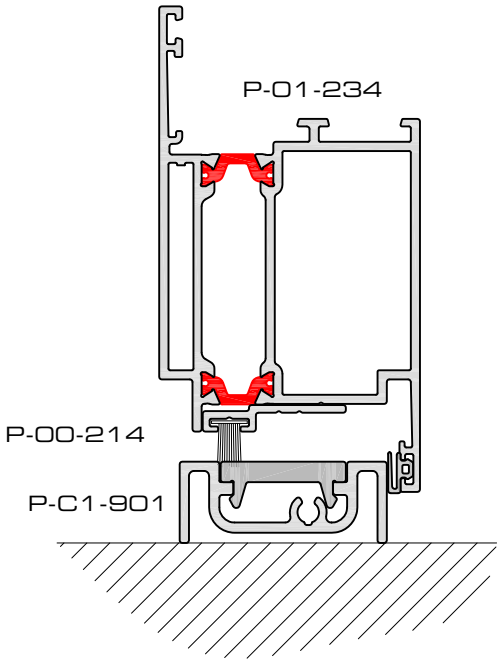

prof38

P-00-601

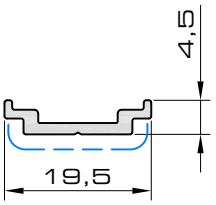

P-00-602

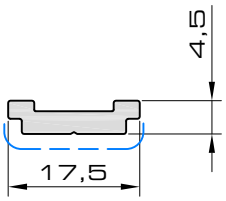

P-00-610

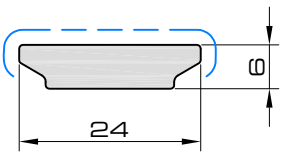

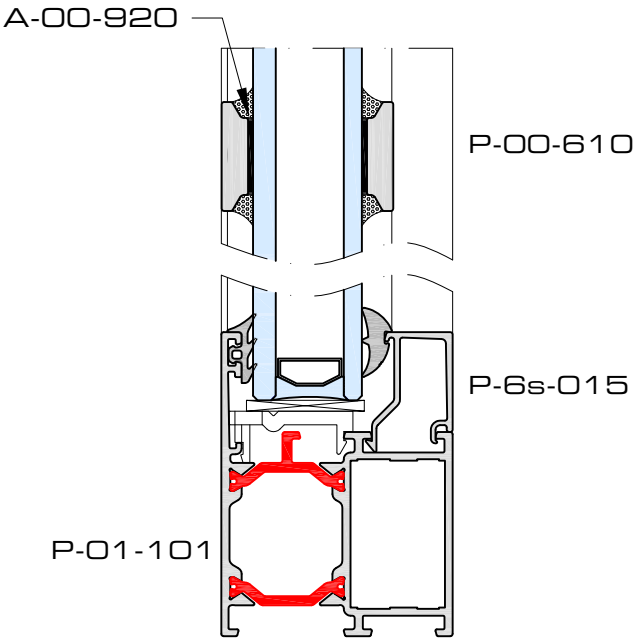

prof29

P-00-511

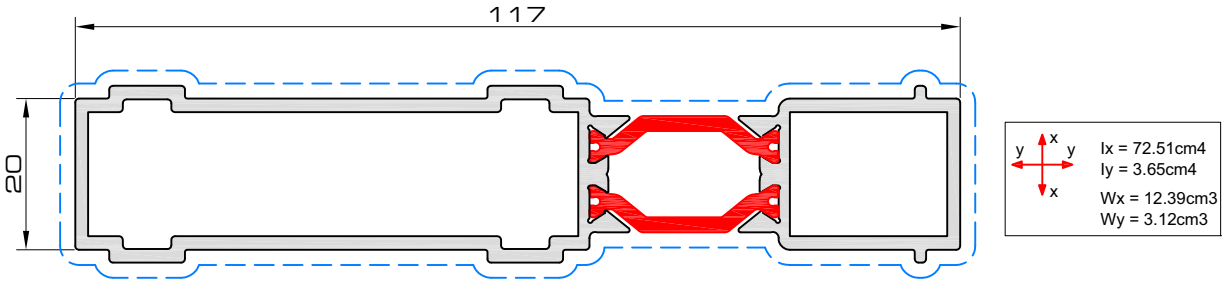

P-00-512

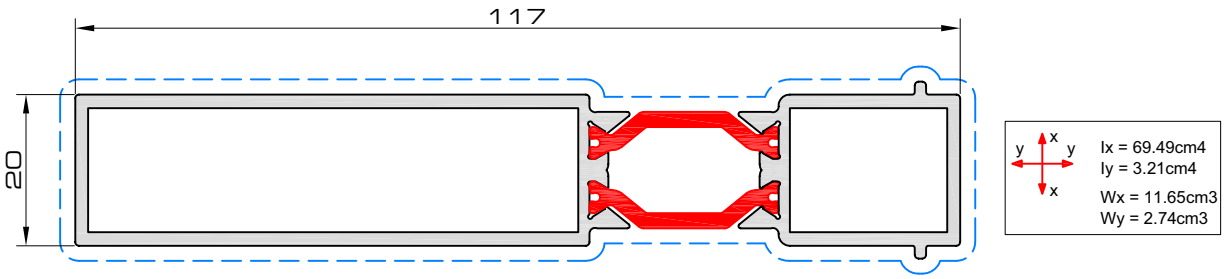

P-00-515

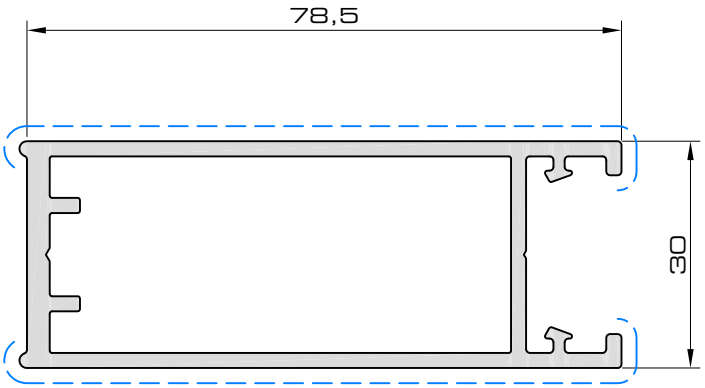

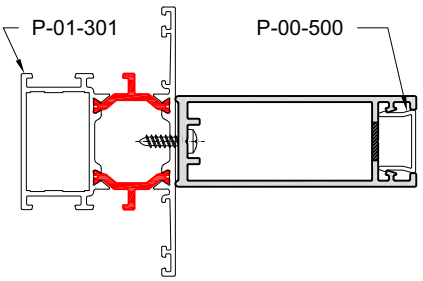

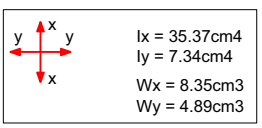

prof20

P-00-703

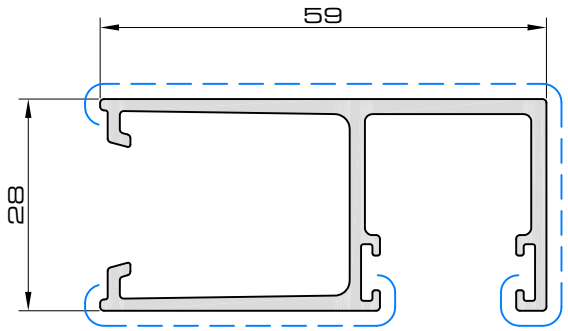

P-00-704

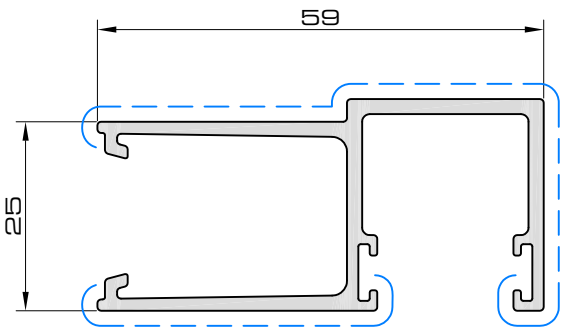

P-00-706

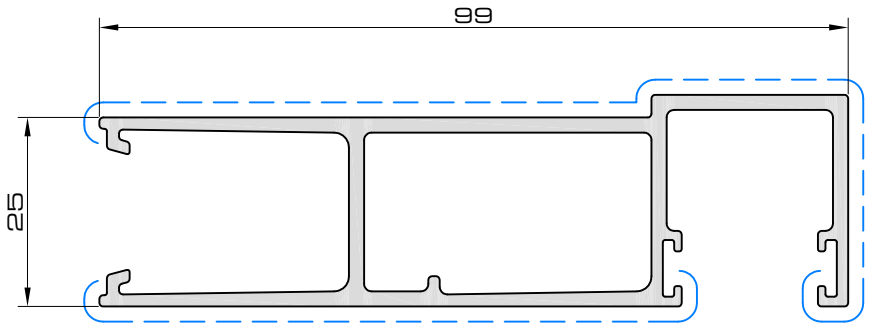

P-00-705

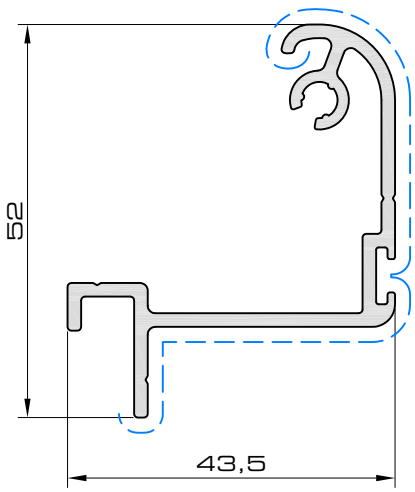

P-00-707

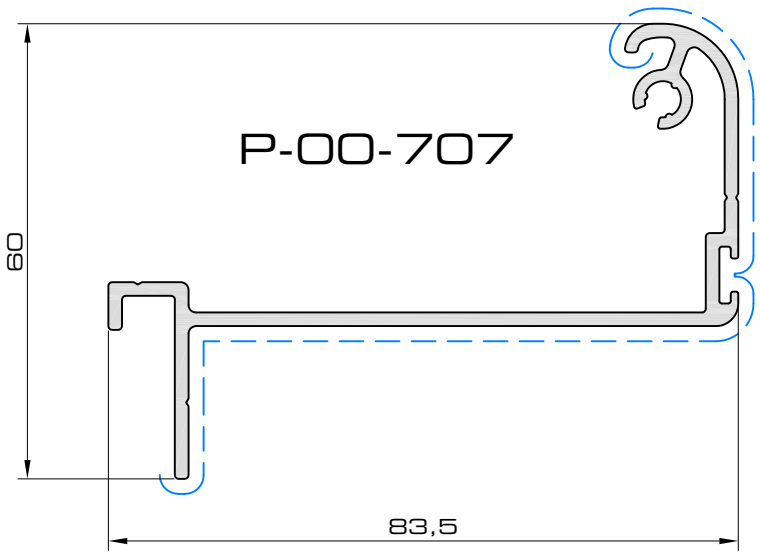

prof28

P-00-720

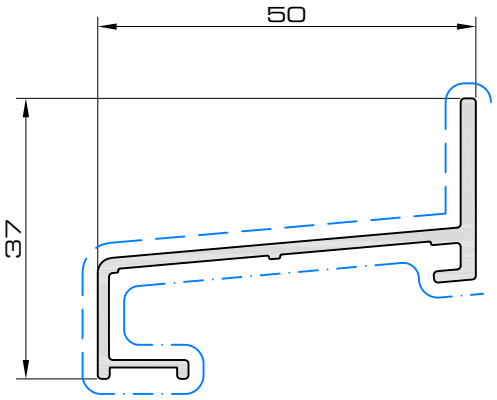

P-00-721

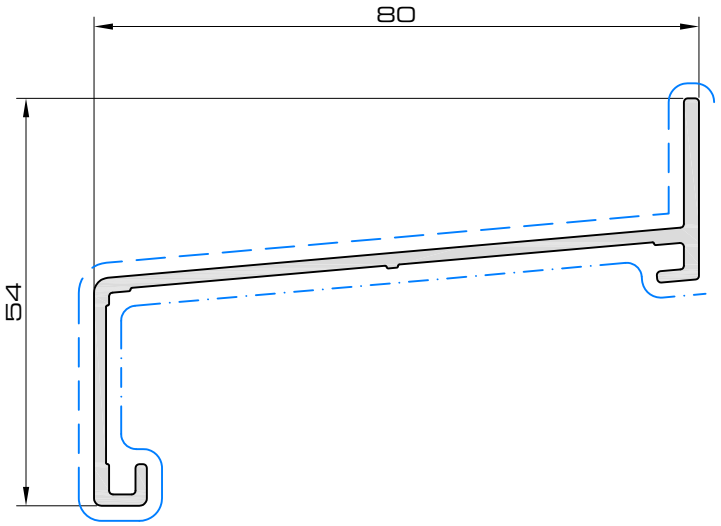

P-00-722

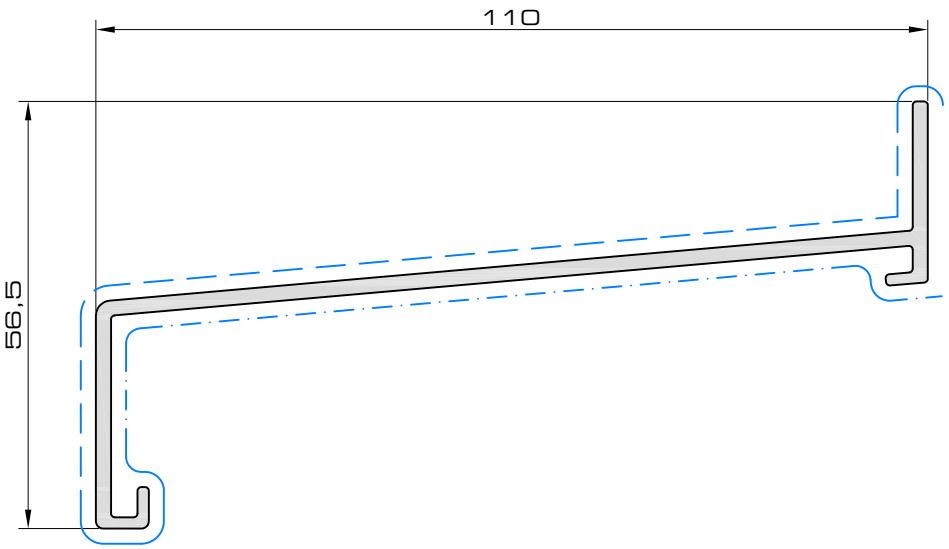

prof8

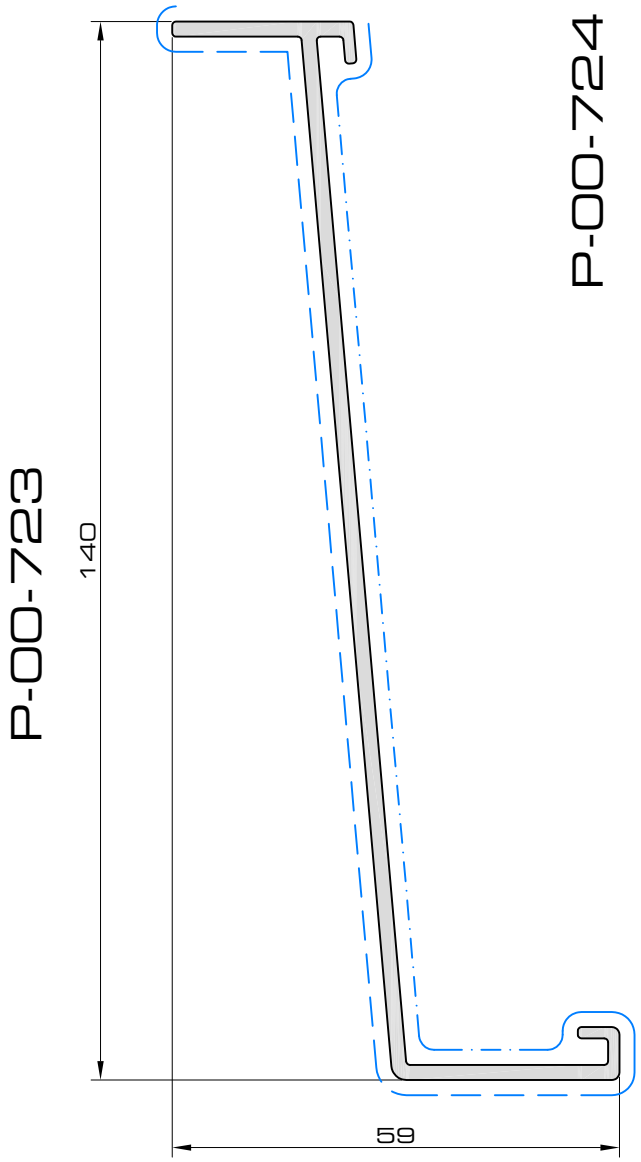

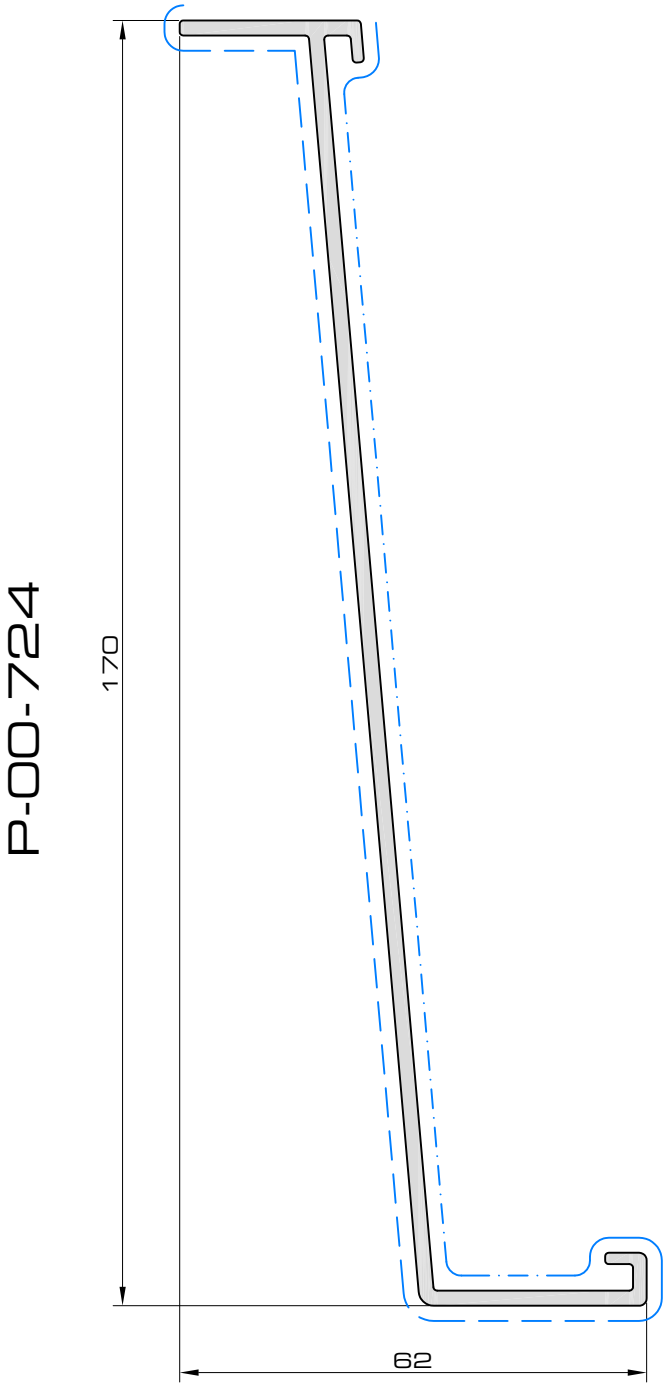

prof9

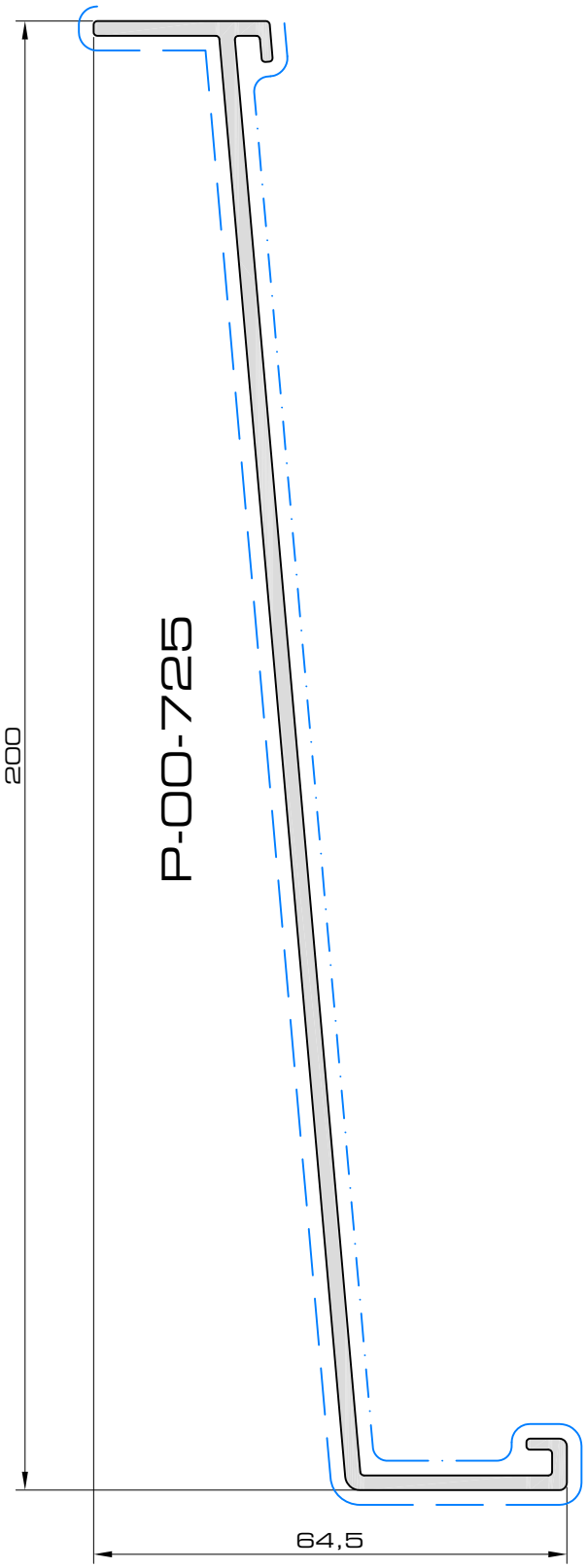

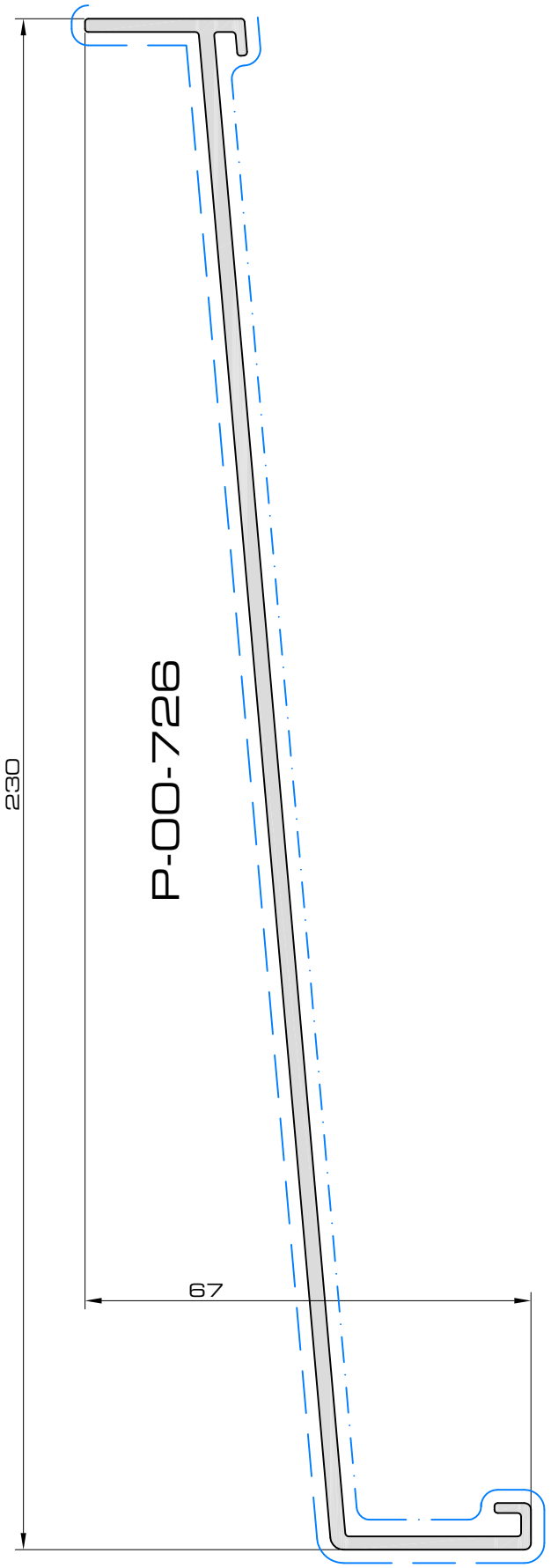

prof10

P-6s-003

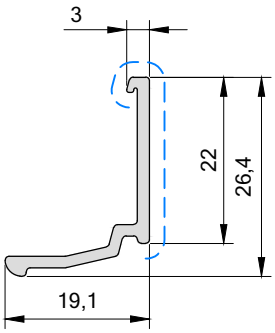

P-6s-007

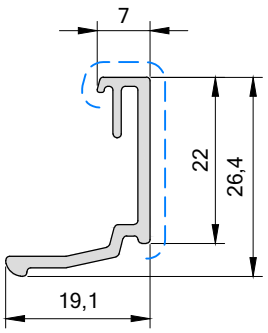

P-6s-011

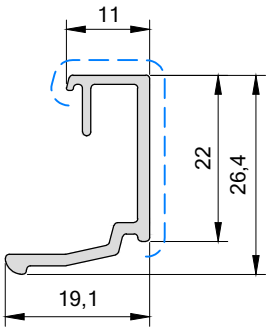

P-6s-013

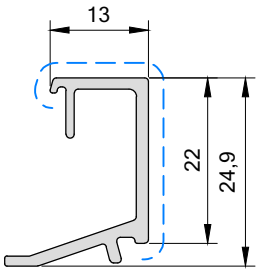

P-6s-015

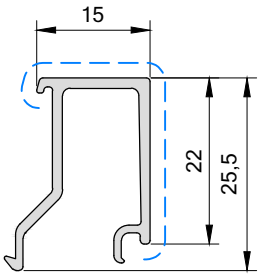

P-6s-019

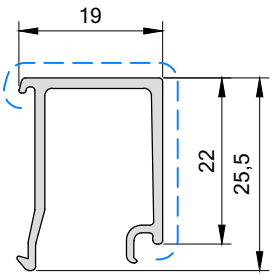

P-6s-021

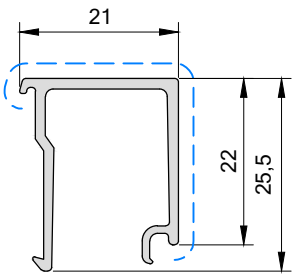

P-6s-023

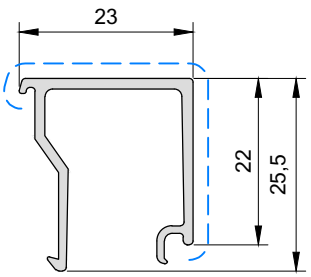

P-6s-025

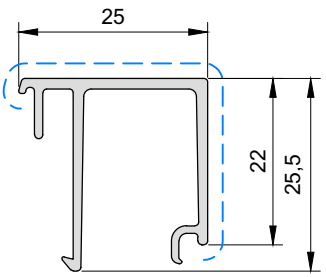

P-6s-027

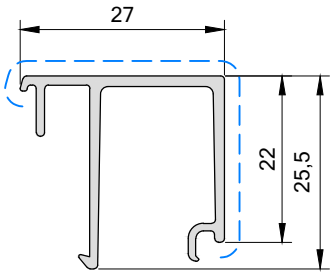

P-6s-029

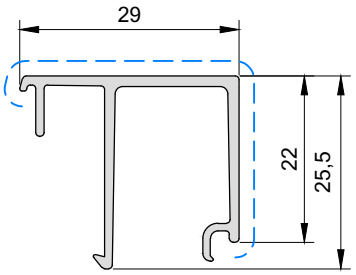

P-6s-031

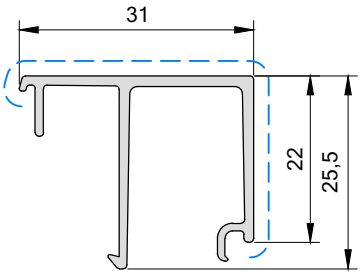

P-6s-033

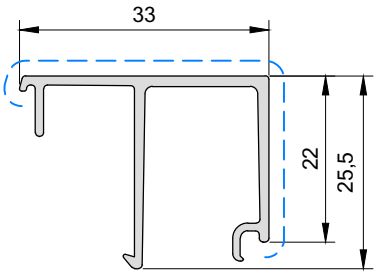

P-6s-035

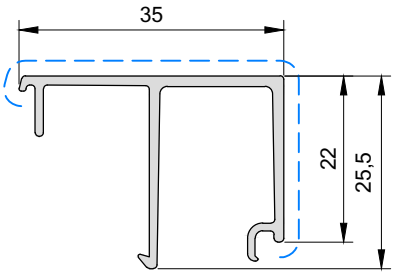

P-6s-037

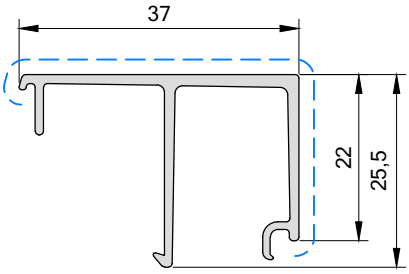

P-6s-039

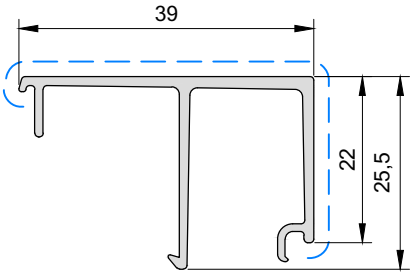

P-6s-041

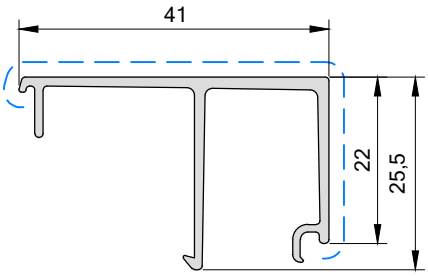

P-6s-043

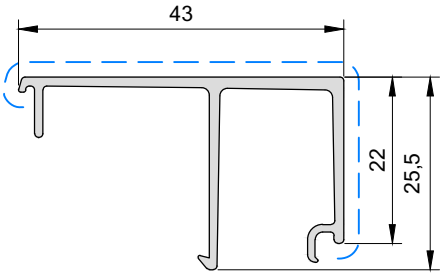

P-6s-045

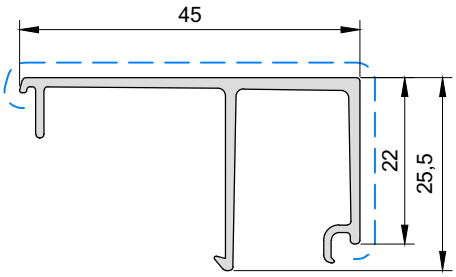

P-6s-048

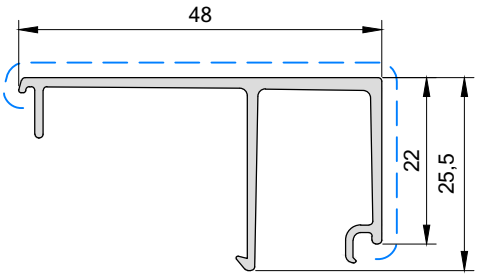

P-6s-J29

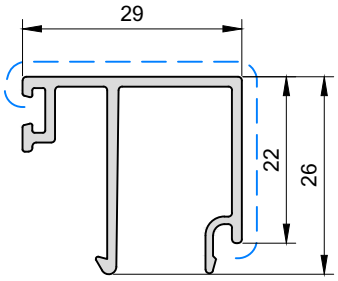

P-6s-J33

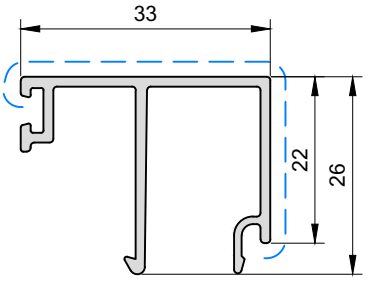

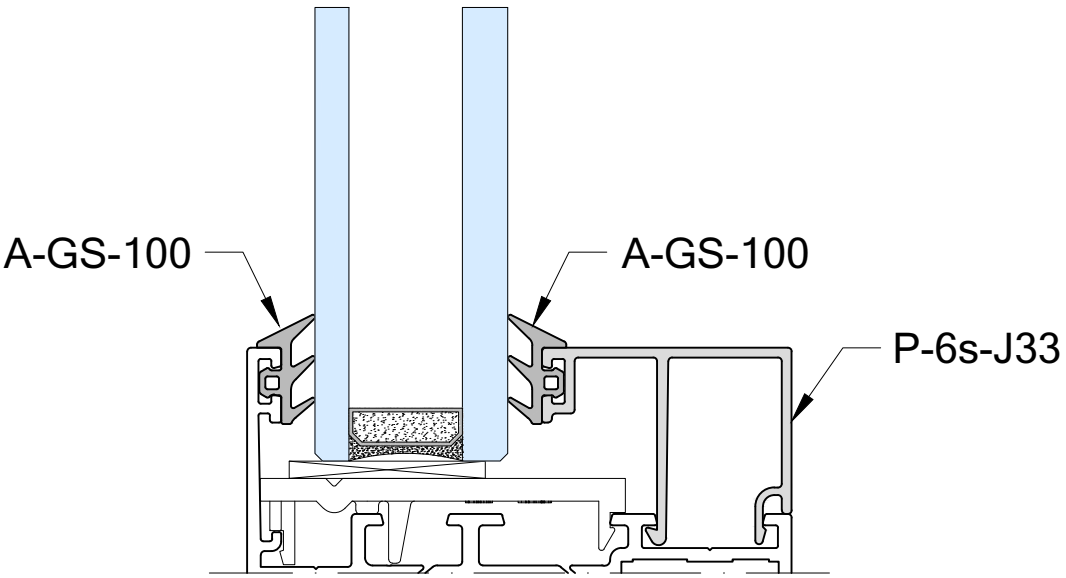

prof1b

P-6b-015

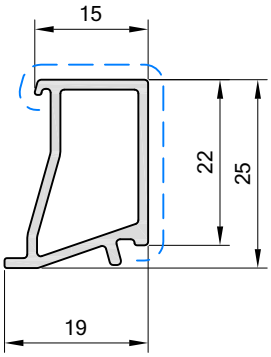

P-6b-019

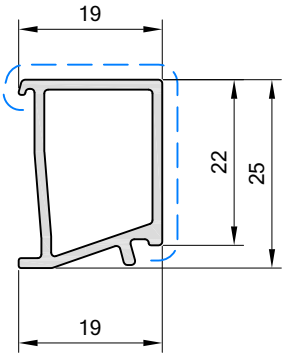

P-6b-021

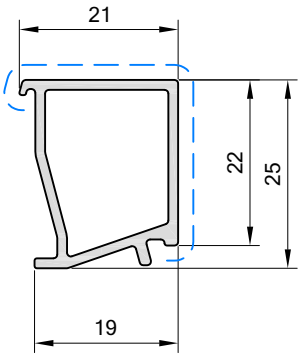

P-6b-023

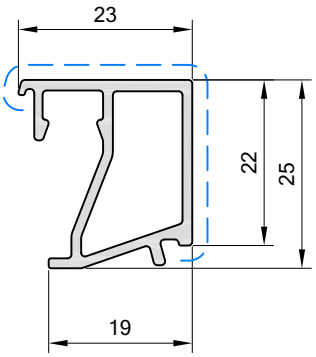

P-6b-025

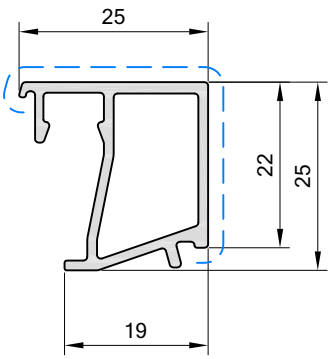

P-6b-027

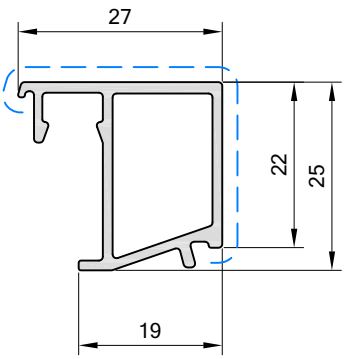

prof2

P-6b-029

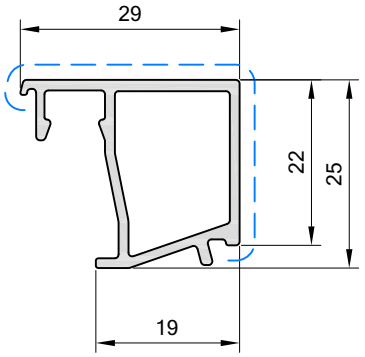

P-6b-031

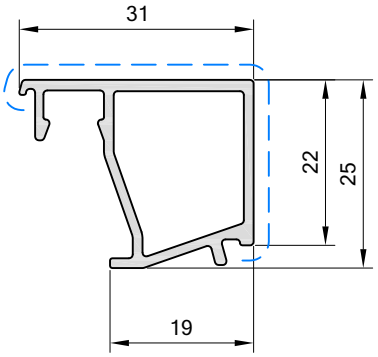

P-6b-033

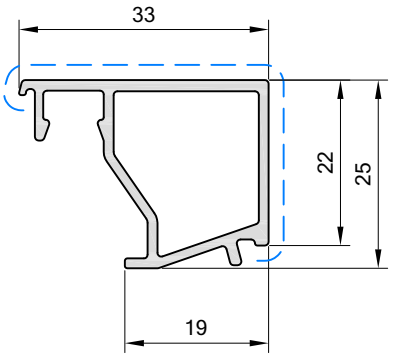

P-6b-035

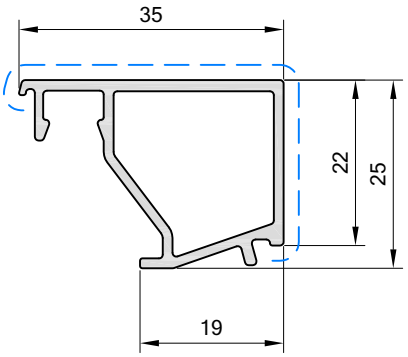

P-6b-037

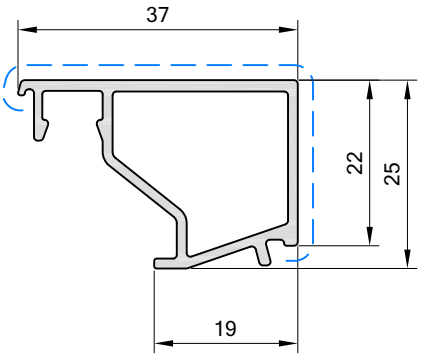

prof2

P-6b-039

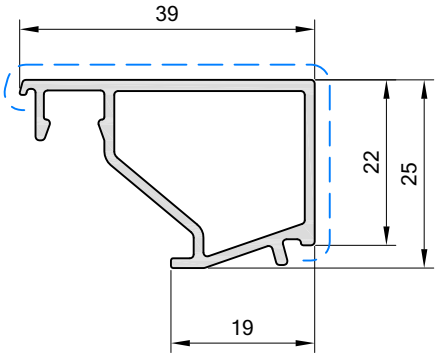

P-6b-042

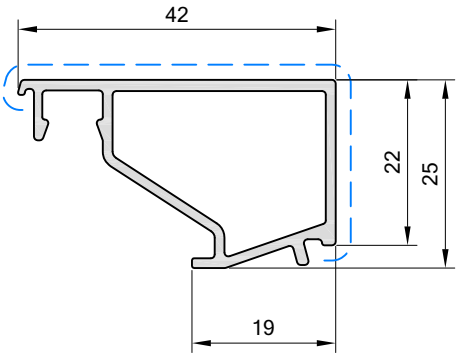

P-6b-043

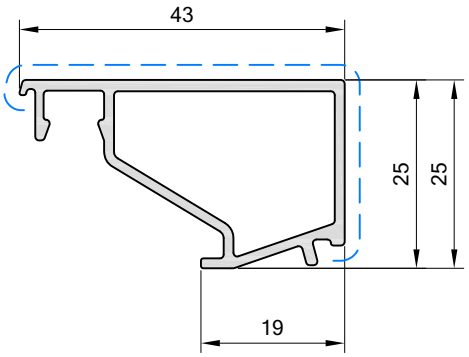

P-6b-045

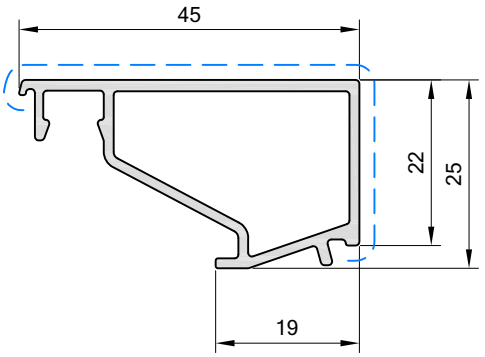

P-6b-048

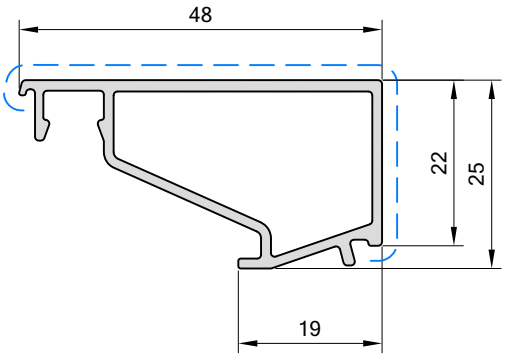

prof2

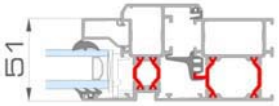

	of / ou / or			of / ou / or	
4	P-6s-035	P-6b-035	A-GS-304	A-GS-100	A-GS-110
5	P-6s-033	P-6b-033	A-GS-305	A-GS-100	A-GS-110
6	P-6s-033	P-6b-033	A-GS-304	A-GS-100	A-GS-110
7	P-6s-031	P-6b-031	A-GS-305	A-GS-100	A-GS-110
8	P-6s-031	P-6b-031	A-GS-304	A-GS-100	A-GS-110
9	P-6s-029	P-6b-029	A-GS-305	A-GS-100	A-GS-110
10	P-6s-029	P-6b-029	A-GS-304	A-GS-100	A-GS-110
11	P-6s-027	P-6b-027	A-GS-305	A-GS-100	A-GS-110
12	P-6s-027	P-6b-027	A-GS-304	A-GS-100	A-GS-110
13	P-6s-025	P-6b-025	A-GS-305	A-GS-100	A-GS-110
14	P-6s-025	P-6b-025	A-GS-304	A-GS-100	A-GS-110
15	P-6s-023	P-6b-023	A-GS-305	A-GS-100	A-GS-110
16	P-6s-023	P-6b-023	A-GS-304	A-GS-100	A-GS-110
17	P-6s-021	P-6b-021	A-GS-305	A-GS-100	A-GS-110
18	P-6s-021	P-6b-021	A-GS-304	A-GS-100	A-GS-110
19	P-6s-019	P-6b-019	A-GS-305	A-GS-100	A-GS-110
20	P-6s-019	P-6b-019	A-GS-304	A-GS-100	A-GS-110
21	P-6s-015	P-6b-015	A-GS-308	A-GS-100	A-GS-110
22	P-6s-015	P-6b-015	A-GS-306	A-GS-100	A-GS-110
23	P-6s-015	P-6b-015	A-GS-305	A-GS-100	A-GS-110
24	P-6s-015	P-6b-015	A-GS-304	A-GS-100	A-GS-110
25	P-6s-013		A-GS-305	A-GS-100	A-GS-110
26	P-6s-013		A-GS-304	A-GS-100	A-GS-110
27	P-6s-011		A-GS-305	A-GS-100	A-GS-110
28	P-6s-011		A-GS-304	A-GS-100	A-GS-110
29	P-6s-007		A-GS-308	A-GS-100	A-GS-110
30	P-6s-007		A-GS-306	A-GS-100	A-GS-110
31	P-6s-007		A-GS-305	A-GS-100	A-GS-110
32	P-6s-007		A-GS-304	A-GS-100	A-GS-110
33	P-6s-003		A-GS-308	A-GS-100	A-GS-110
34	P-6s-003		A-GS-306	A-GS-100	A-GS-110
35	P-6s-003		A-GS-305	A-GS-100	A-GS-110
36	P-6s-003		A-GS-304	A-GS-100	A-GS-110

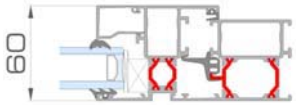

Variant! Planea

	of / ou / or			of / ou / or	
4	P-6s-043	P-6b-043	A-GS-305	A-GS-100	A-GS-110
5	P-6s-043	P-6b-043	A-GS-304	A-GS-100	A-GS-110
6		P-6b-042	A-GS-304	A-GS-100	A-GS-110
	P-6s-041		A-GS-305	A-GS-100	A-GS-110
7		P-6b-039	A-GS-306	A-GS-100	A-GS-110
	P-6s-041		A-GS-304	A-GS-100	A-GS-110
8	P-6s-039	P-6b-039	A-GS-305	A-GS-100	A-GS-110
9	P-6s-039	P-6b-039	A-GS-304	A-GS-100	A-GS-110
10	P-6s-037	P-6b-037	A-GS-305	A-GS-100	A-GS-110
11	P-6s-037	P-6b-037	A-GS-304	A-GS-100	A-GS-110
12	P-6s-035	P-6b-035	A-GS-305	A-GS-100	A-GS-110
13	P-6s-035	P-6b-035	A-GS-304	A-GS-100	A-GS-110
14	P-6s-033	P-6b-033	A-GS-305	A-GS-100	A-GS-110
15	P-6s-033	P-6b-033	A-GS-304	A-GS-100	A-GS-110
16	P-6s-031	P-6b-031	A-GS-305	A-GS-100	A-GS-110
17	P-6s-031	P-6b-031	A-GS-304	A-GS-100	A-GS-110
18	P-6s-029	P-6b-029	A-GS-305	A-GS-100	A-GS-110
19	P-6s-029	P-6b-029	A-GS-304	A-GS-100	A-GS-110
20	P-6s-027	P-6b-027	A-GS-305	A-GS-100	A-GS-110
21	P-6s-027	P-6b-027	A-GS-304	A-GS-100	A-GS-110
22	P-6s-025	P-6b-025	A-GS-305	A-GS-100	A-GS-110
23	P-6s-025	P-6b-025	A-GS-304	A-GS-100	A-GS-110
24	P-6s-023	P-6b-023	A-GS-305	A-GS-100	A-GS-110
25	P-6s-023	P-6b-023	A-GS-304	A-GS-100	A-GS-110
26	P-6s-021	P-6b-021	A-GS-305	A-GS-100	A-GS-110
27	P-6s-021	P-6b-021	A-GS-304	A-GS-100	A-GS-110
28	P-6s-019	P-6b-019	A-GS-305	A-GS-100	A-GS-110
29	P-6s-019	P-6b-019	A-GS-304	A-GS-100	A-GS-110
30	P-6s-015	P-6b-015	A-GS-308	A-GS-100	A-GS-110
31	P-6s-015	P-6b-015	A-GS-306	A-GS-100	A-GS-110
32	P-6s-015	P-6b-015	A-GS-305	A-GS-100	A-GS-110
33	P-6s-015	P-6b-015	A-GS-304	A-GS-100	A-GS-110
34	P-6s-013		A-GS-305	A-GS-100	A-GS-110
35	P-6s-013		A-GS-304	A-GS-100	A-GS-110
36	P-6s-011		A-GS-305	A-GS-100	A-GS-110
37	P-6s-011		A-GS-304	A-GS-100	A-GS-110
38	P-6s-007		A-GS-308	A-GS-100	A-GS-110
39	P-6s-007		A-GS-306	A-GS-100	A-GS-110
40	P-6s-007		A-GS-305	A-GS-100	A-GS-110
41	P-6s-007		A-GS-304	A-GS-100	A-GS-110
42	P-6s-003		A-GS-308	A-GS-100	A-GS-110
43	P-6s-003		A-GS-306	A-GS-100	A-GS-110
44	P-6s-003		A-GS-305	A-GS-100	A-GS-110
45	P-6s-003		A-GS-304	A-GS-100	A-GS-110

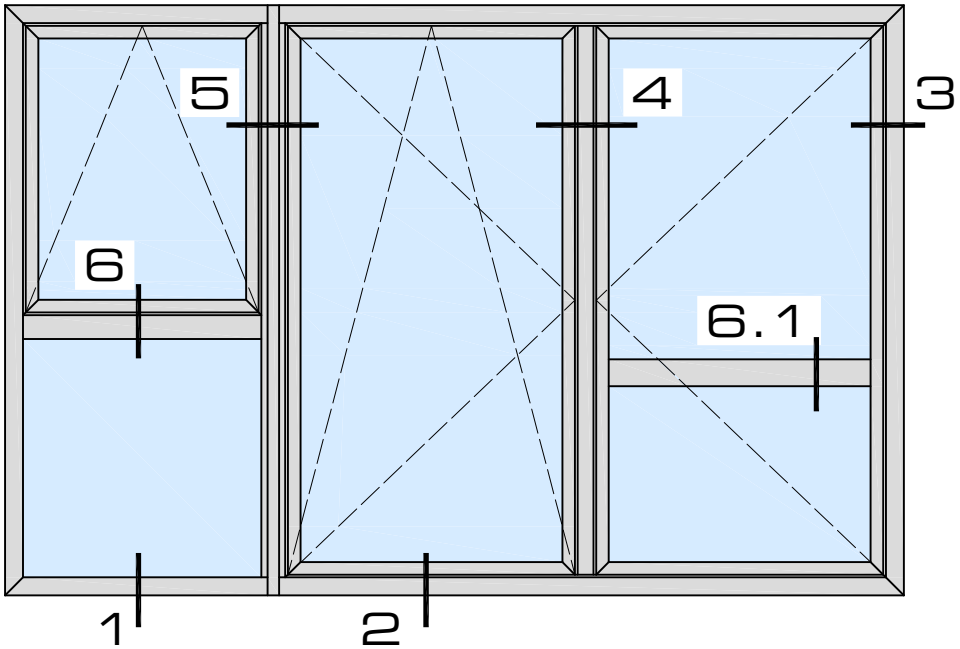

1: p101
2: p105
3: p107
4: p109
5: p110
6: p111
7: p115
8: p120
9: p122
10: p124

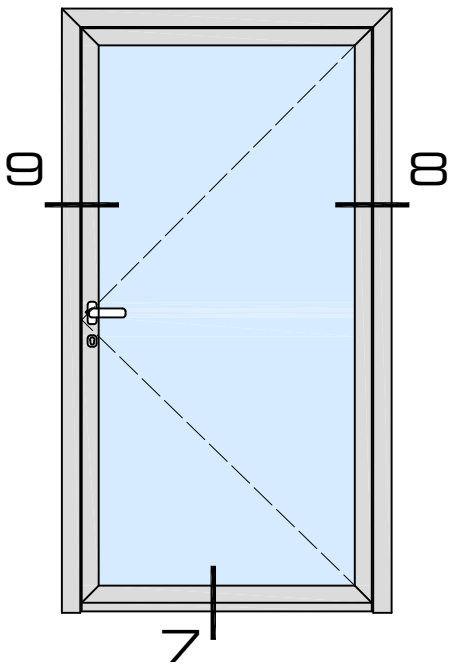

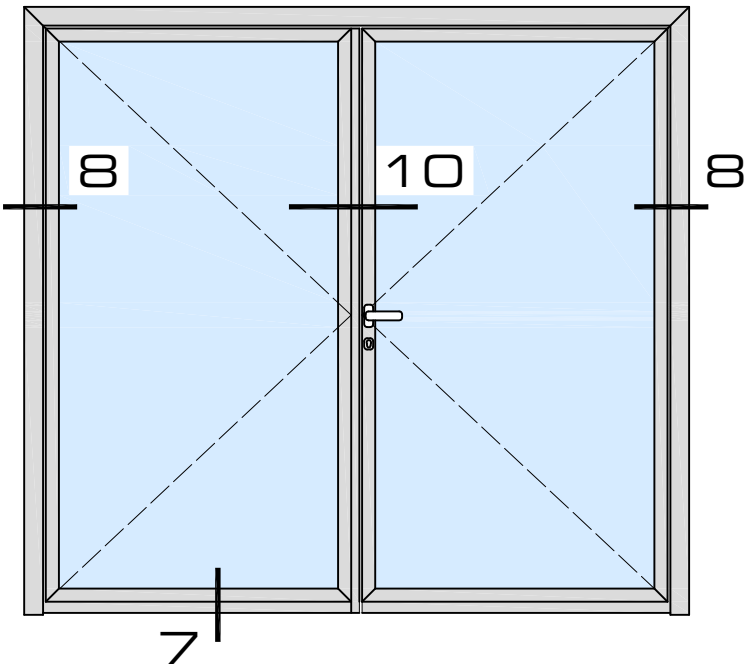

overzicht

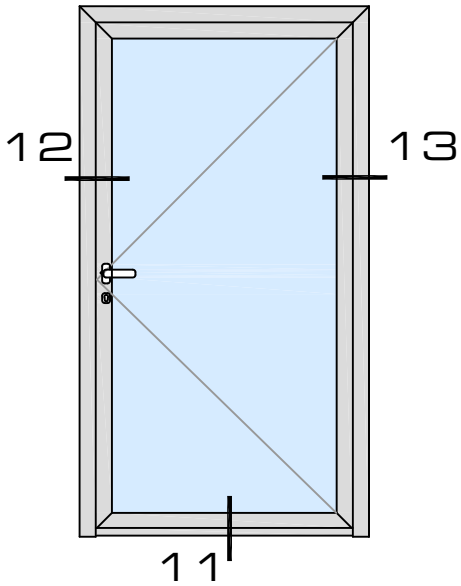

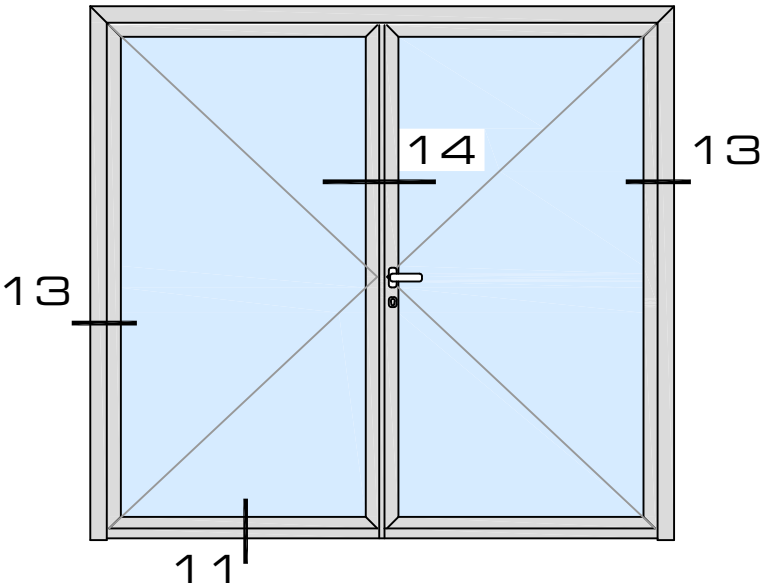

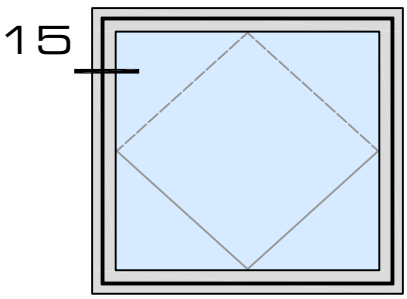

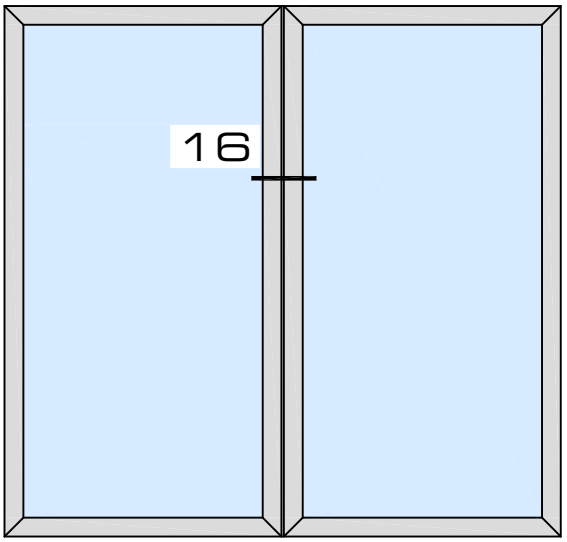

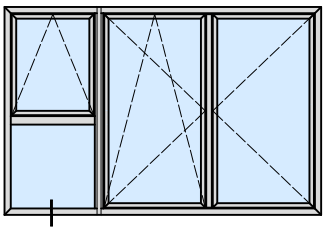

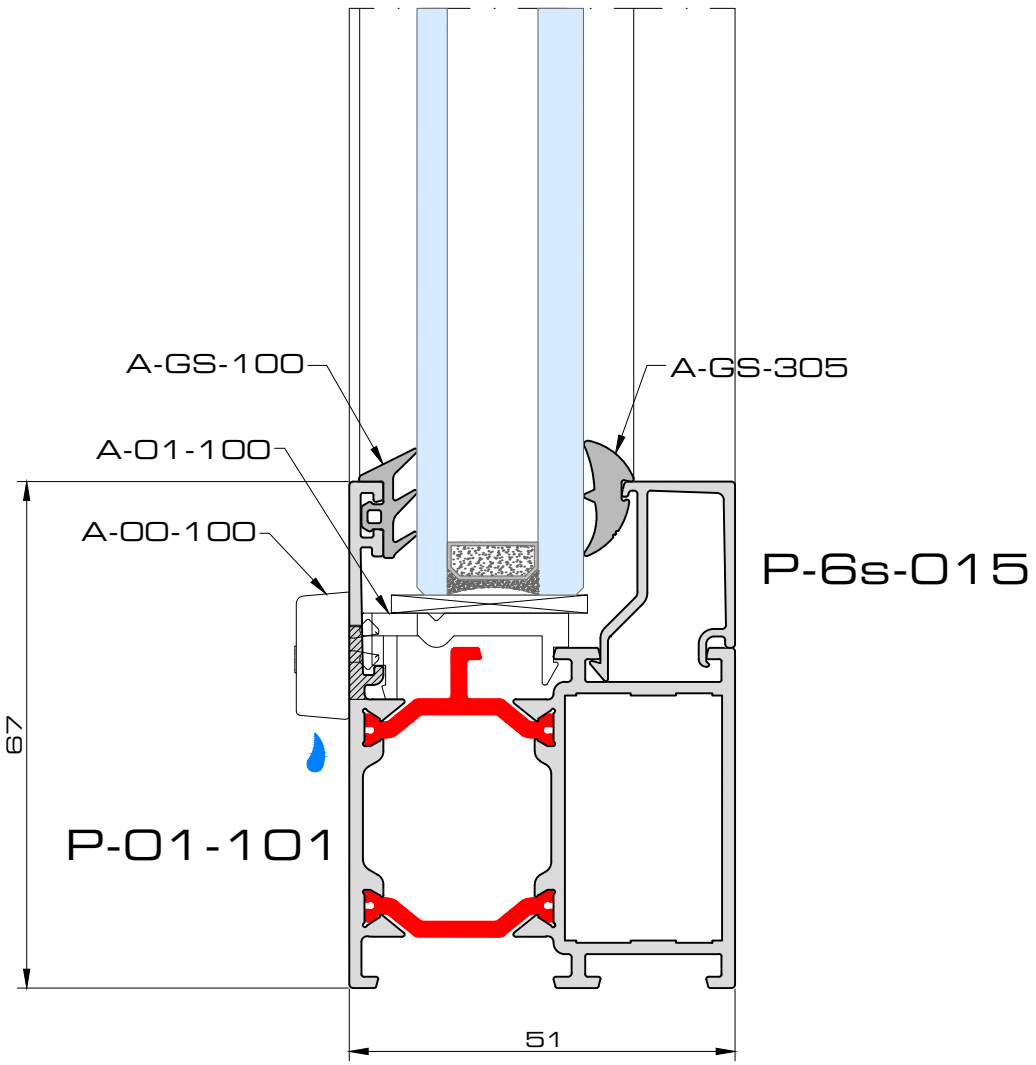

door1a

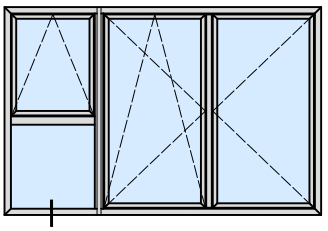

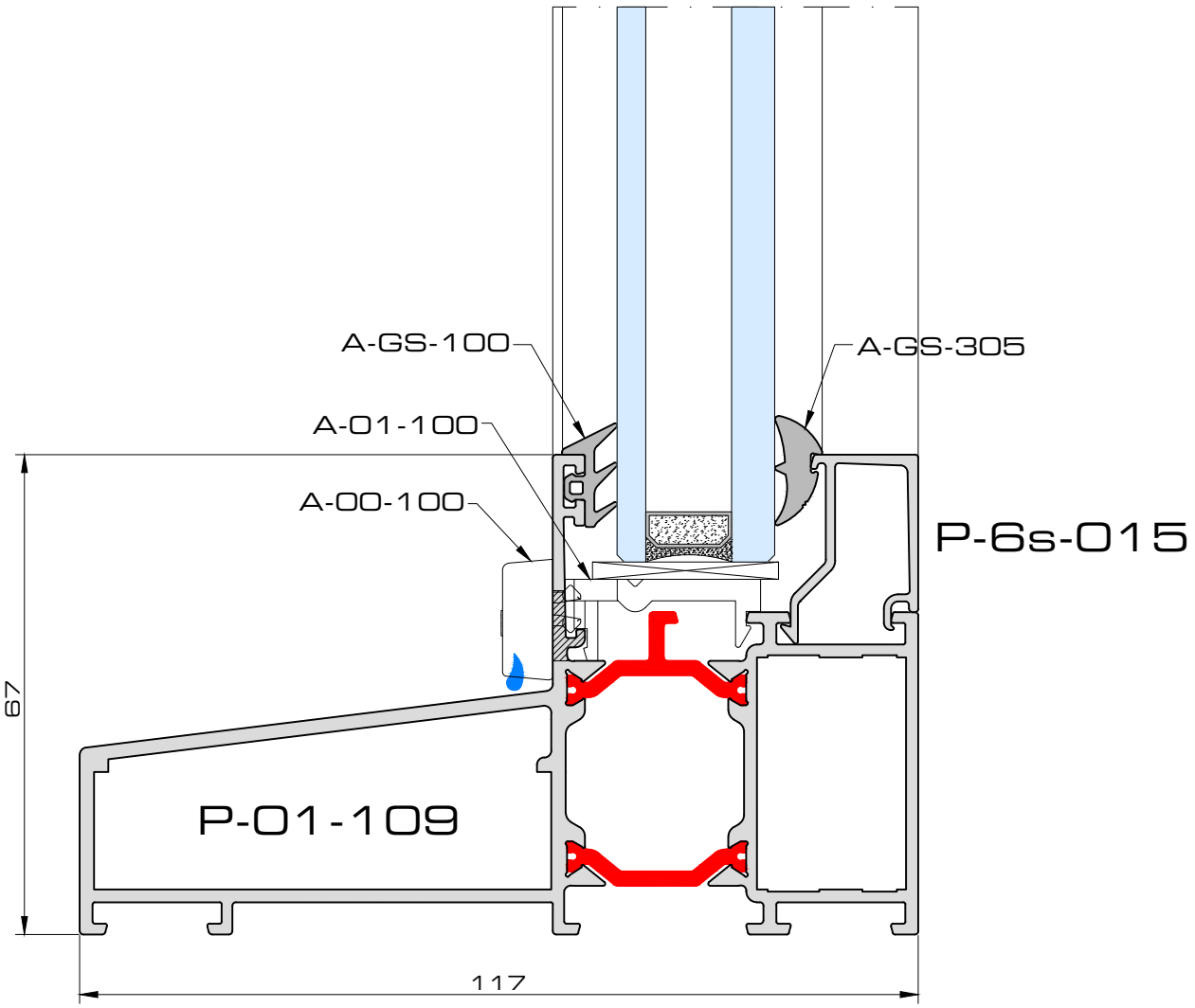

door1b

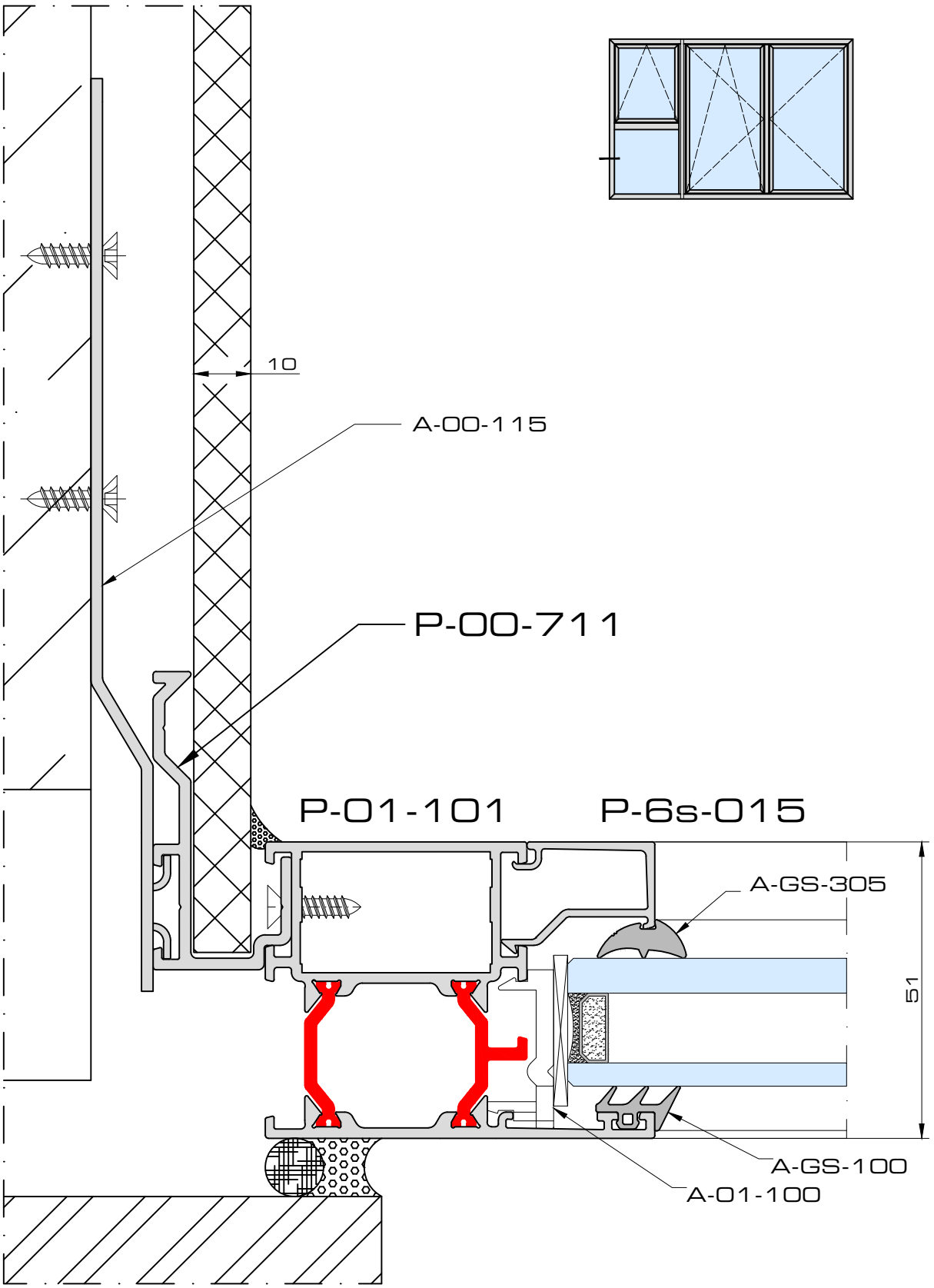

door1c

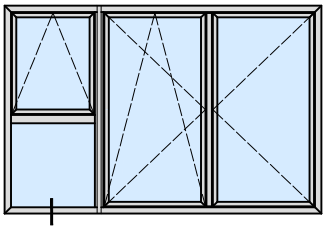

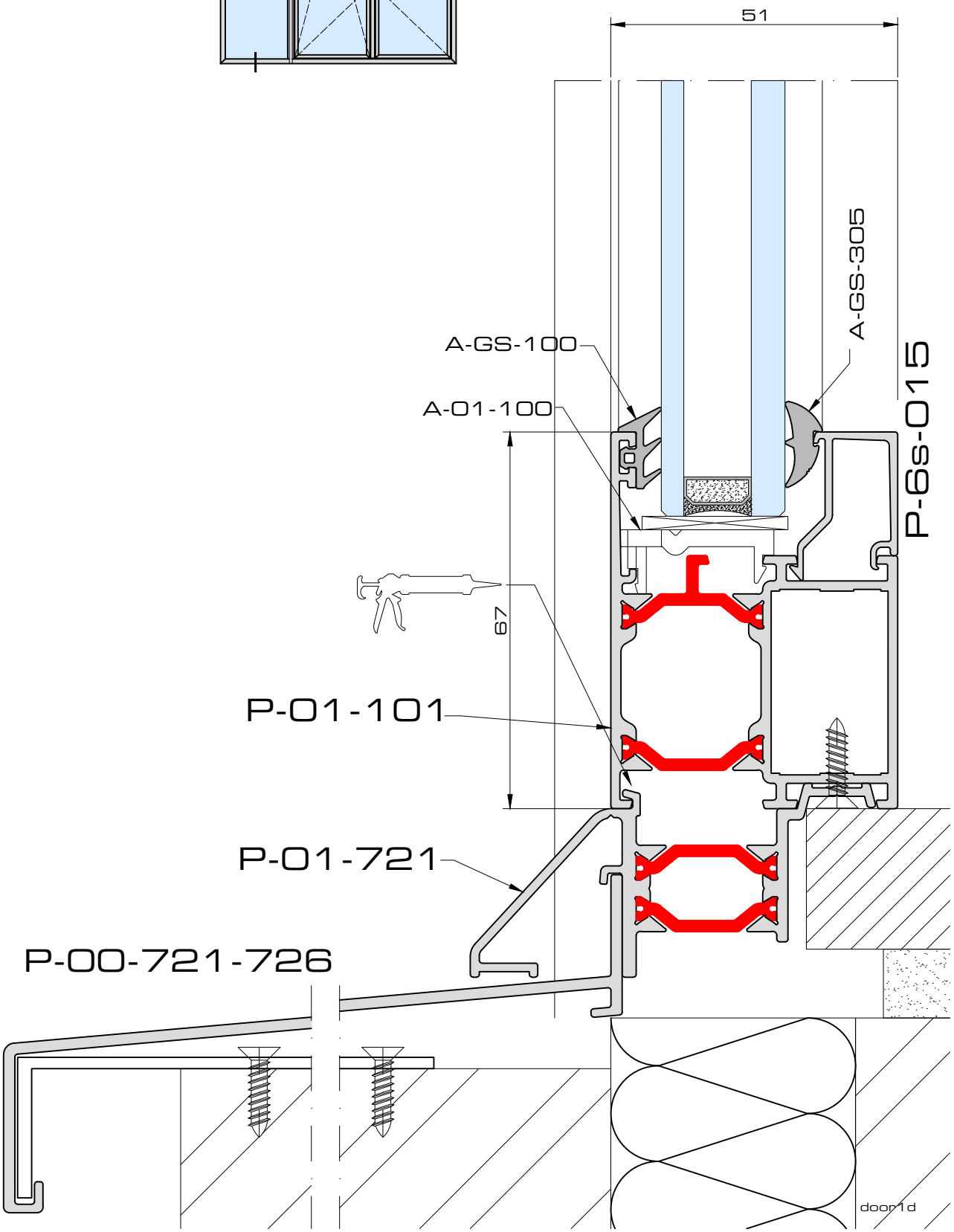
51
A-GS-305
A-GS-100
A-01-100
P-6s-015
67
P-01-101
P-01-721
P-00-721-726
door1d

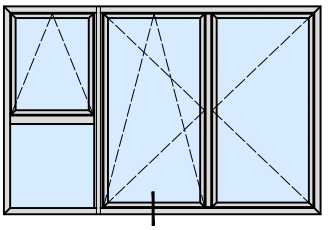

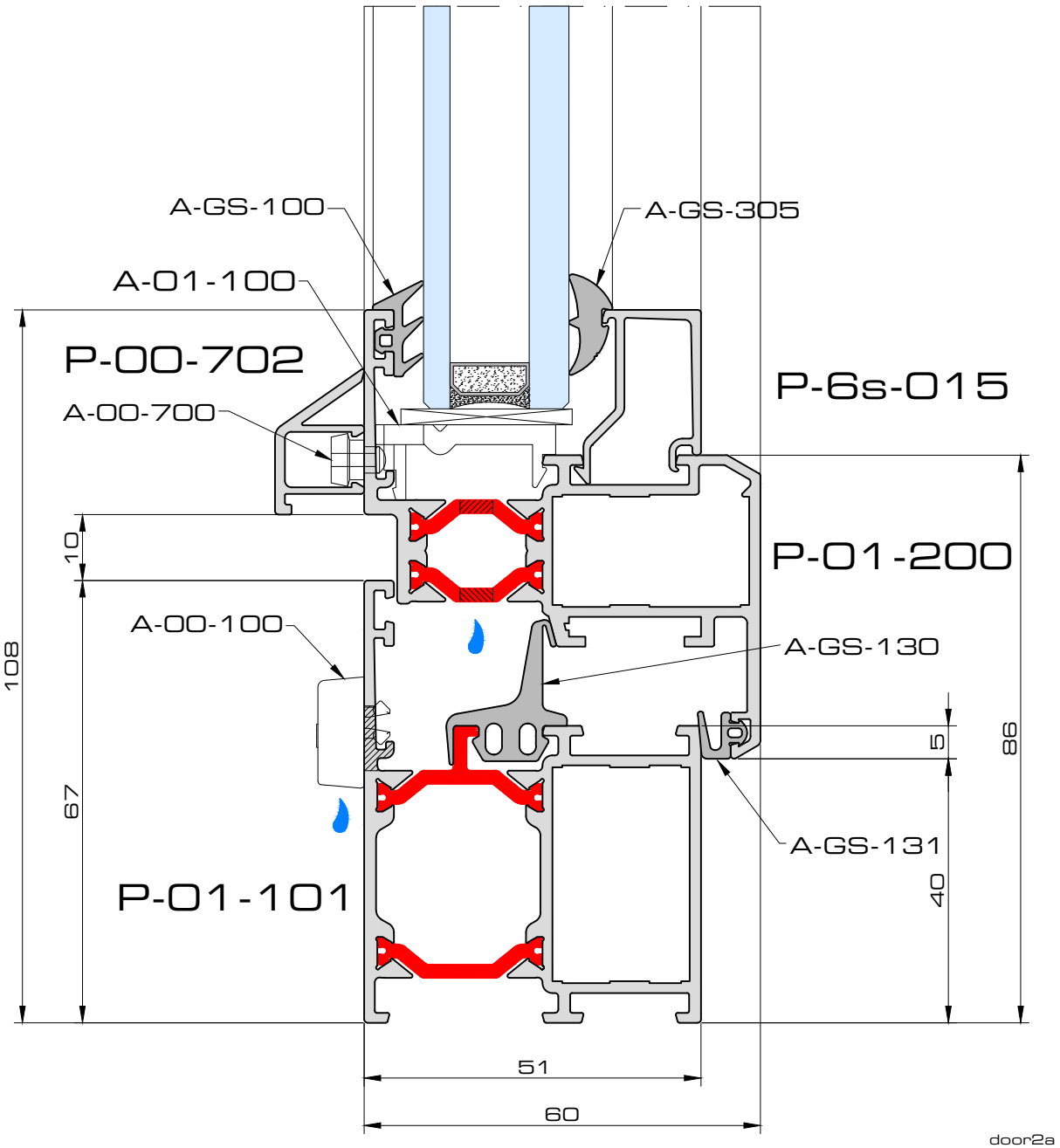
A-GS-100
A-GS-305
A-01-100
P-00-702
A-00-700
P-6s-015
P-01-200
10
108
A-00-100
A-GS-130
5
86
67
A-GS-131
40
P-01-101
51
60
door2a

Variant! Planea

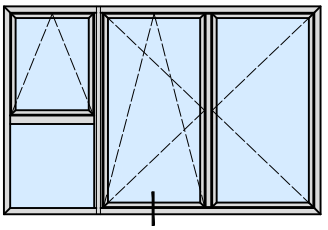

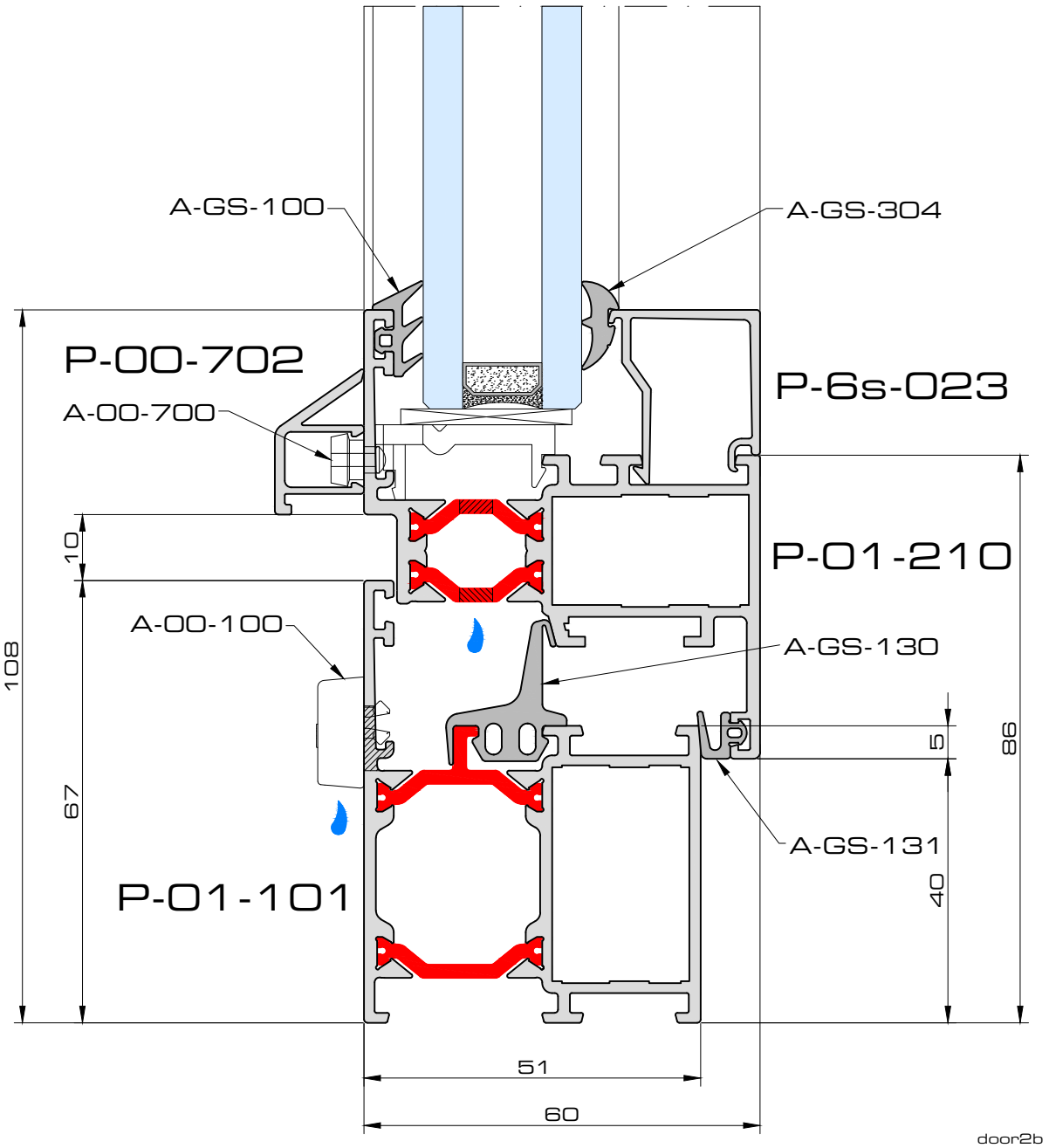

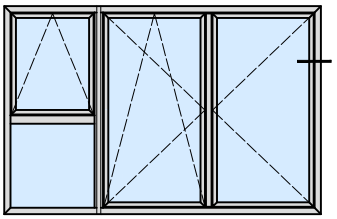

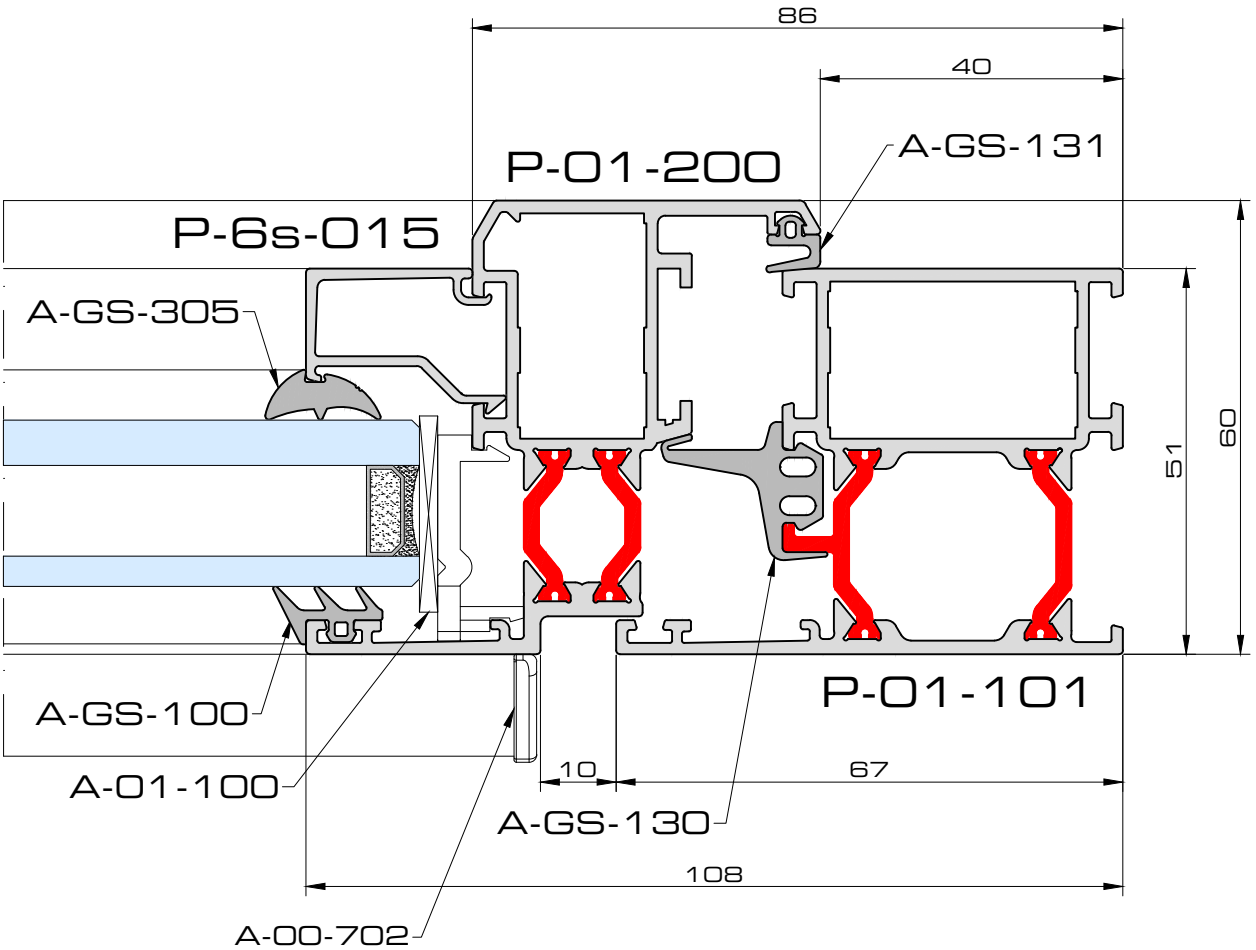
86
40
P-01-200
A-GS-131
P-6s-015
A-GS-305
51
60
A-GS-100
P-01-101
A-01-100
10
67
A-GS-130
108
A-00-702

door3

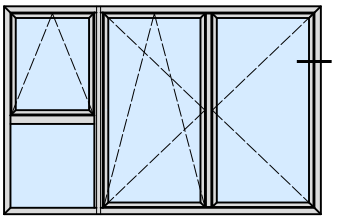

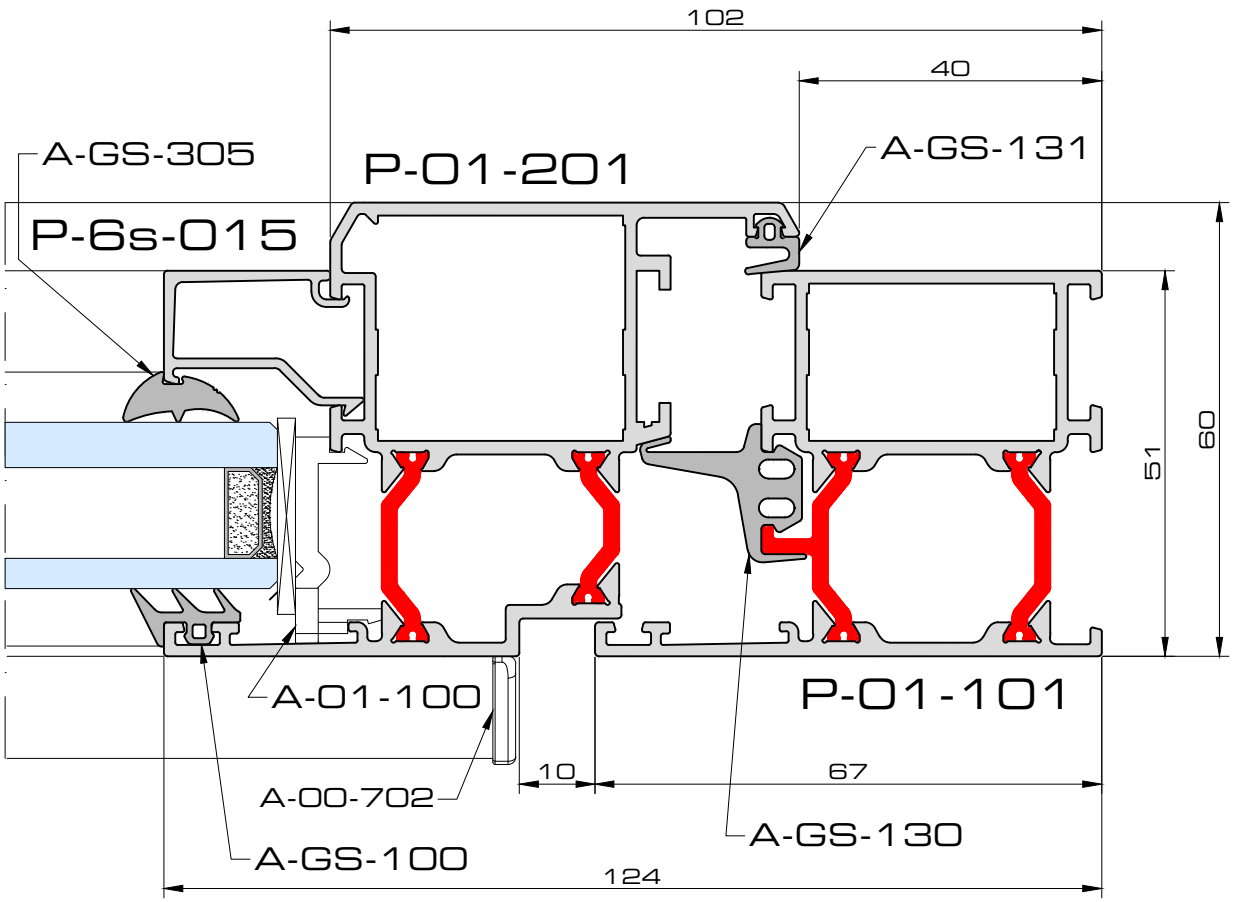
102
40
A-GS-305
P-01-201
A-GS-131
P-6s-015
51
60
A-01-100
P-01-101
10
67
A-00-702
A-GS-130
A-GS-100
124

door3b

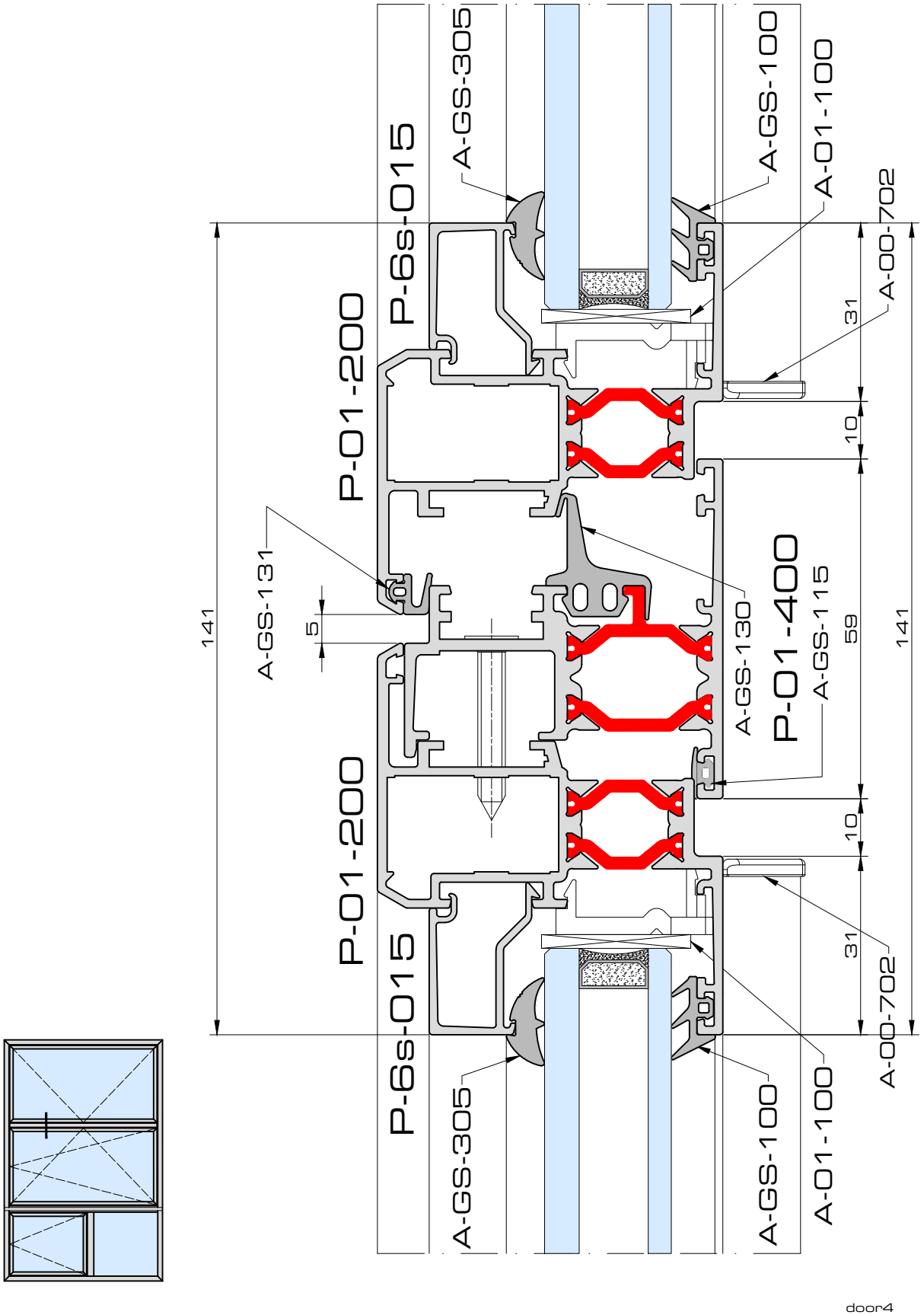
A-GS-305
P-6s-015
A-GS-100
A-01-100
A-00-702
P-01-200
31
10
A-GS-131
141
5
A-GS-130
P-01-400
A-GS-115
59
141
P-01-200
10
31
P-6s-015
A-GS-305
A-GS-100
A-01-100
A-00-702

door4

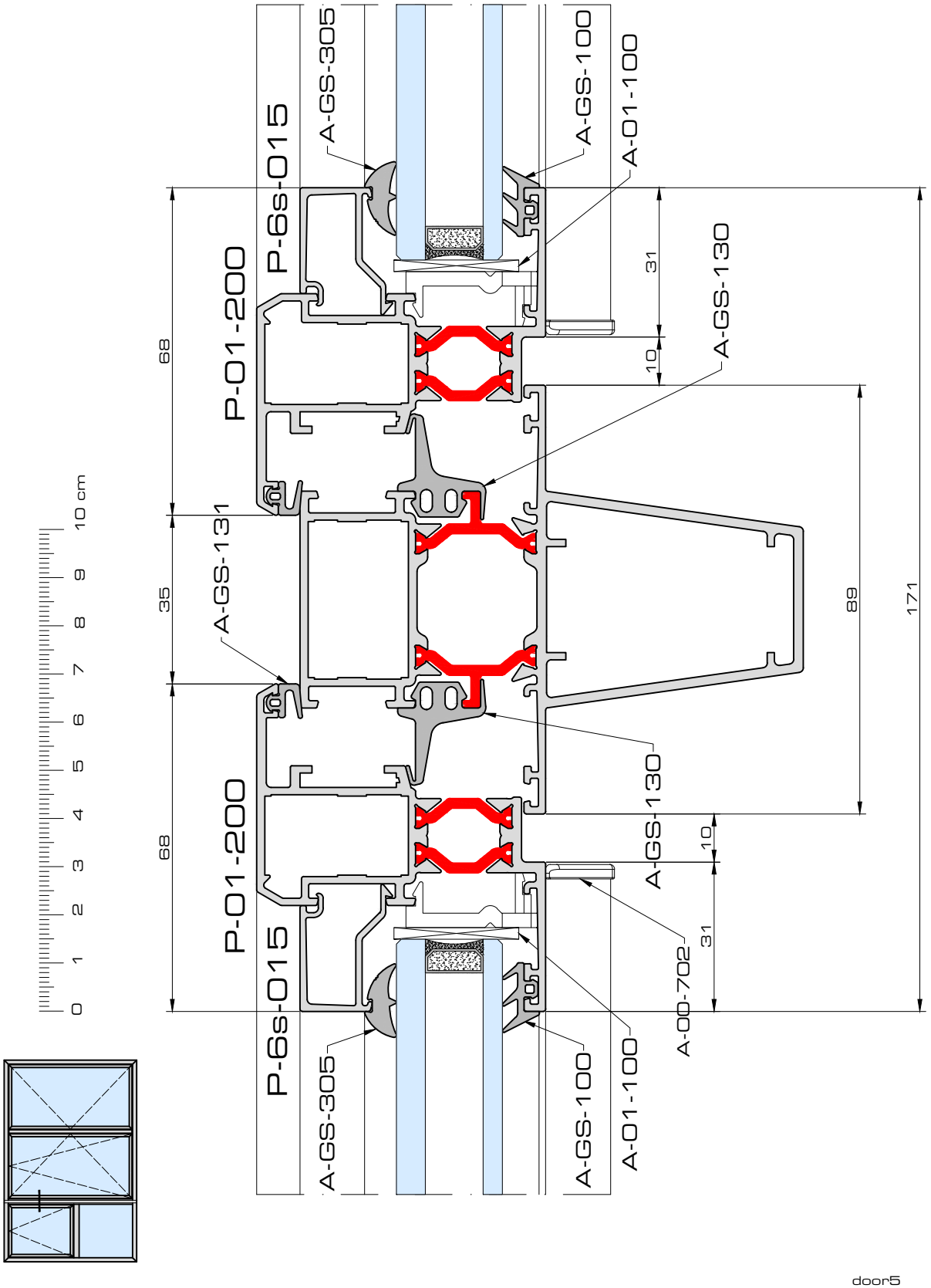
A-GS-305
P-6s-015
P-01-200
68
A-GS-100
A-01-100
31
10
A-GS-130
A-GS-131
35
89
171
A-GS-130
10
31
A-00-702
A-01-100
A-GS-100
A-GS-305
P-6s-015
P-01-200
68
0 1 2 3 4 5 6 7 8 9 10 cm

door5

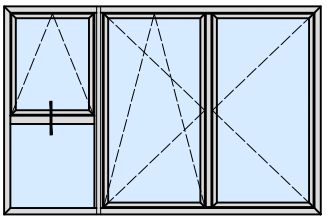

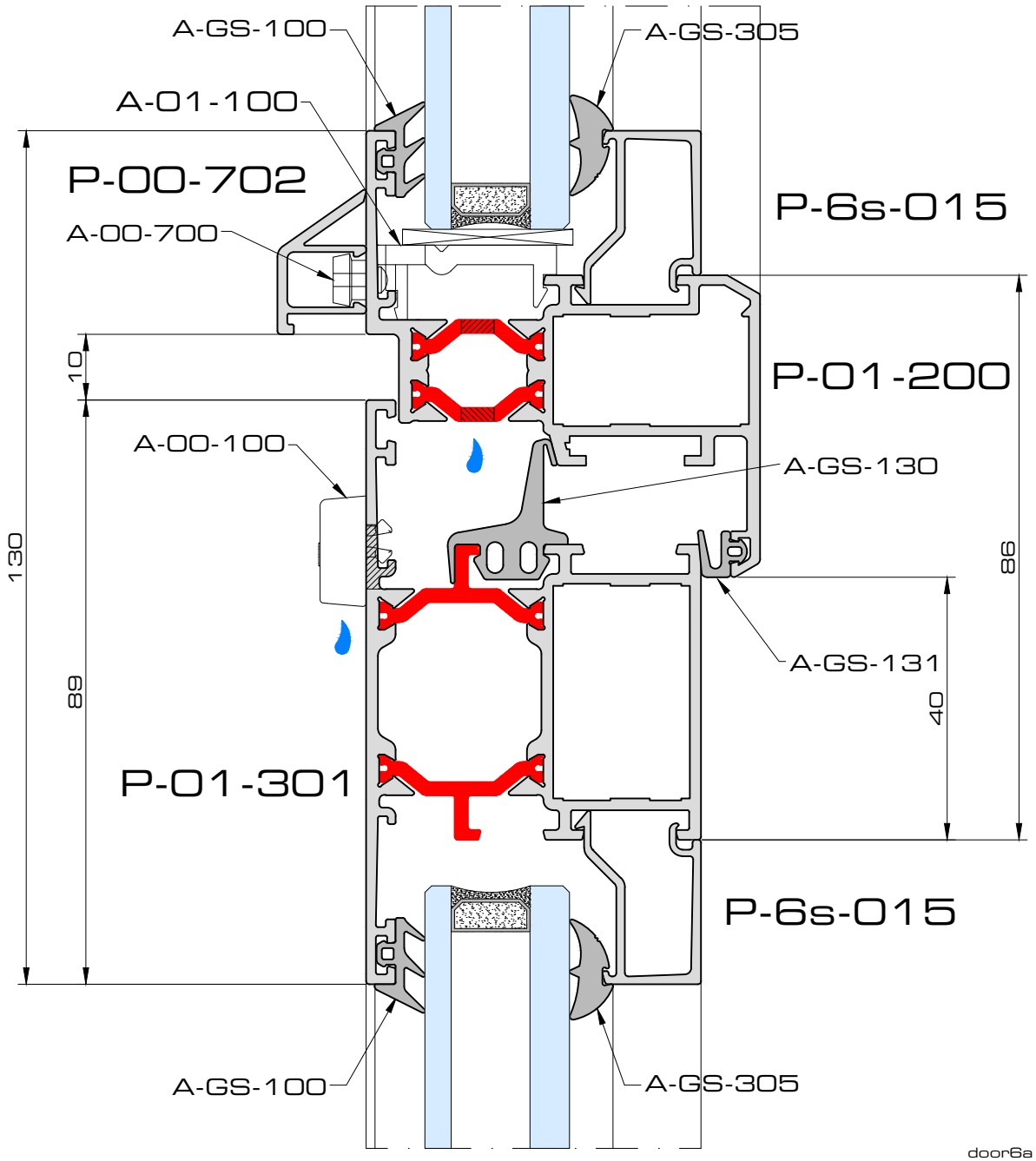
A-GS-100
A-GS-305
A-01-100
P-00-702
A-00-700
P-6s-015
10
P-01-200
A-00-100
A-GS-130
130
86
A-GS-131
40
89
P-01-301
P-6s-015
A-GS-100
A-GS-305
door6a

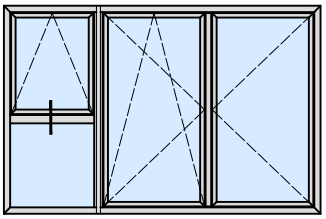

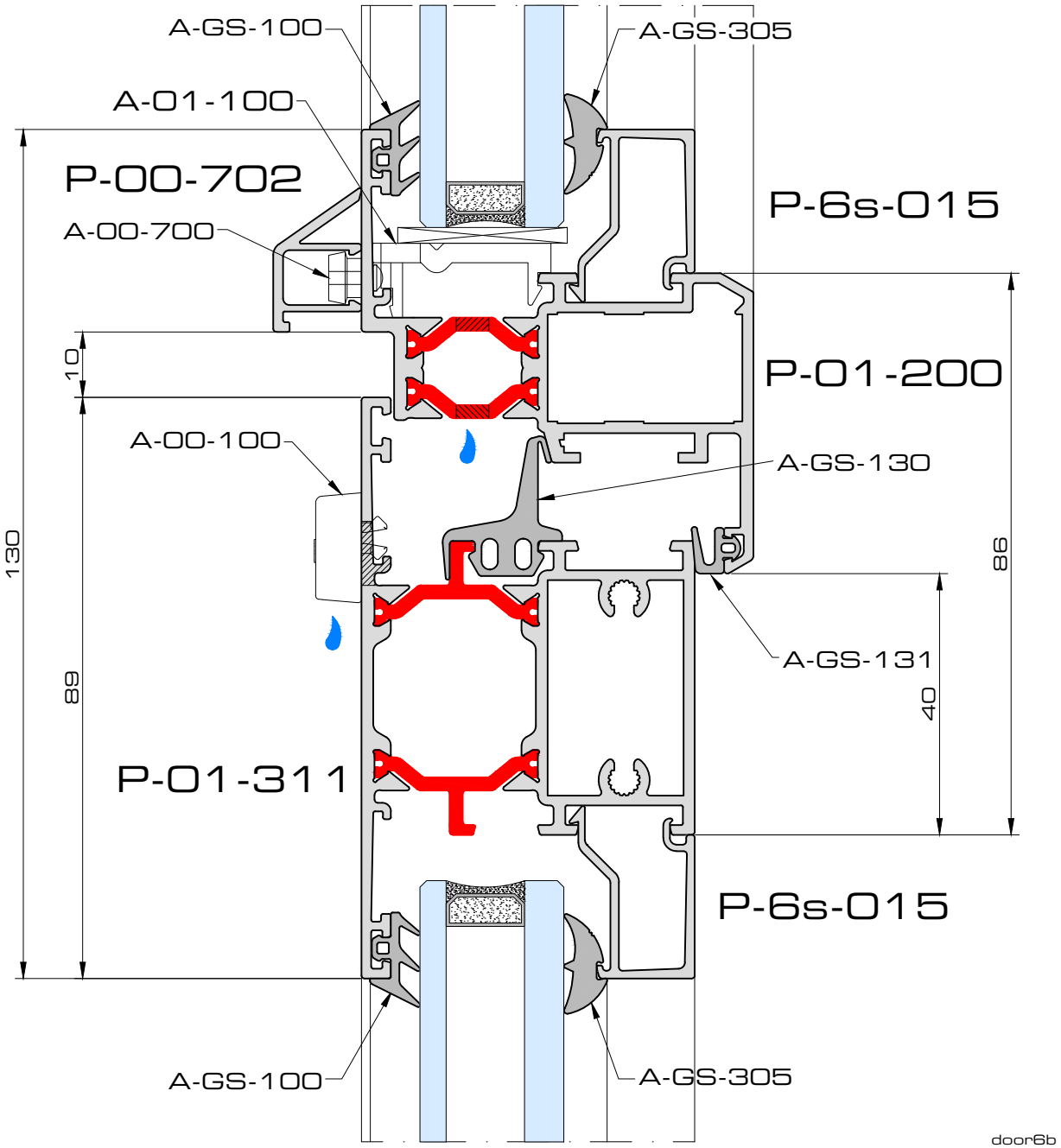
A-GS-100
A-GS-305
A-01-100
P-00-702
A-00-700
P-6s-015
P-01-200
10
A-00-100
A-GS-130
130
86
A-GS-131
40
89
P-01-311
P-6s-015
A-GS-100
A-GS-305
door6b

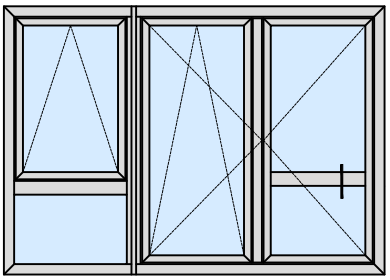

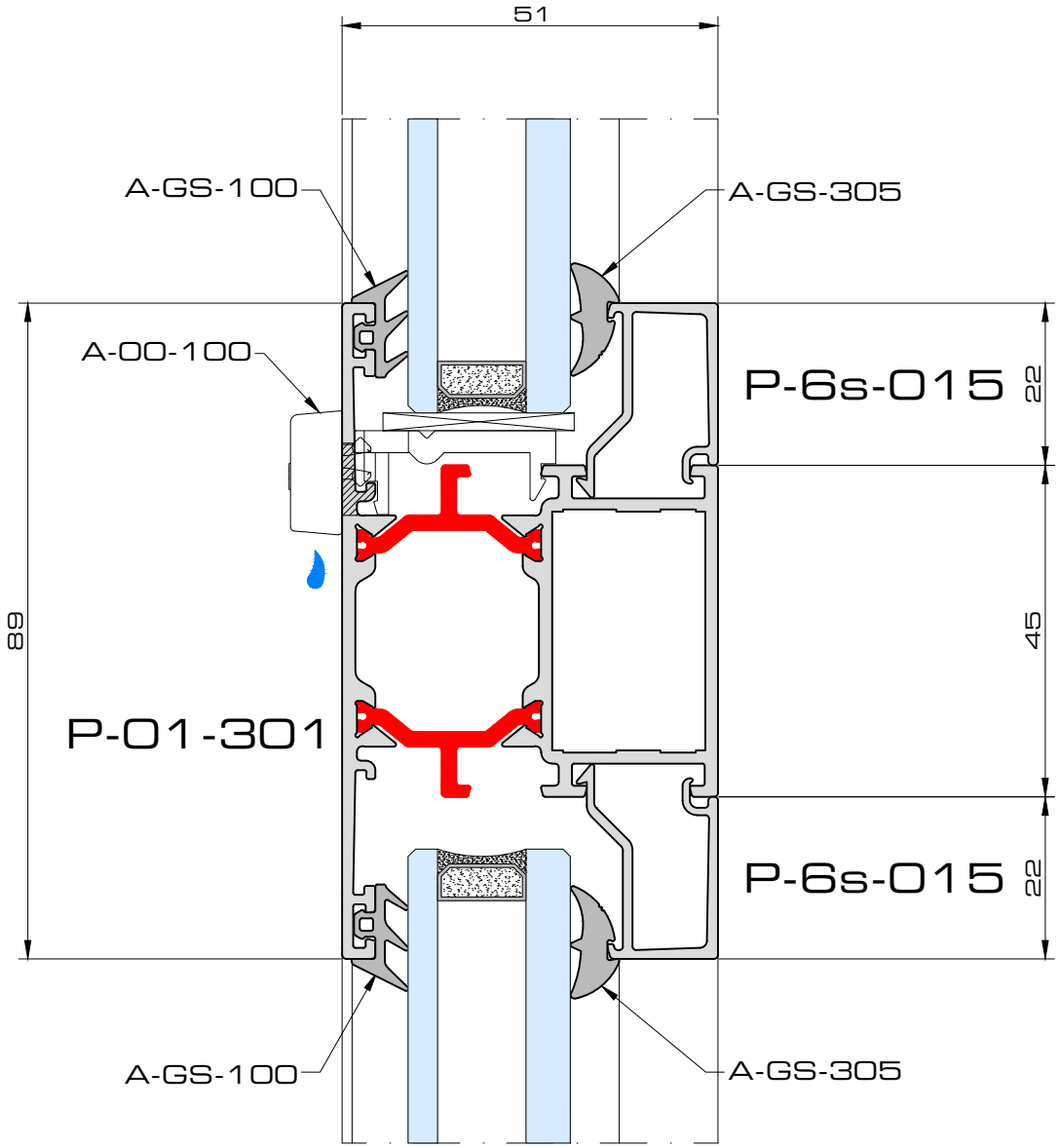
51
A-GS-100
A-GS-305
A-00-100
P-6s-015
22
89
45
P-01-301
P-6s-015
22
A-GS-100
A-GS-305

door6-1

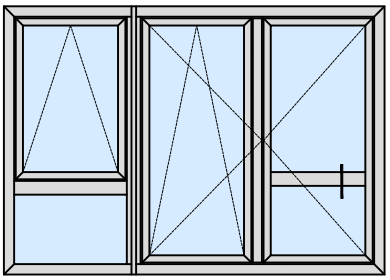

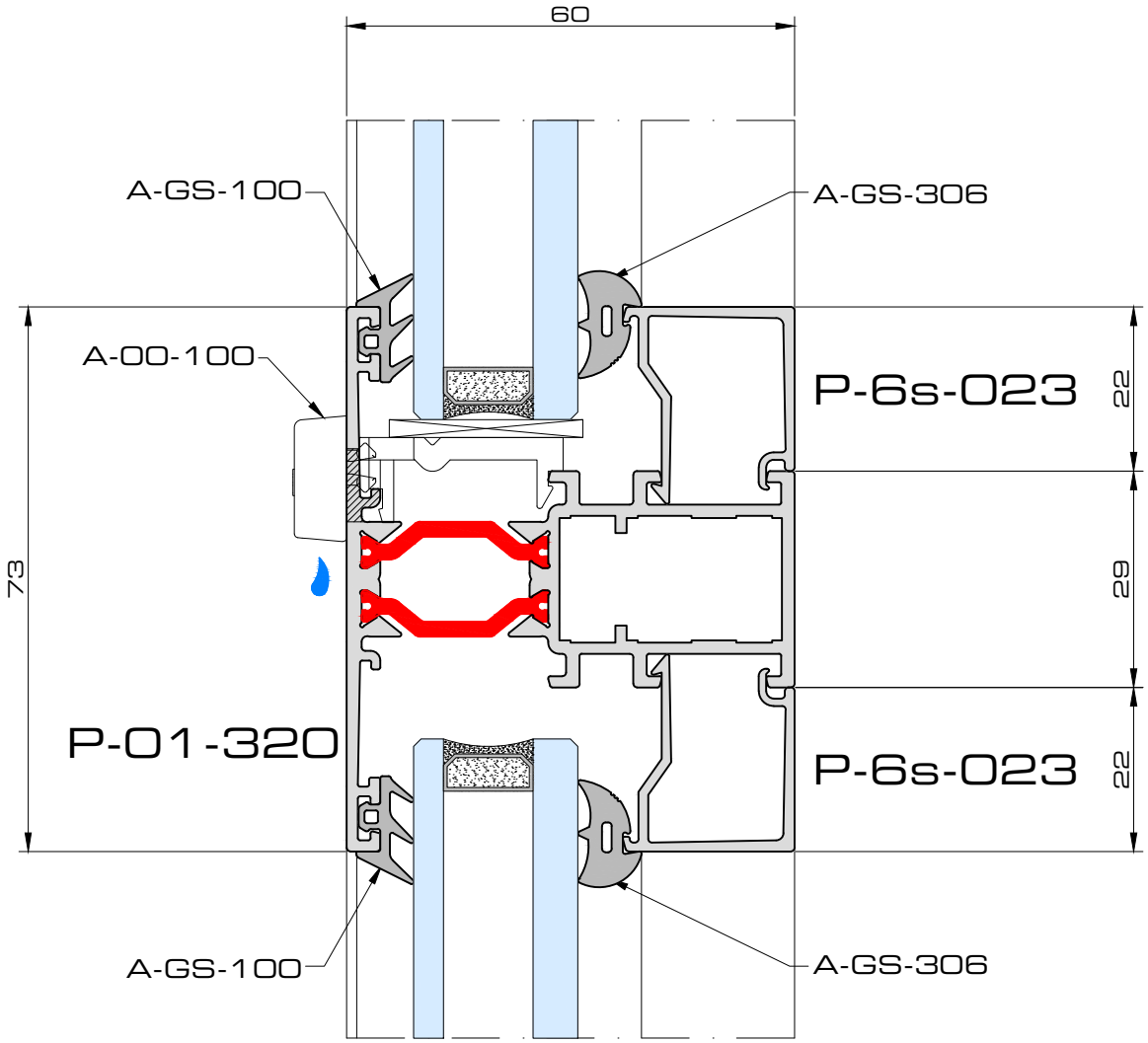
60
A-GS-100
A-GS-306
A-00-100
P-6s-023
22
29
73
P-01-320
P-6s-023
22
A-GS-100
A-GS-306

door6-1b

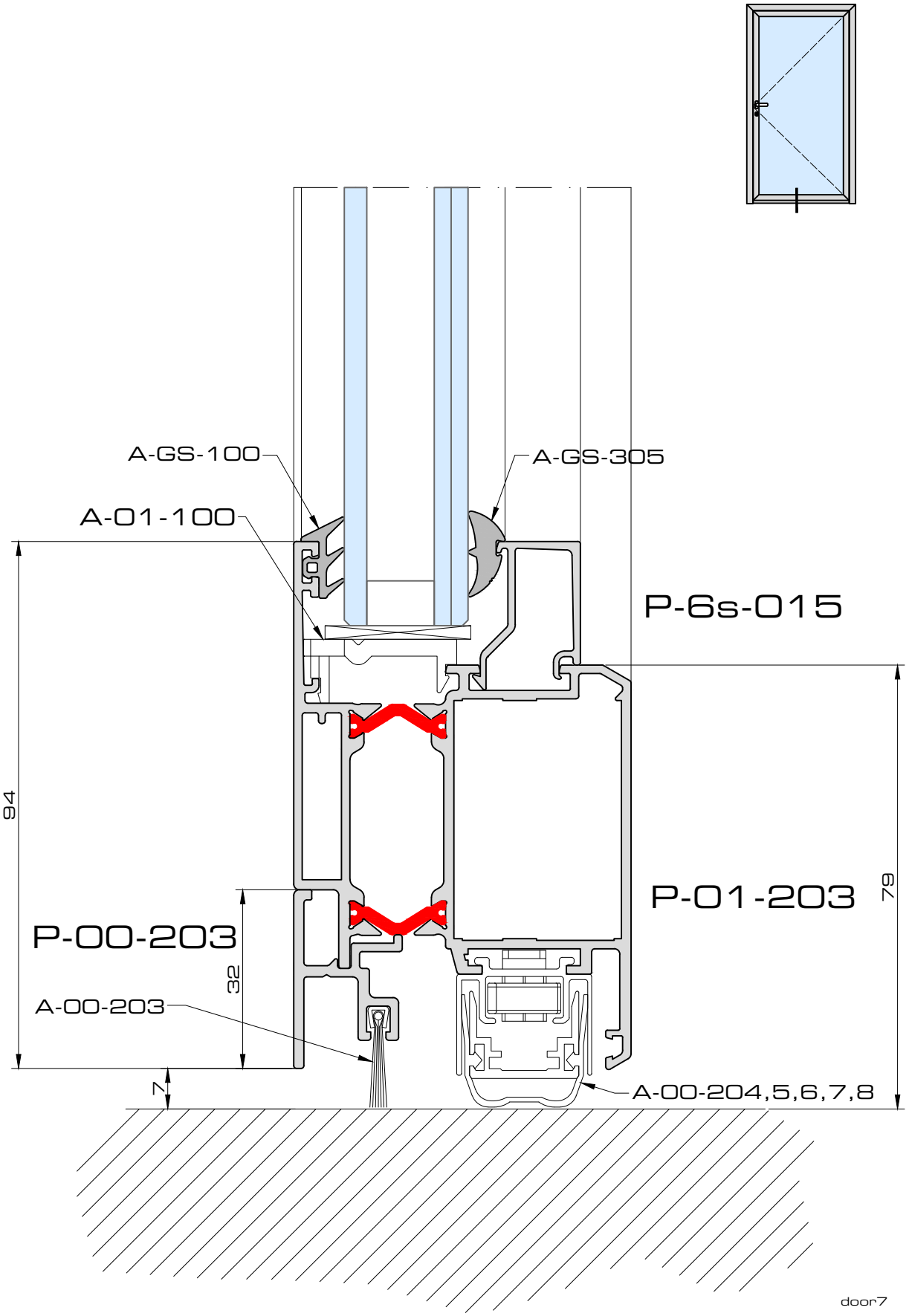
A-GS-100
A-GS-305
A-01-100
P-6s-015
94
P-01-203
76
P-00-203
32
A-00-203
7
A-00-204,5,6,7,8
door7

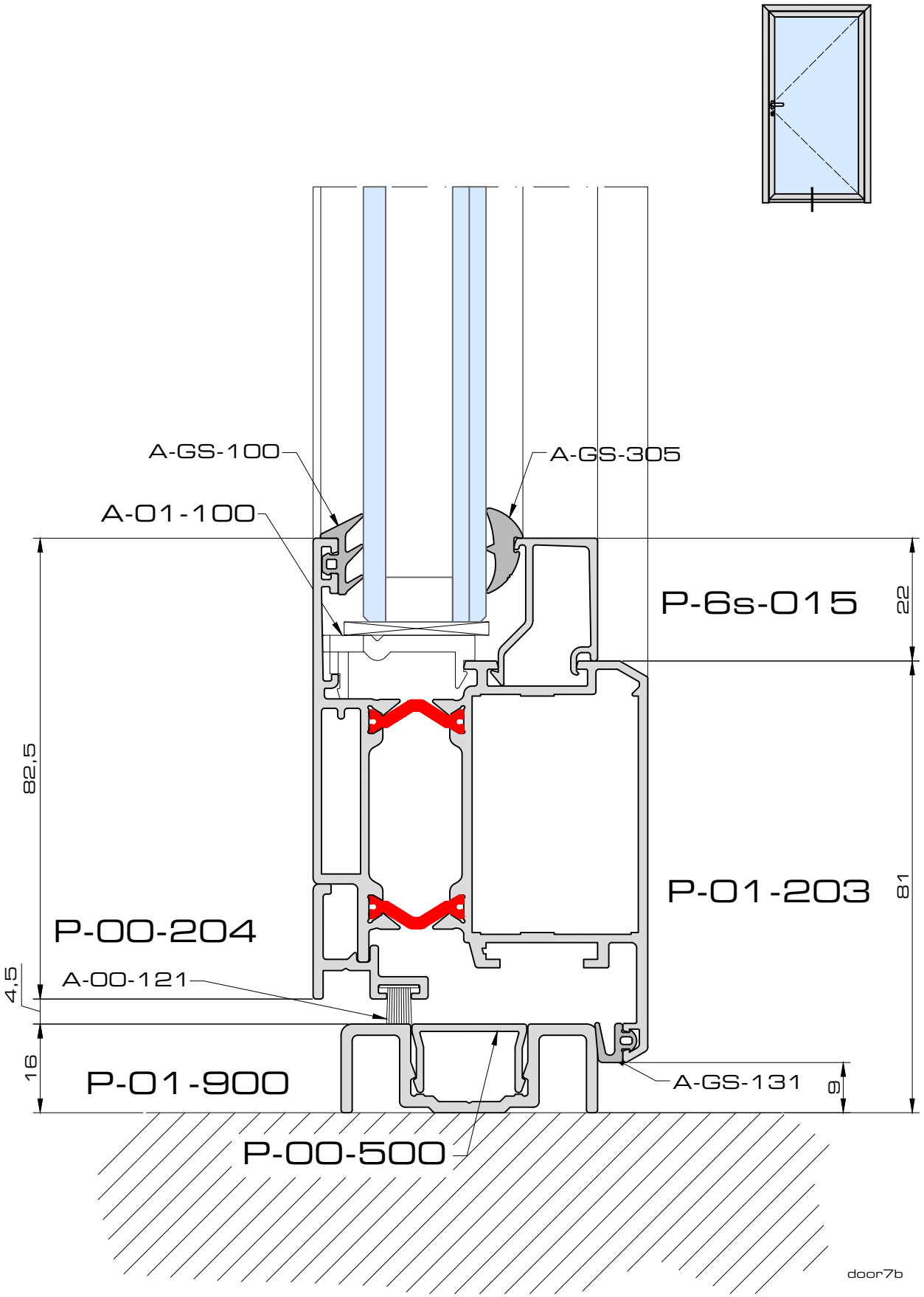
A-GS-100
A-GS-305
A-01-100
P-6s-015
22
82,5
P-01-203
81
P-00-204
4,5
A-00-121
16
P-01-900
A-GS-131
9
P-00-500
door7b

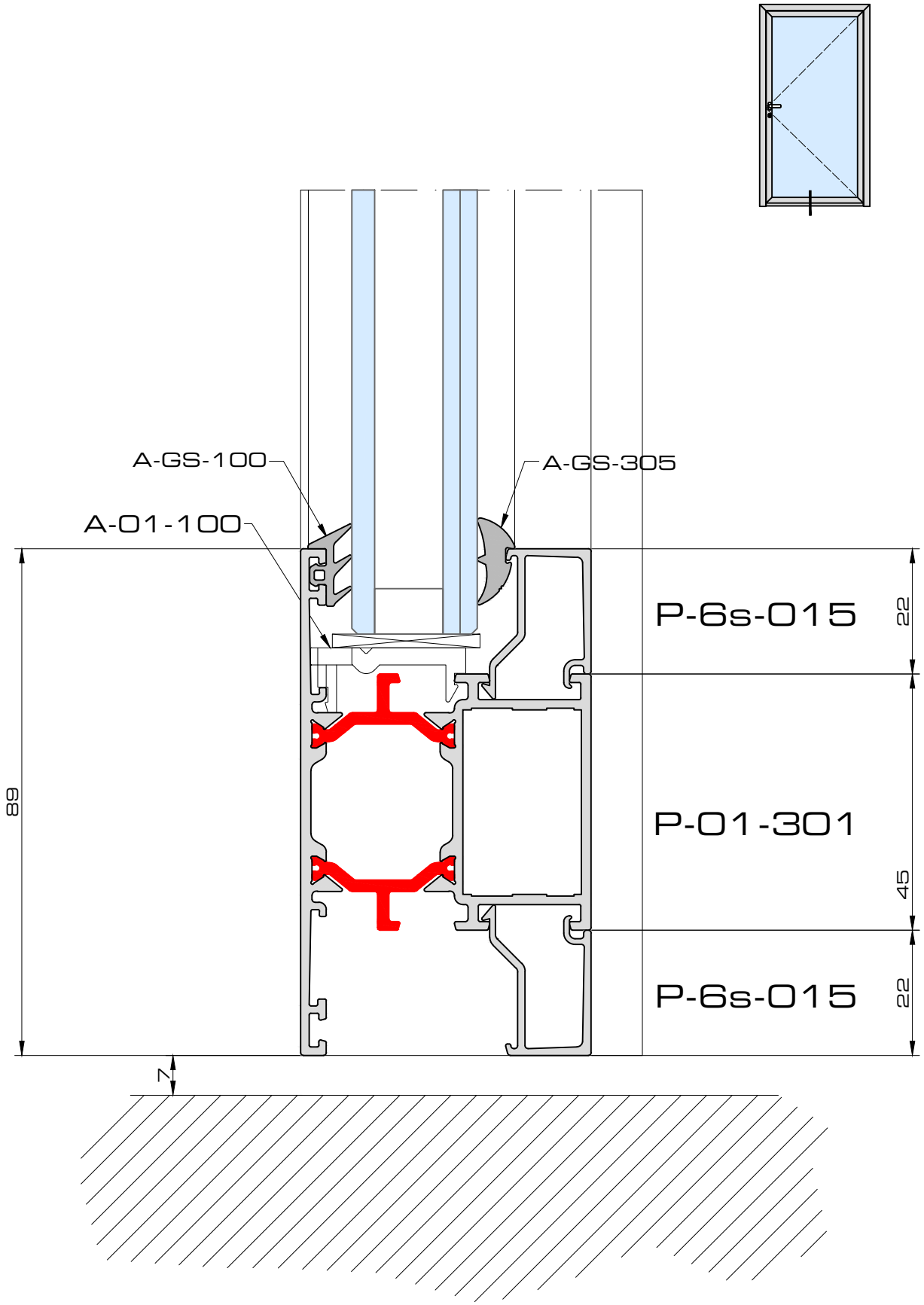

door7c

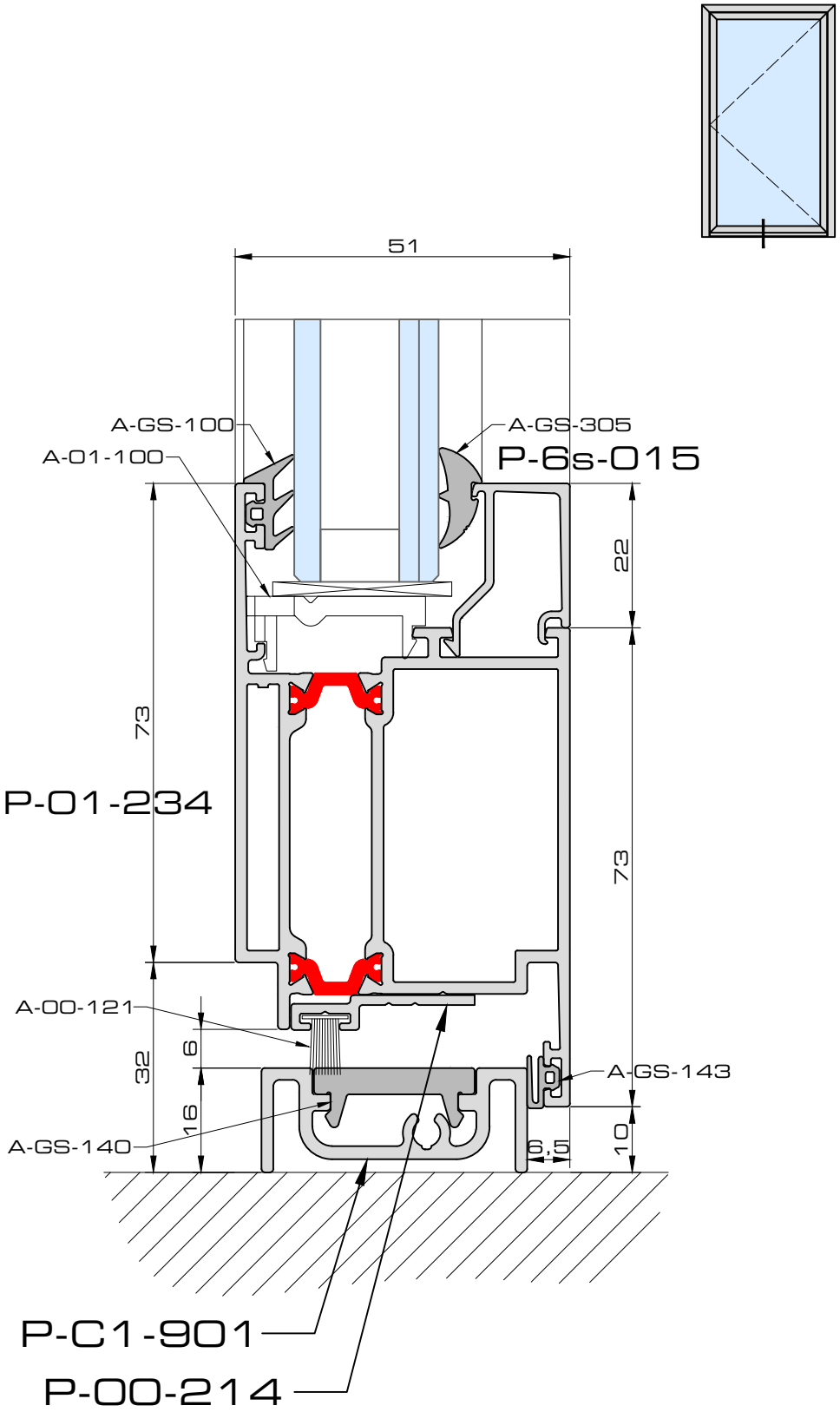
51
A-GS-100
A-01-100
A-GS-305
P-6s-015
22
73
P-01-234
73
A-00-121
6
32
16
A-GS-140
A-GS-143
6,5
10
P-C1-901
P-00-214

door7d

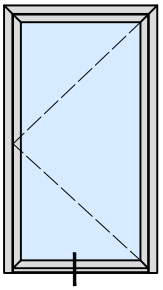

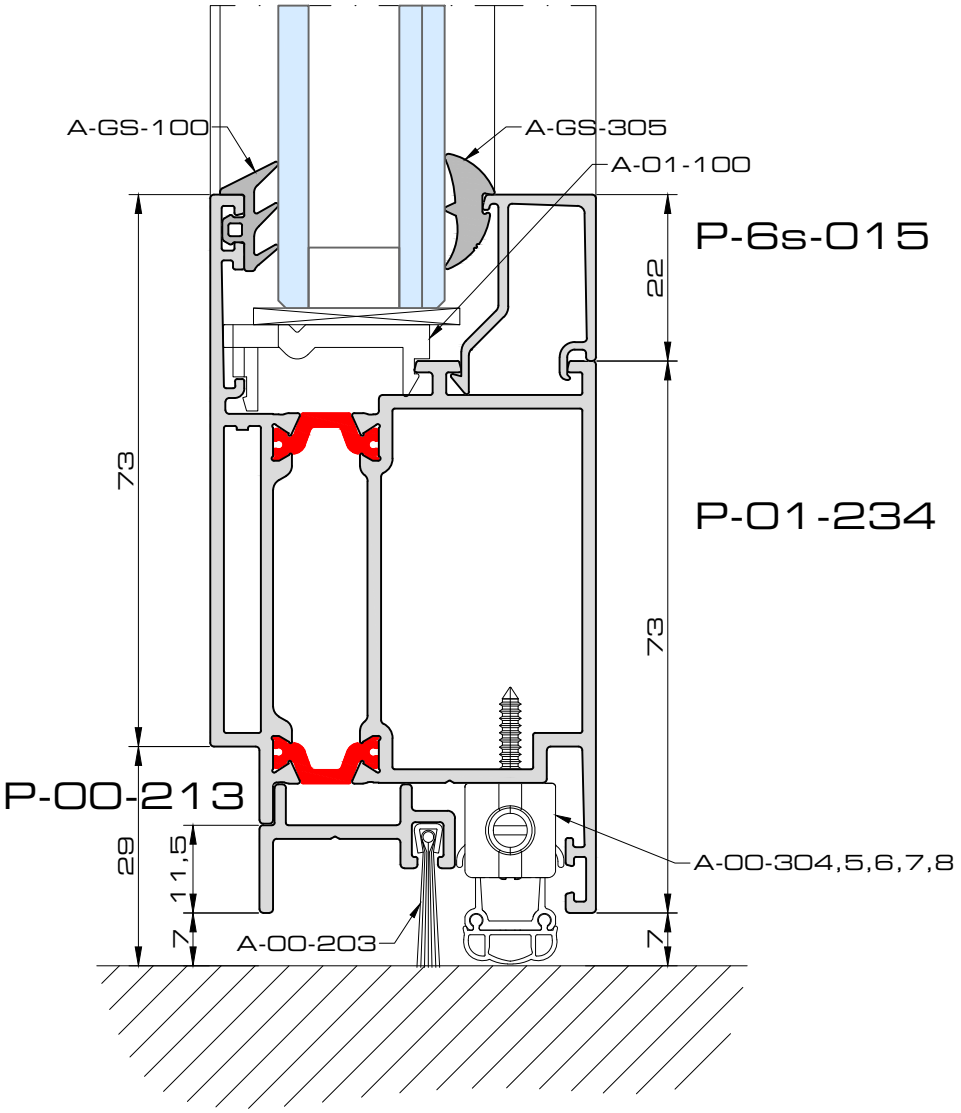
A-GS-100
A-GS-305
A-01-100
P-6s-015
22
73
P-01-234
73
P-00-213
29
11,5
7
A-00-203
A-00-304,5,6,7,8
7

door7e

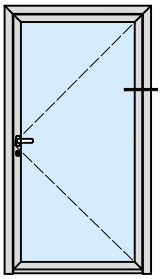

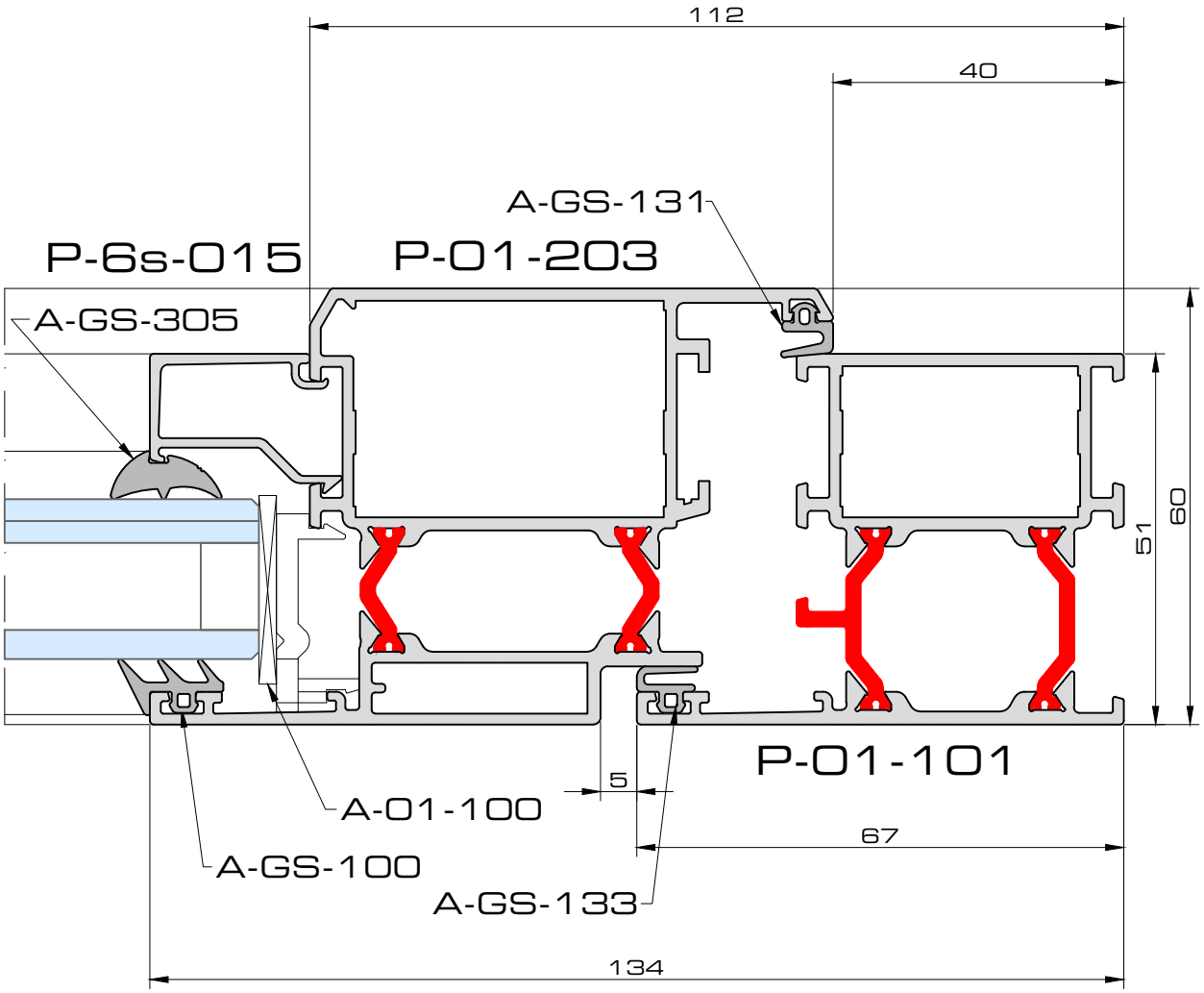
112
40
A-GS-131
P-6s-015
P-01-203
A-GS-305
51
60
P-01-101
5
A-01-100
67
A-GS-100
A-GS-133
134

door8

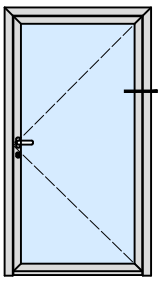

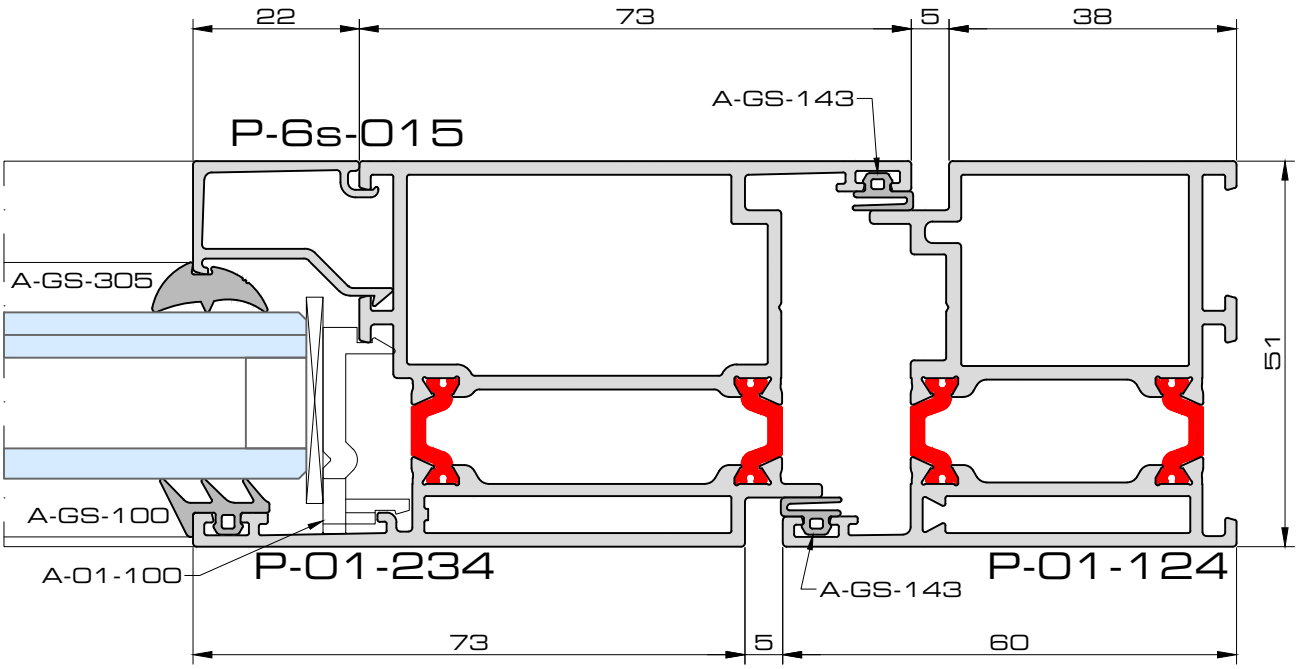
22
73
5
38
A-GS-143
P-6s-015
A-GS-305
51
A-GS-100
A-01-100
P-01-234
A-GS-143
P-01-124
73
5
60

door8b

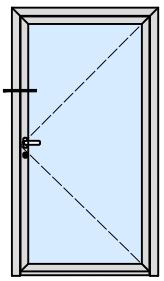

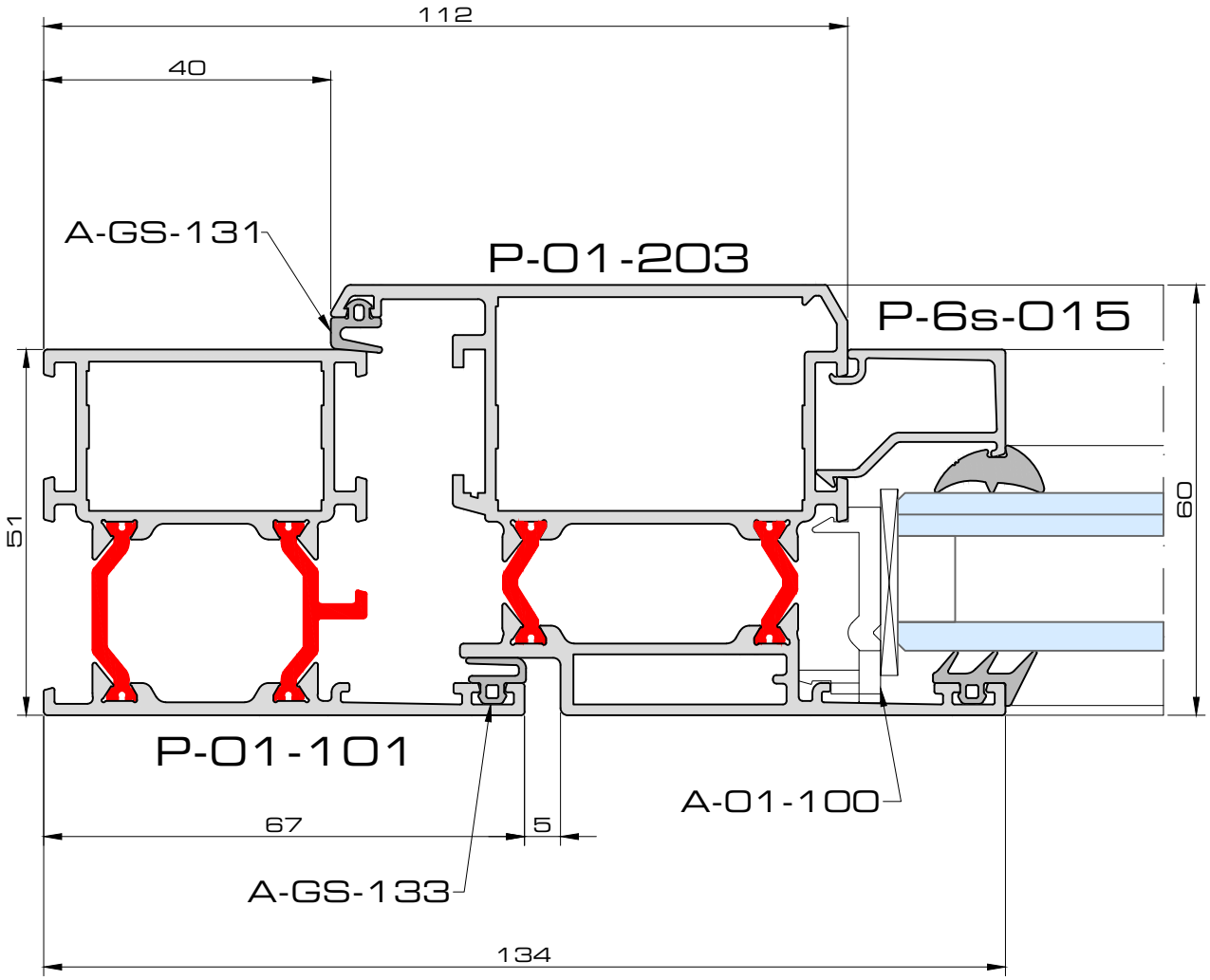
112
40
A-GS-131
P-01-203
P-6s-015
51
60
P-01-101
A-01-100
67
5
A-GS-133
134

door9

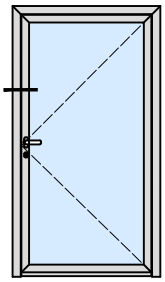

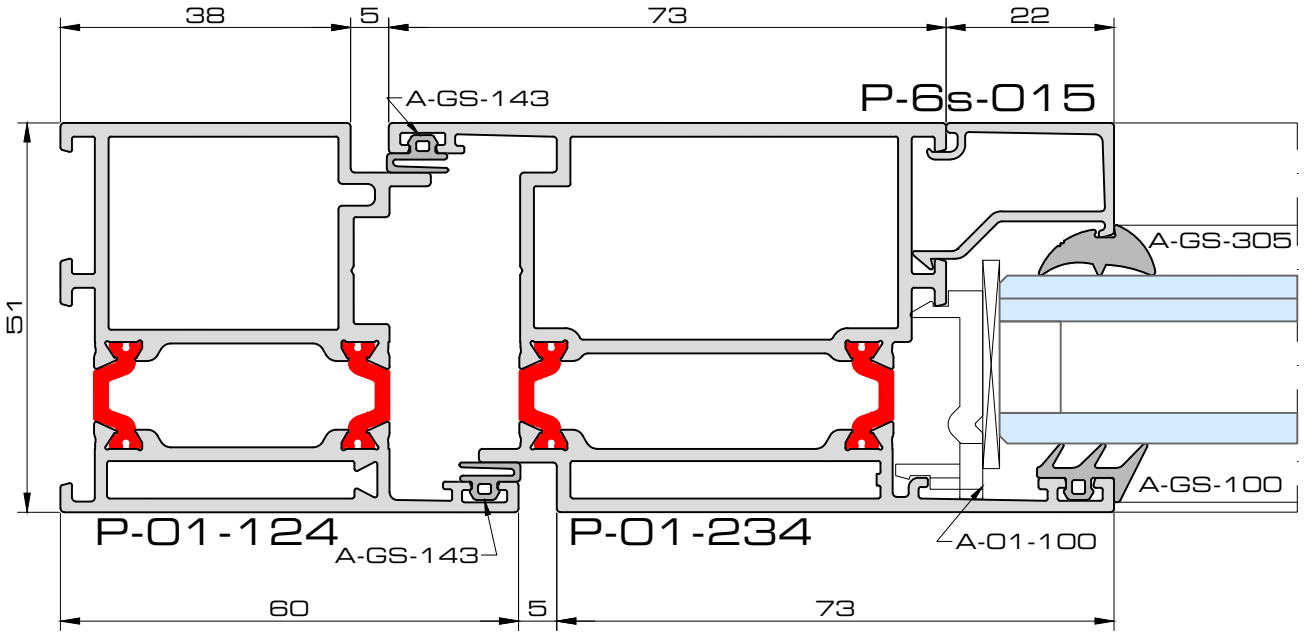
38
5
73
22
A-GS-143
P-6s-015
A-GS-305
51
A-GS-100
P-01-124
A-GS-143
P-01-234
A-01-100
60
5
73

door9b

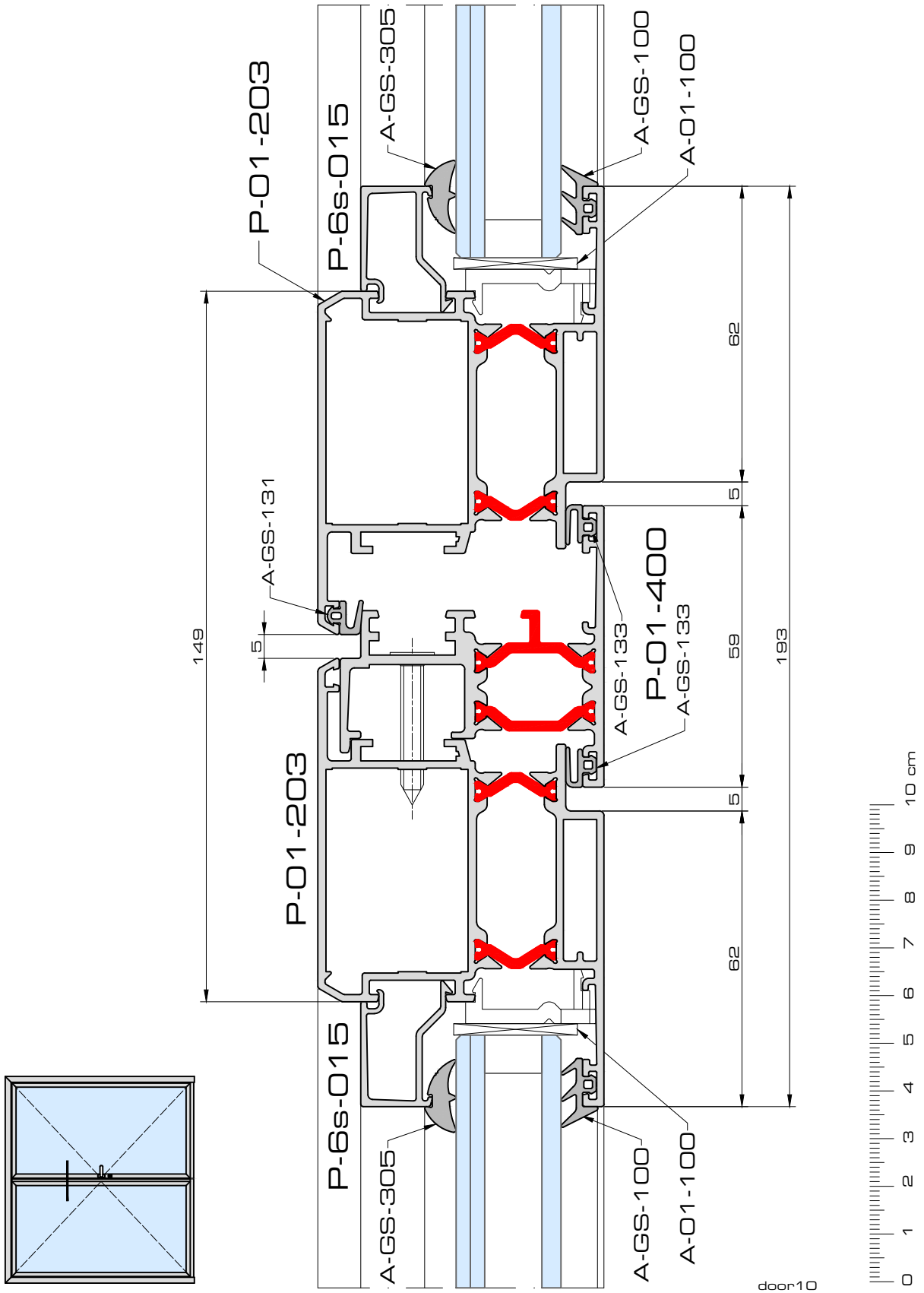
P-01-203
P-6s-015
A-GS-305
A-GS-100
A-01-100
A-GS-131
149
5
62
5
59
193
P-01-400
A-GS-133
A-GS-133
5
62
P-01-203
P-6s-015
A-GS-305
A-GS-100
A-01-100
door10
0
1
2
3
4
5
6
7
8
9
10 cm

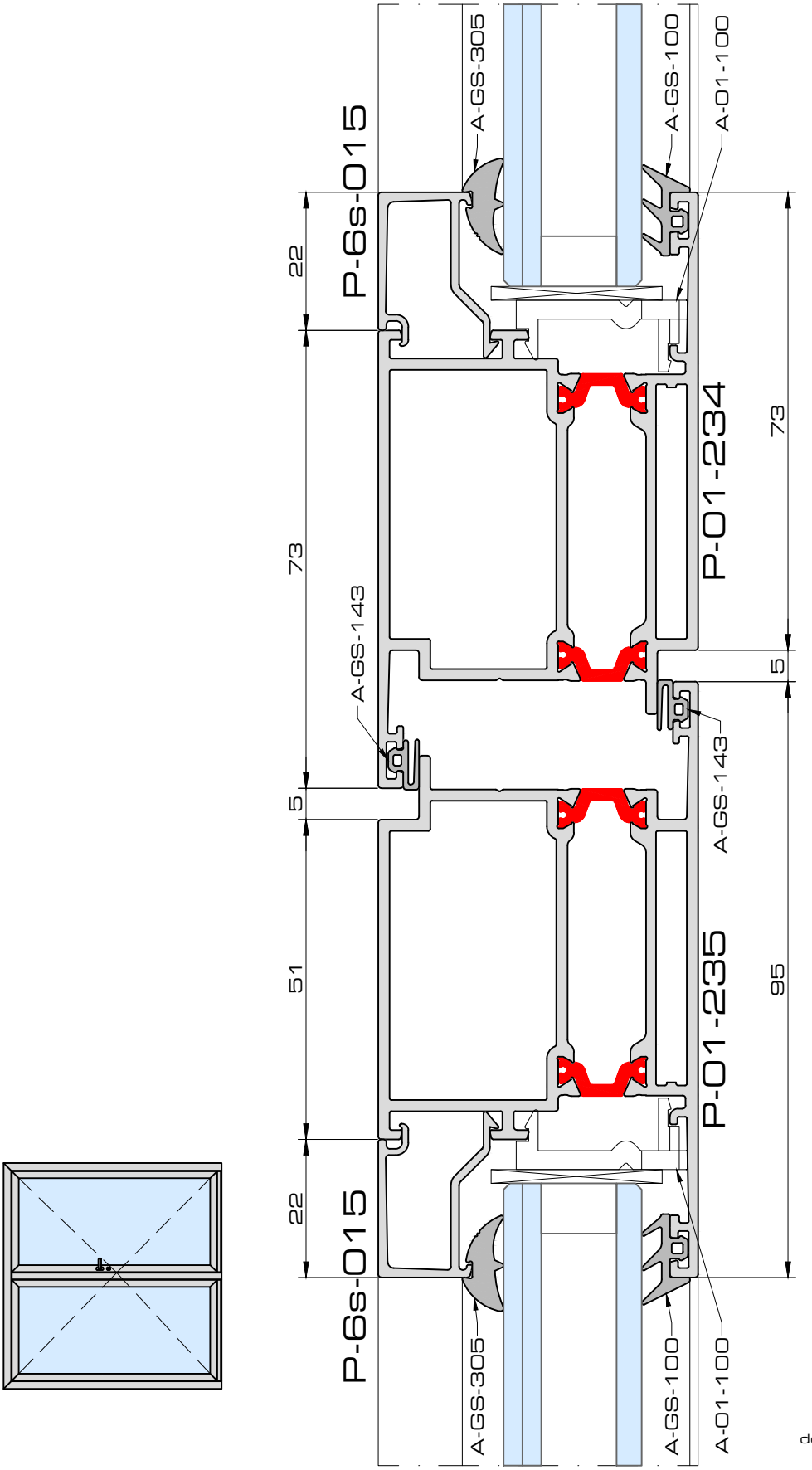
P-6s-015
22
73
5
51
22
P-6s-015
A-GS-305
A-GS-143
A-GS-305
A-GS-100
A-01-100
A-GS-100
A-01-100
P-01-234
73
5
P-01-235
95
A-GS-143
door10b

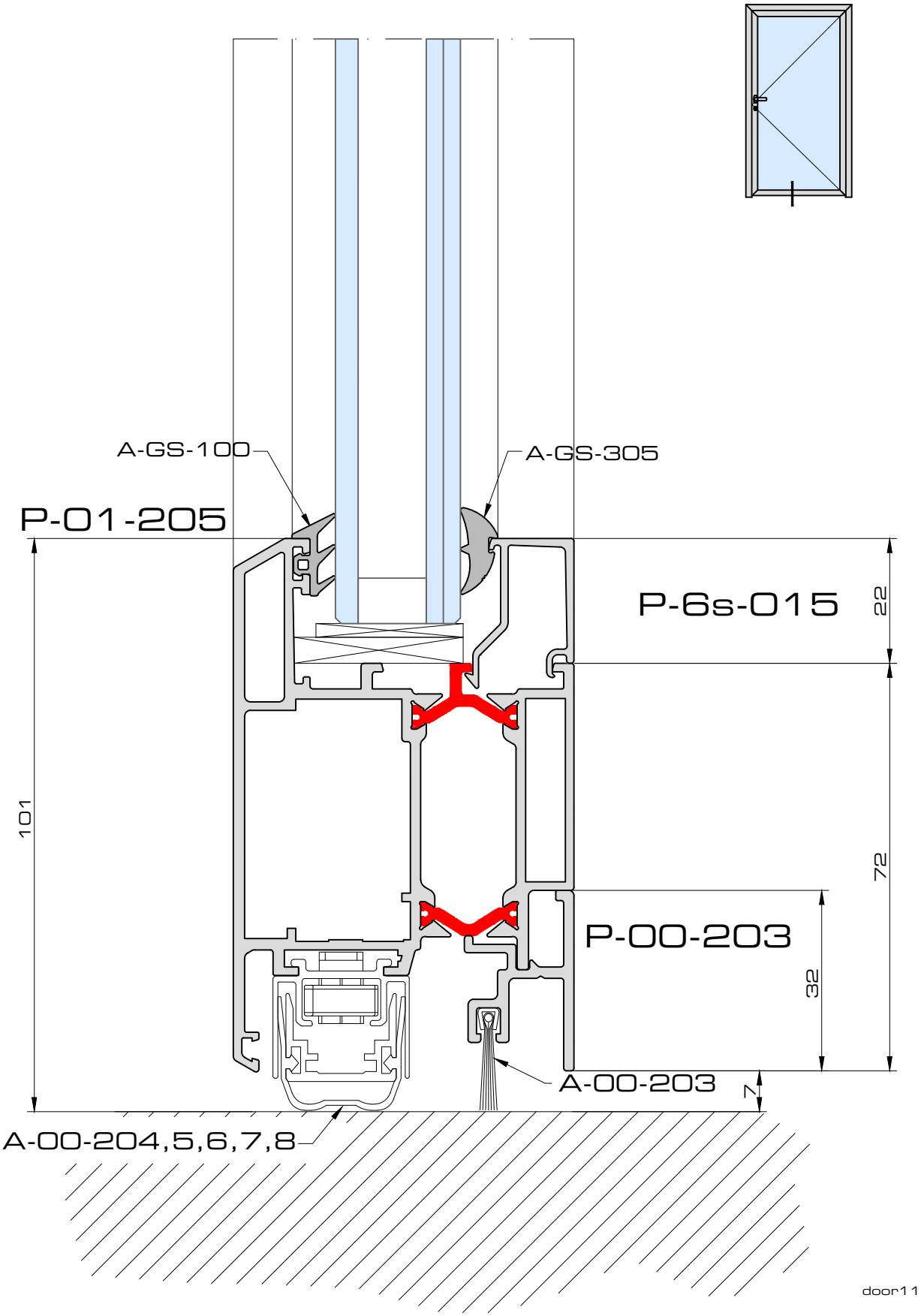
A-GS-100
A-GS-305
P-01-205
P-6s-015
22
101
72
P-00-203
32
A-00-203
7
A-00-204,5,6,7,8
door11

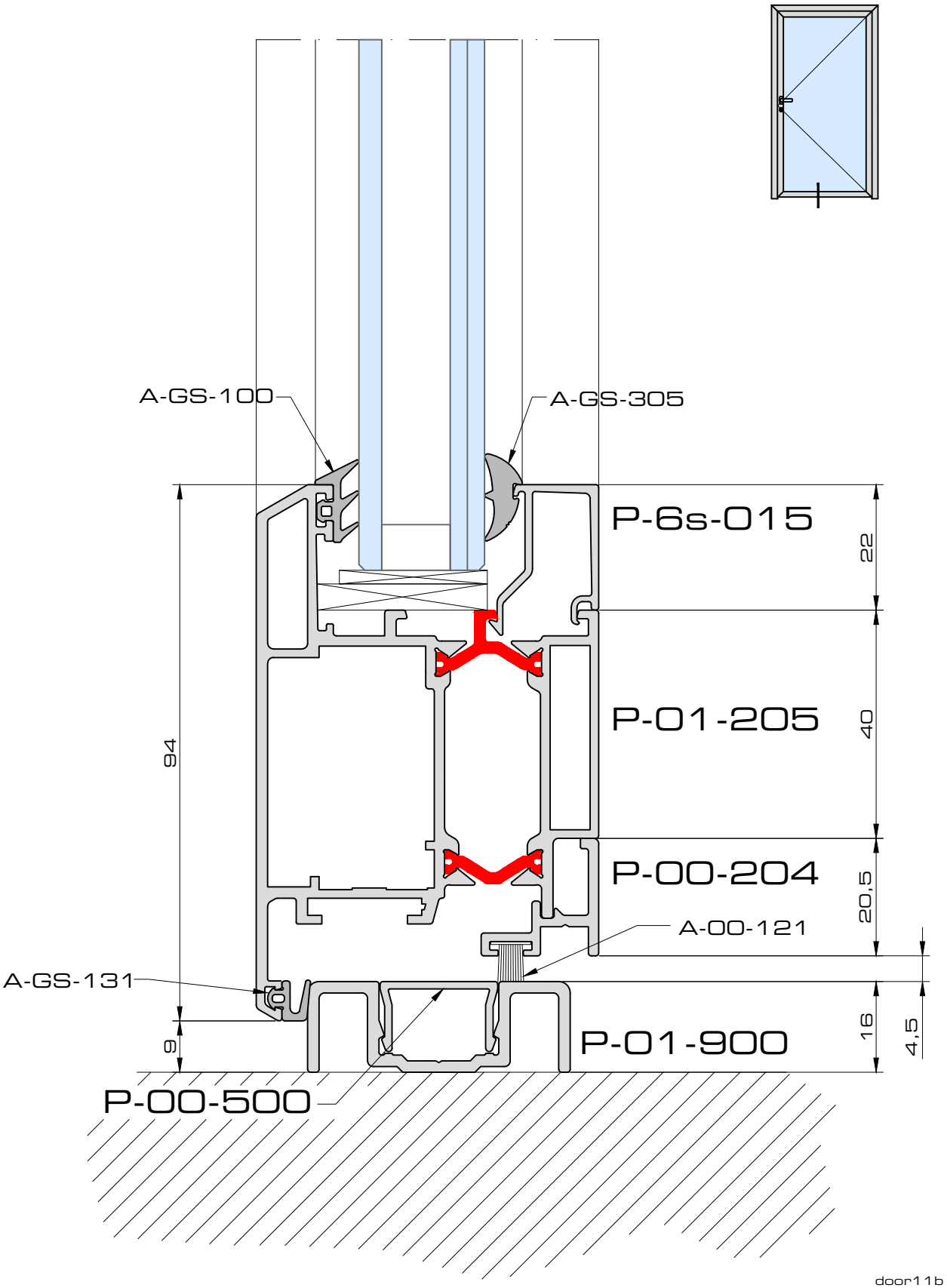
A-GS-100
A-GS-305
P-6s-015
22
P-01-205
40
94
P-00-204
20,5
A-00-121
A-GS-131
9
P-01-900
16
4,5
P-00-500
door11b

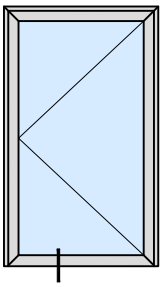

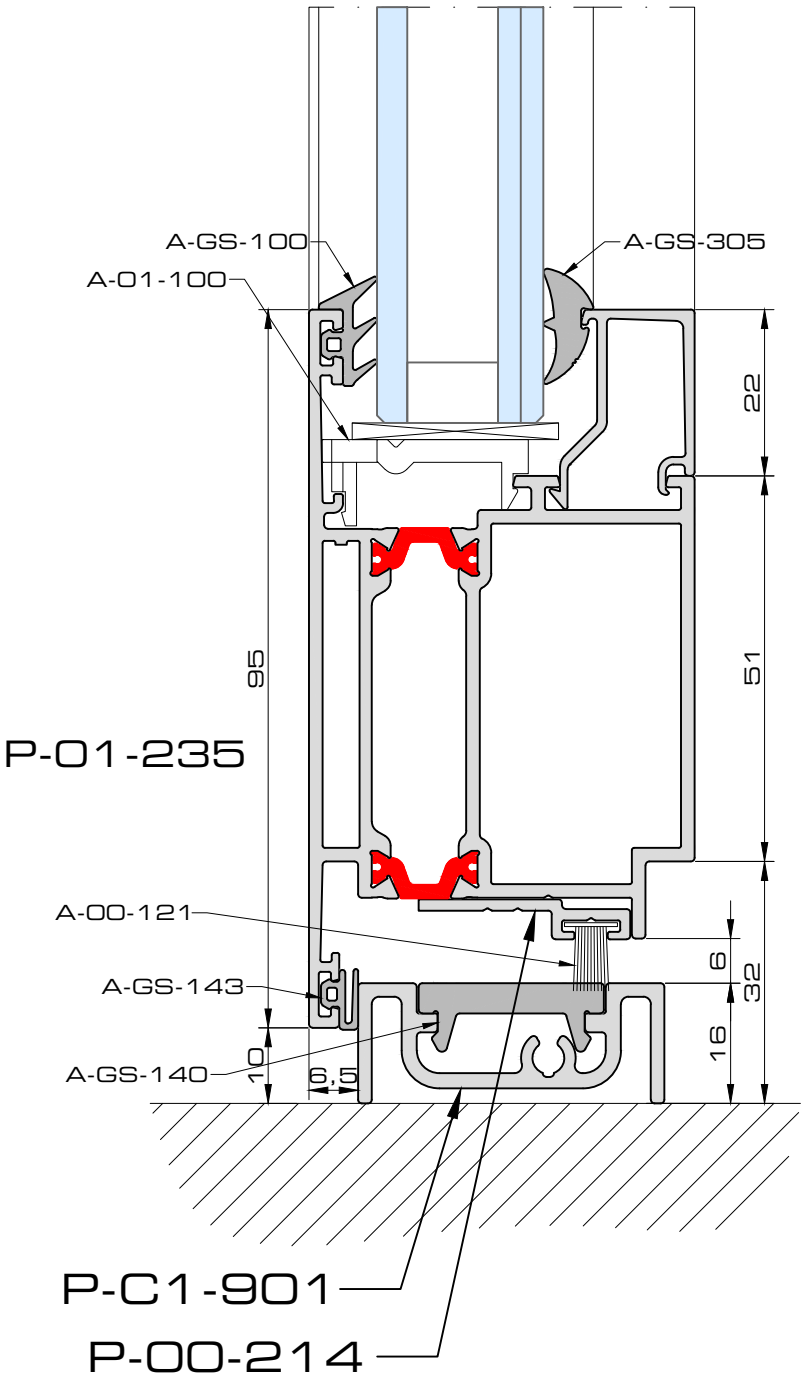
A-GS-100
A-01-100
A-GS-305
22
95
51
P-01-235
A-00-121
A-GS-143
6
32
16
A-GS-140
10
6,5
P-C1-901
P-00-214

door11c

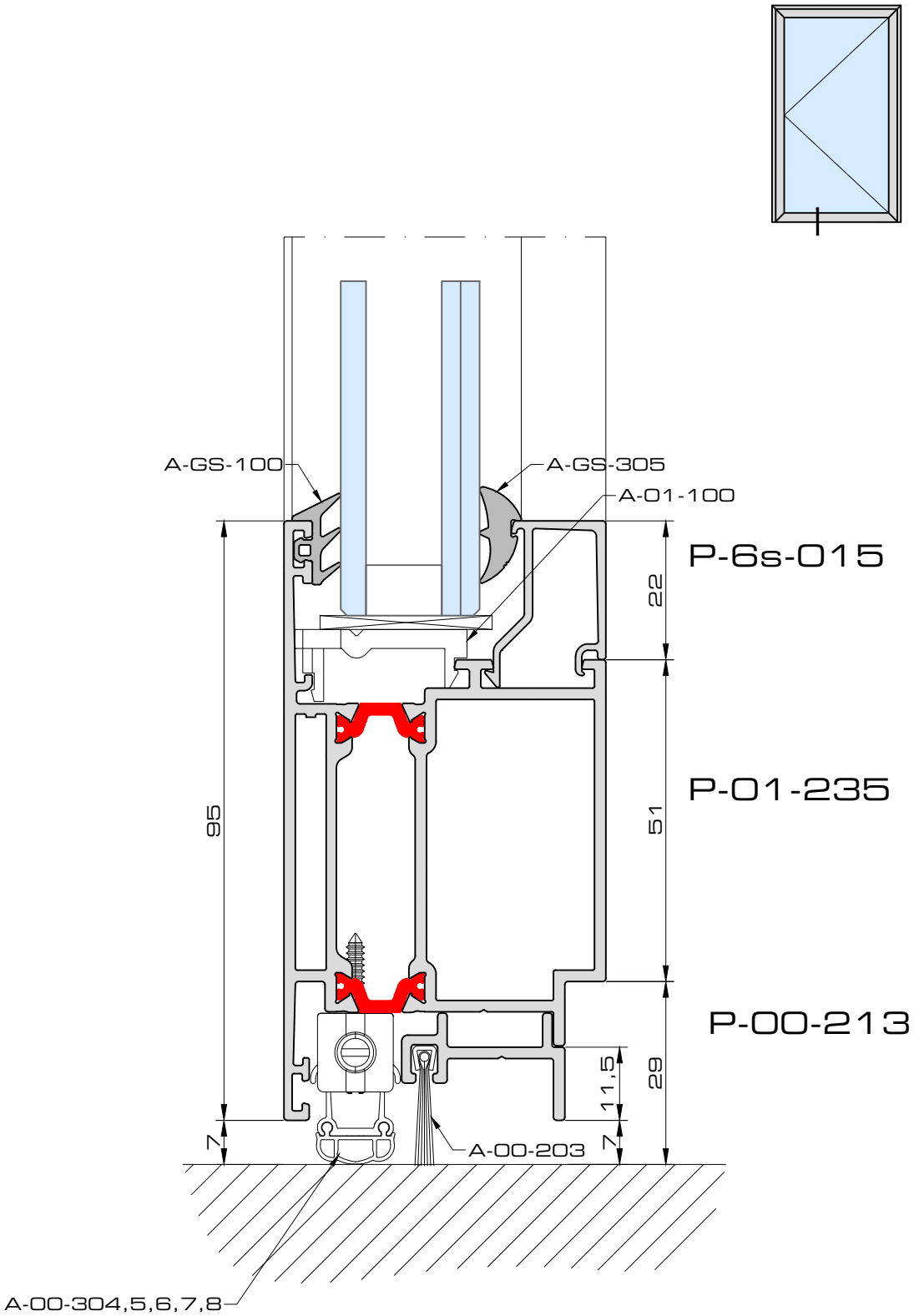
A-GS-100
A-GS-305
A-01-100
P-6s-015
22
P-01-235
95
51
P-00-213
11,5
29
7
7
A-00-203
A-00-304,5,6,7,8

door11d

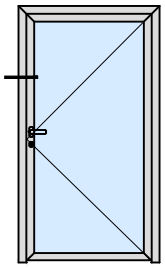

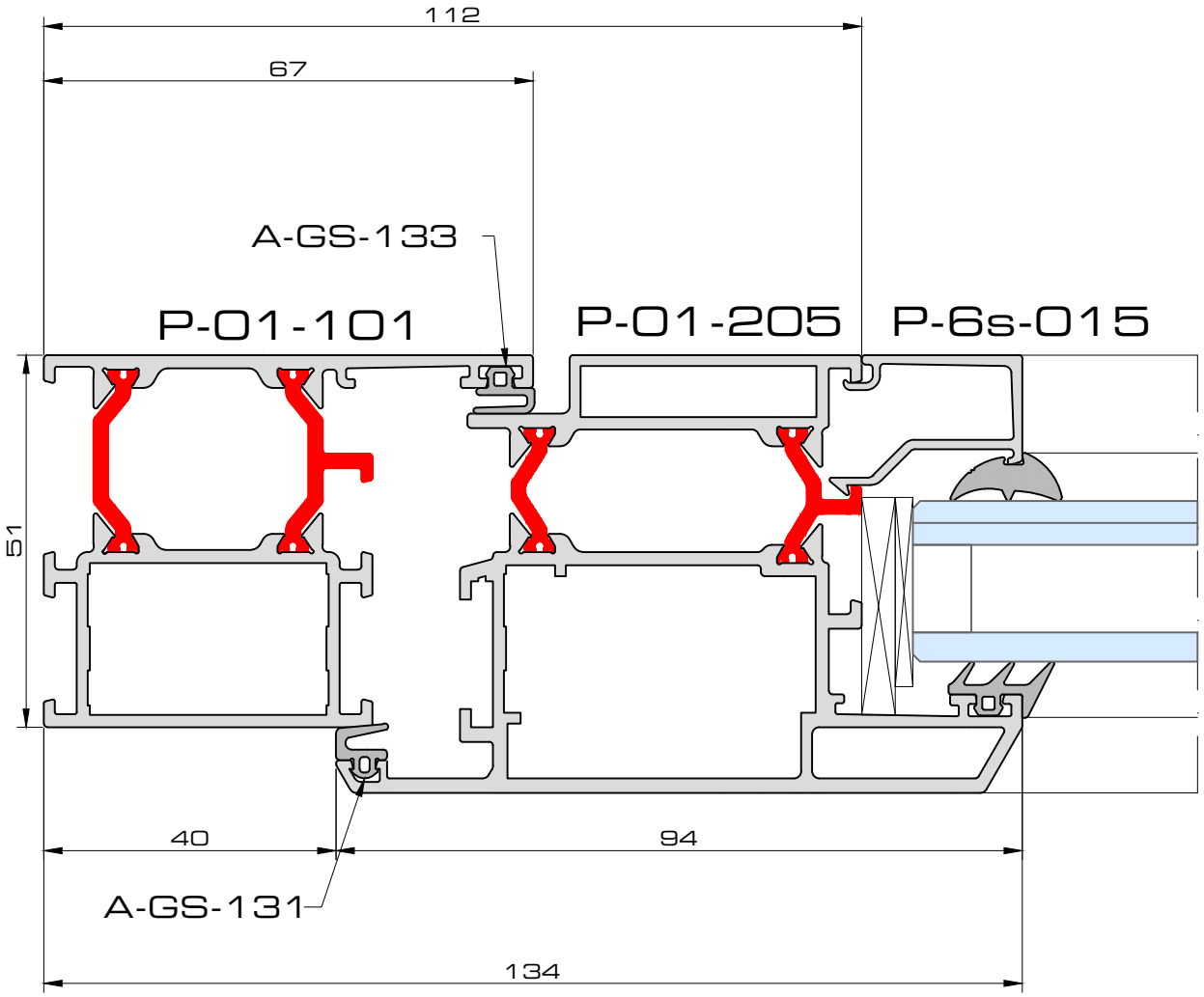

door12

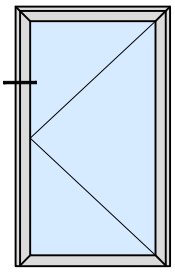

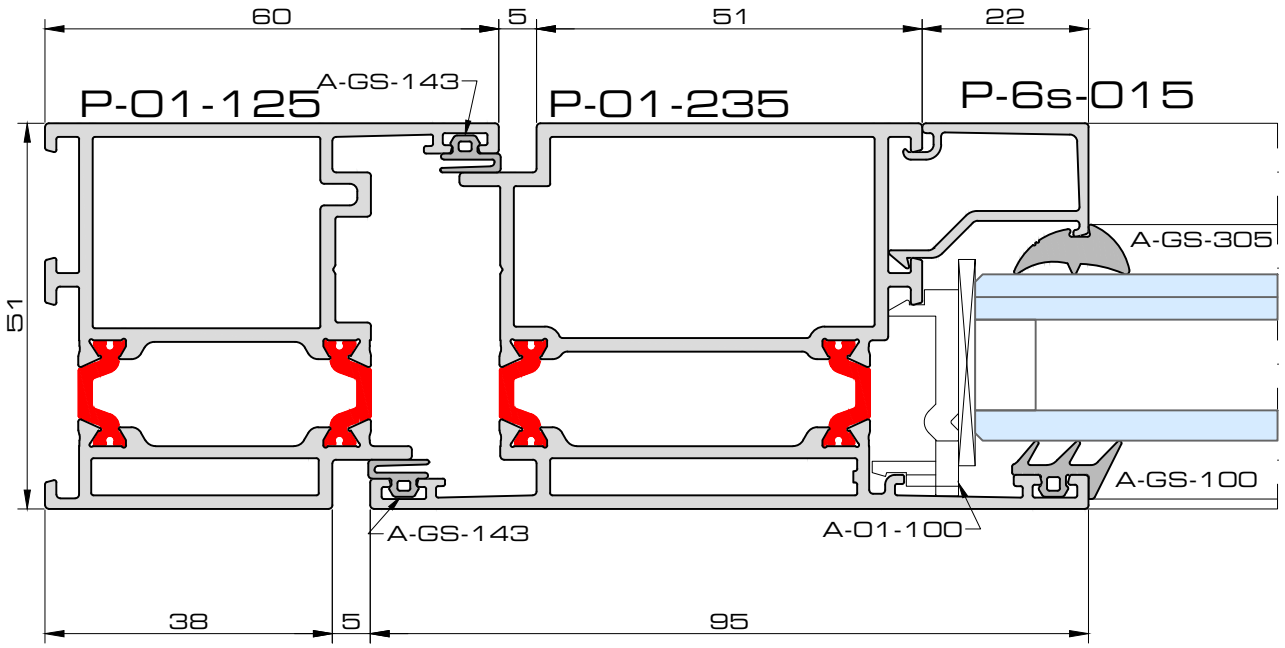
60
5
51
22
P-01-125
A-GS-143
P-01-235
P-6s-015
A-GS-305
51
A-GS-100
A-GS-143
A-01-100
38
5
95

door12b

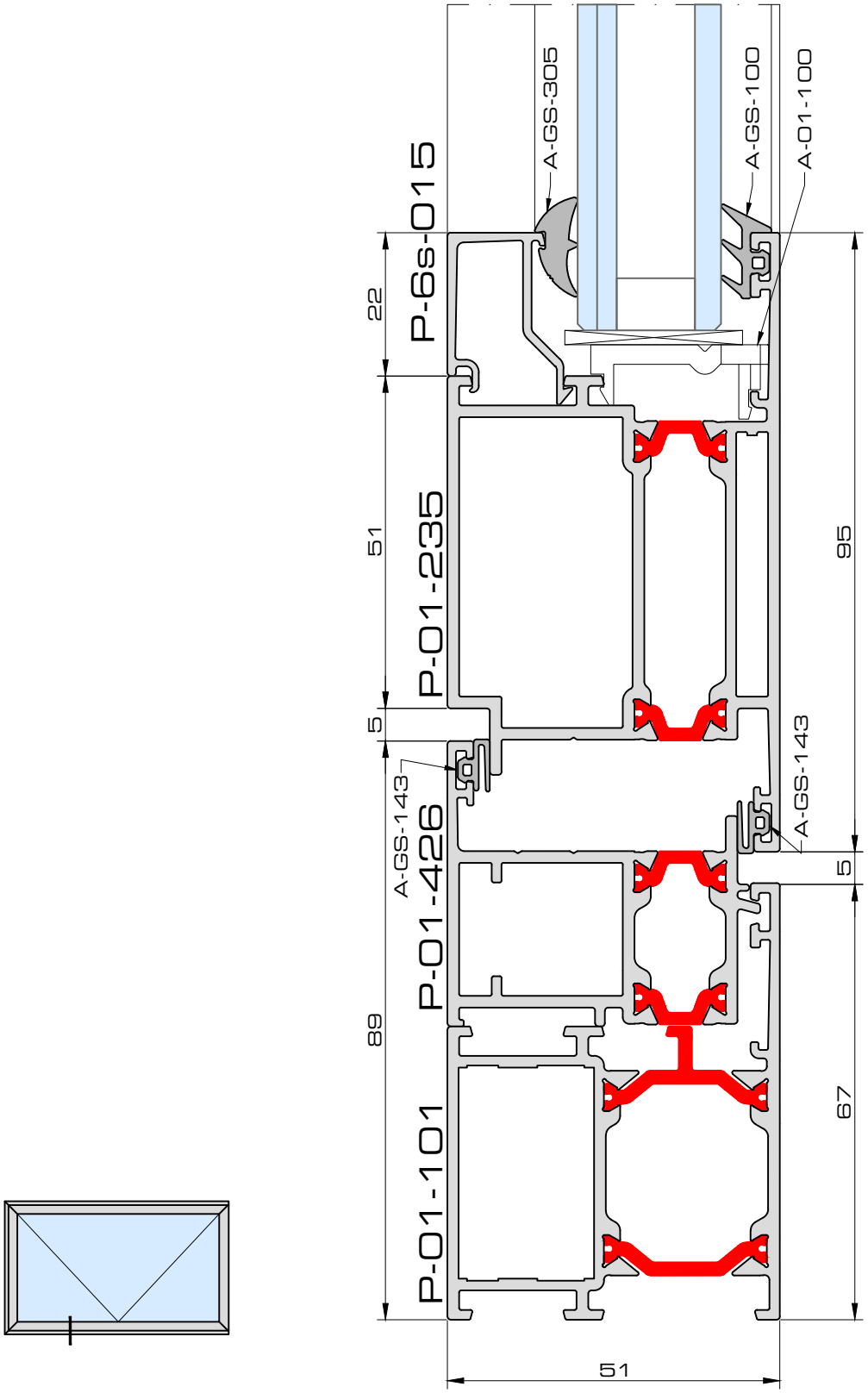
A-GS-305
A-GS-100
A-01-100
P-6s-015
22
51
P-01-235
5
A-GS-143
P-01-426
89
P-01-101
95
A-GS-143
5
67
51

door12c

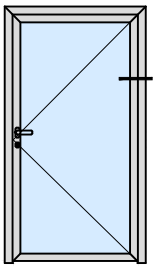

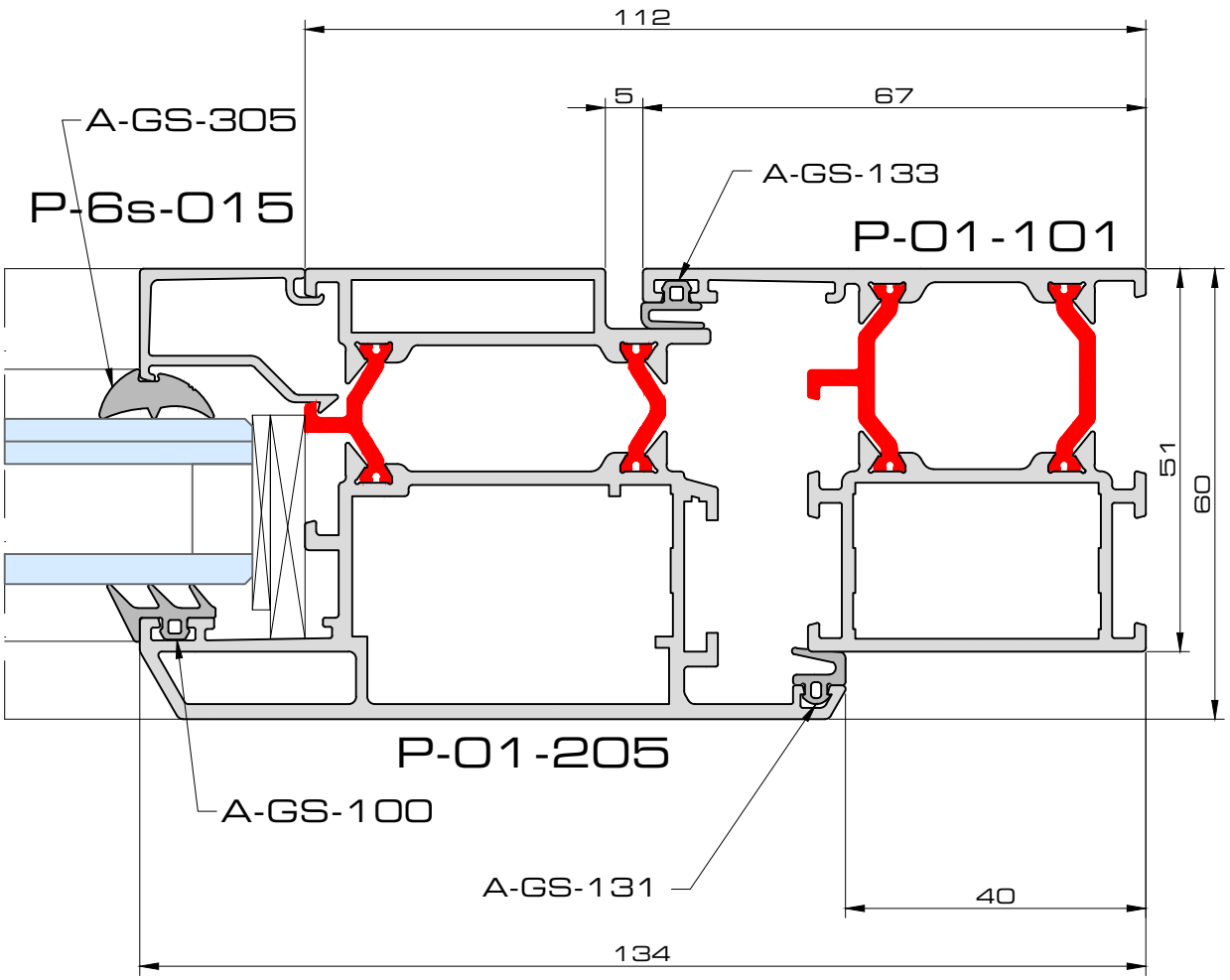
112
5
67
A-GS-305
P-6s-015
A-GS-133
P-01-101
51
60
P-01-205
A-GS-100
A-GS-131
40
134

door13

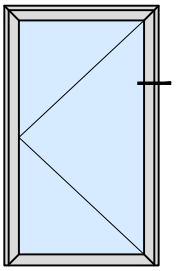

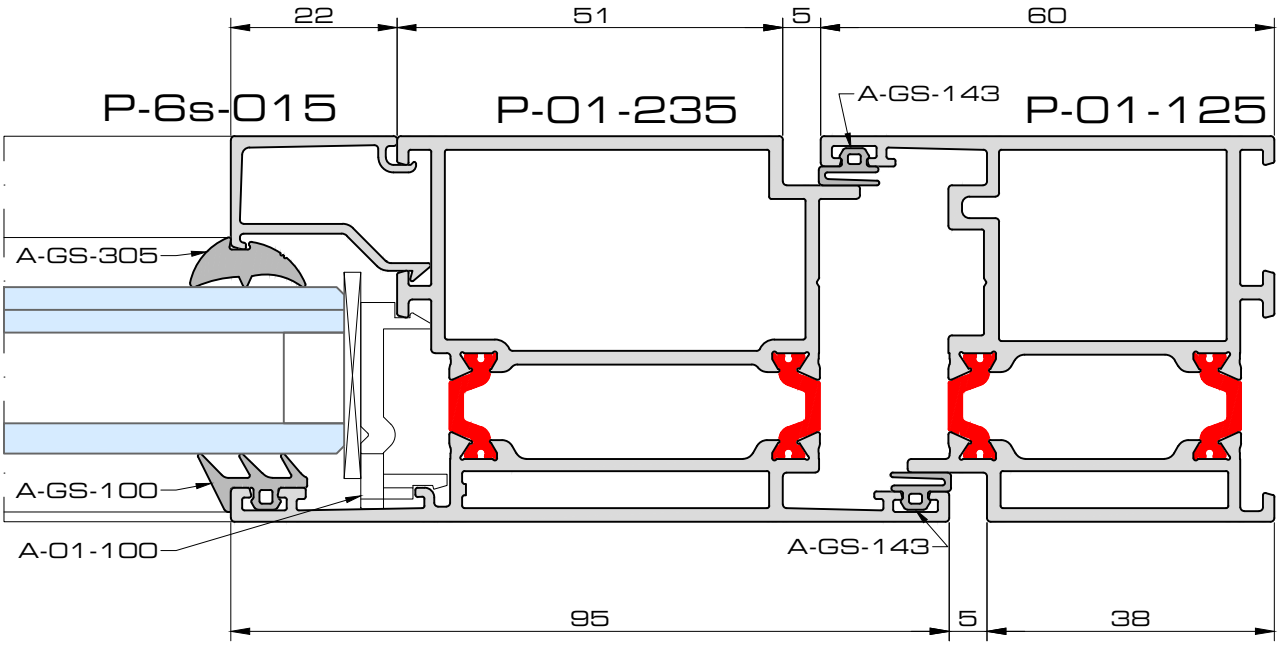
22
51
5
60
P-6s-015
P-01-235
A-GS-143
P-01-125
A-GS-305
A-GS-100
A-01-100
A-GS-143
95
5
38

door13b

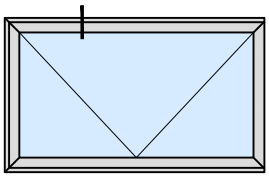

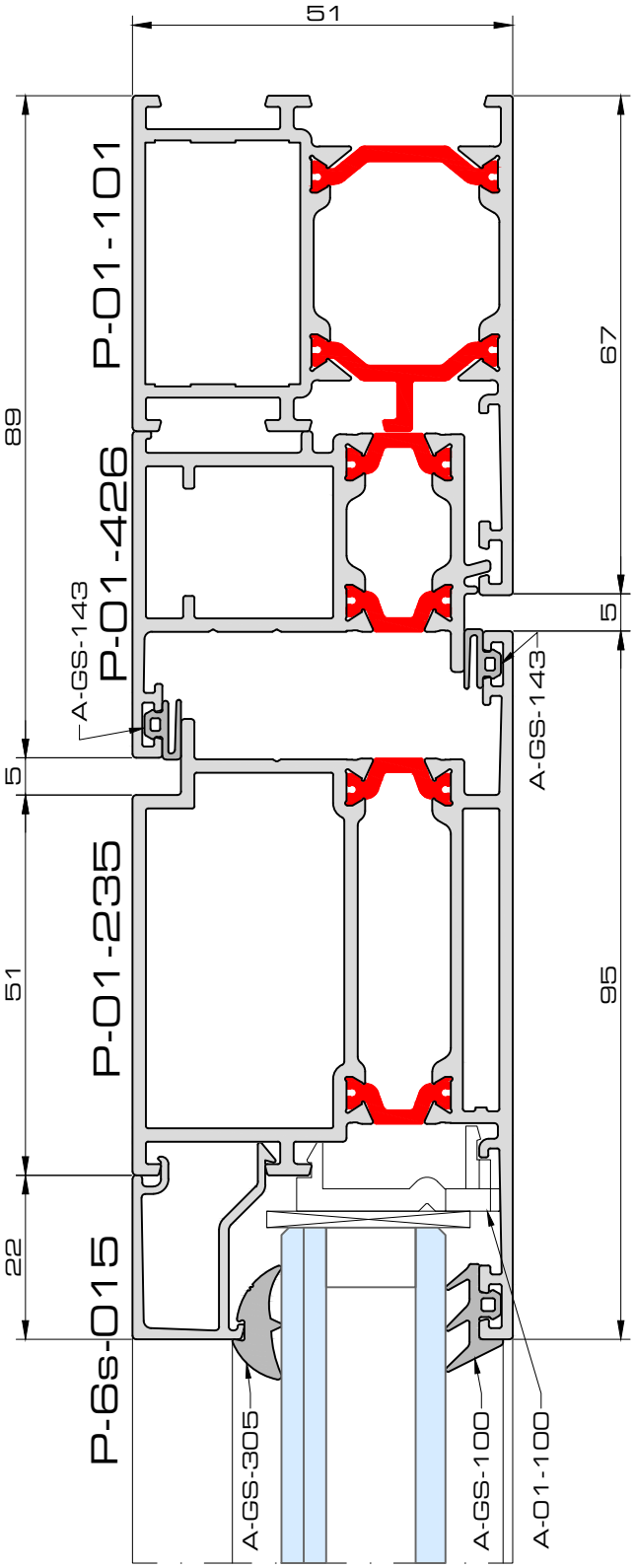
51
89
67
5
5
51
95
22
P-01-101
P-01-426
P-01-235
P-6s-015
A-GS-143
A-GS-143
A-GS-305
A-GS-100
A-01-100

door13c

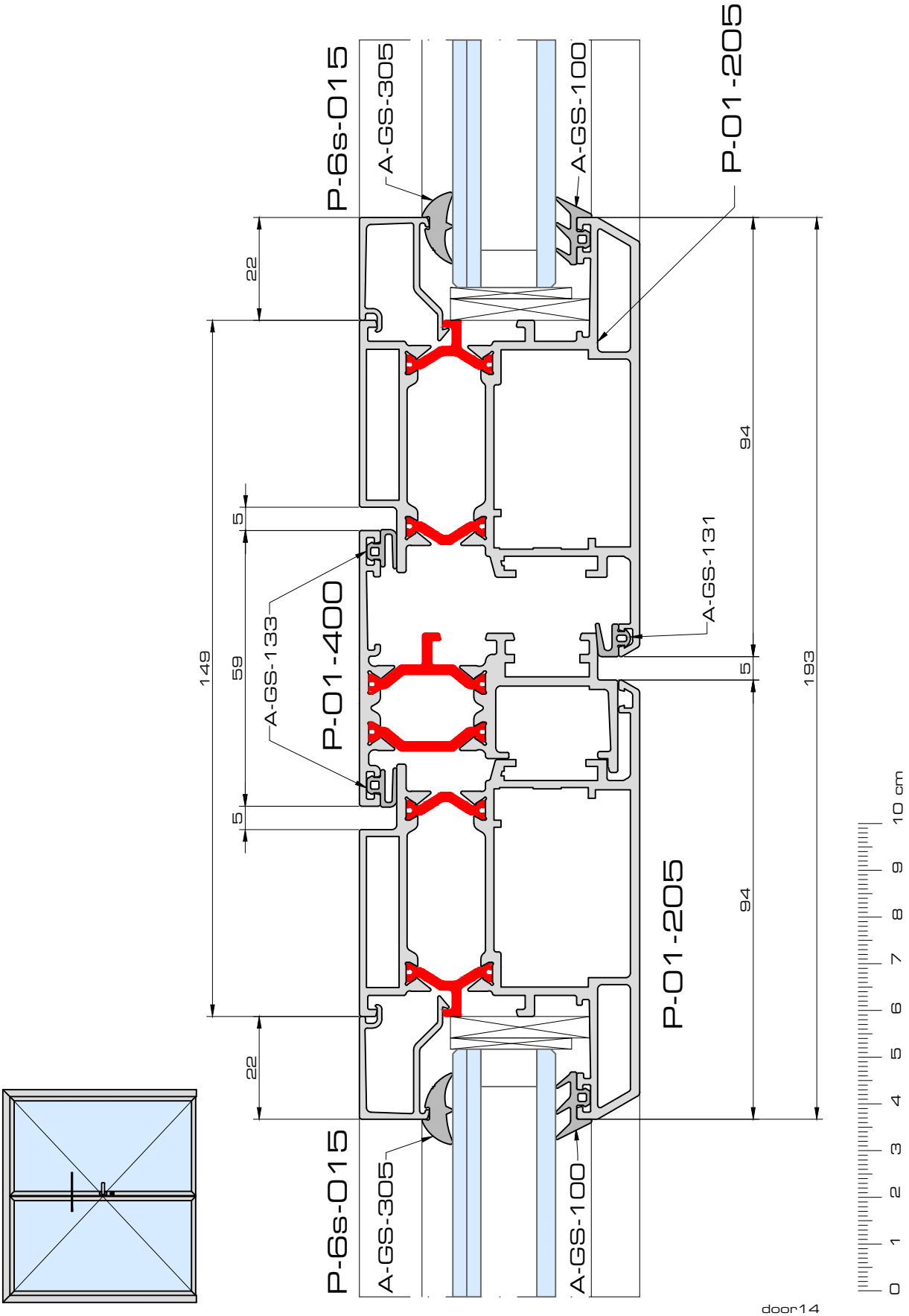
P-6s-015
A-GS-305
A-GS-100
P-01-205
22
149
5
59
5
A-GS-133
P-01-400
94
A-GS-131
5
193
94
P-01-205
22
P-6s-015
A-GS-305
A-GS-100
0 1 2 3 4 5 6 7 8 9 10 cm
door14

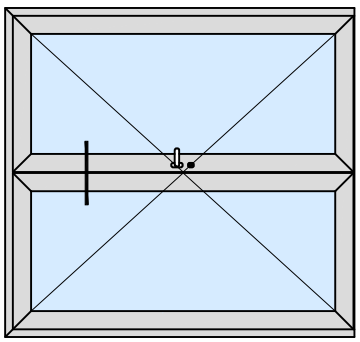

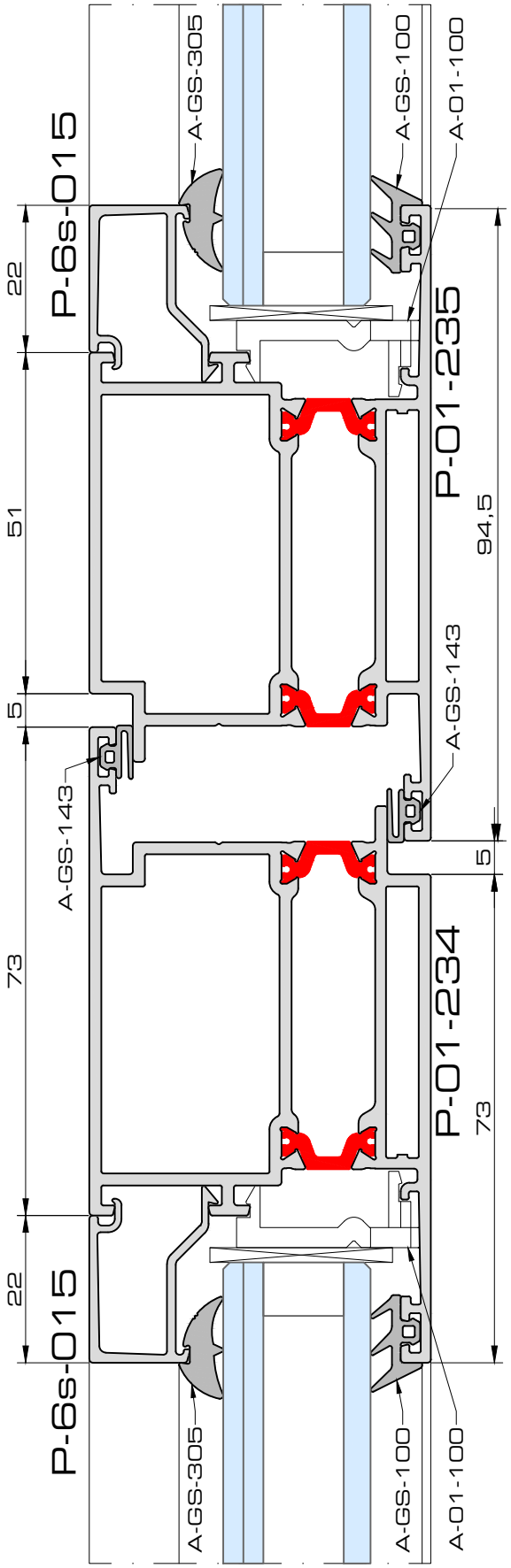
P-6s-015
P-01-235
P-01-234
P-6s-015
A-GS-305
A-GS-100
A-01-100
A-GS-143
A-GS-143
A-GS-305
A-GS-100
A-01-100
22
51
5
73
22
94,5
5
73
door14b

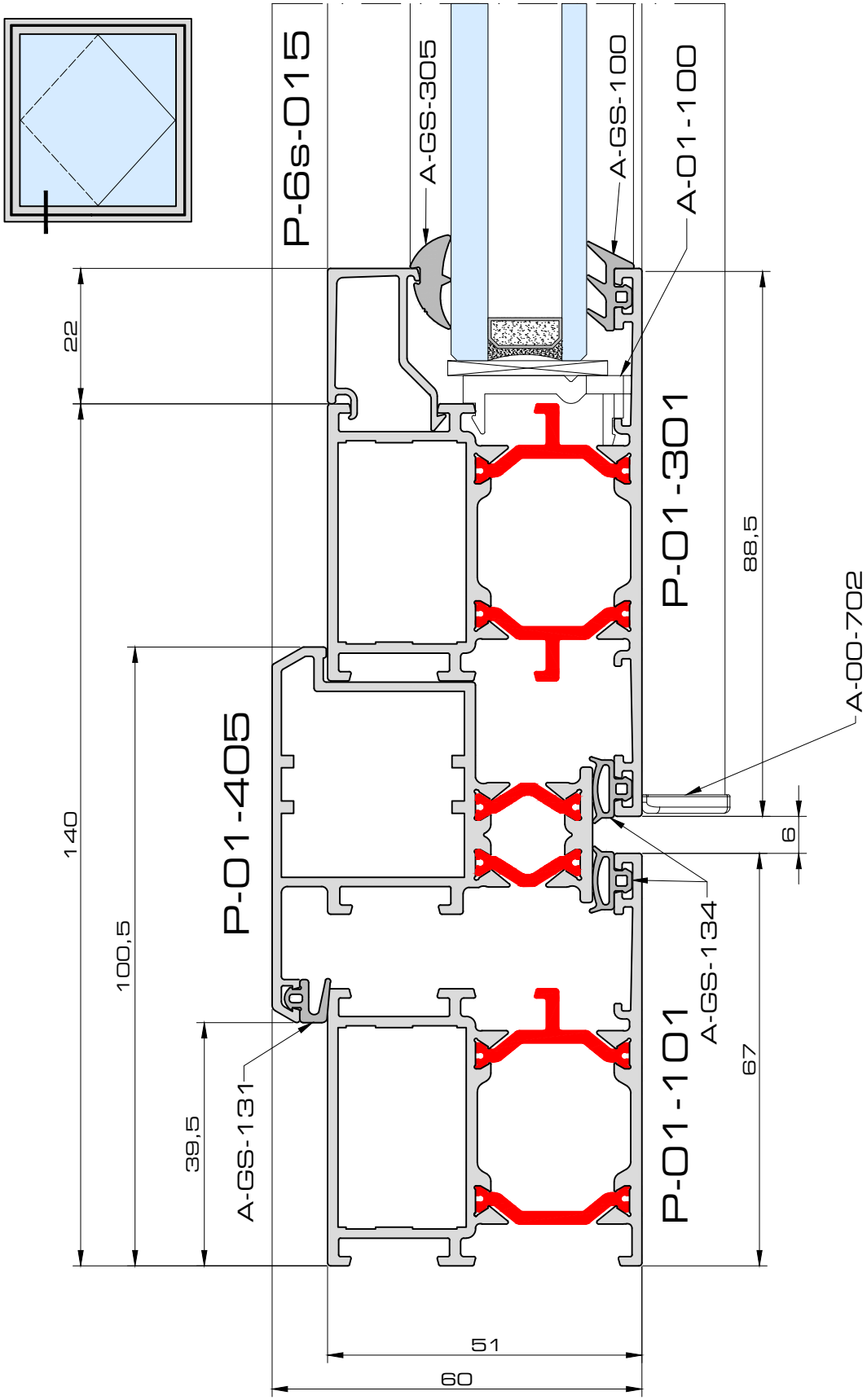
P-6s-015
A-GS-305
A-GS-100
A-01-100
P-01-301
A-00-702
P-01-405
A-GS-131
A-GS-134
P-01-101
22
140
100,5
39,5
88,5
6
67
51
60

door15

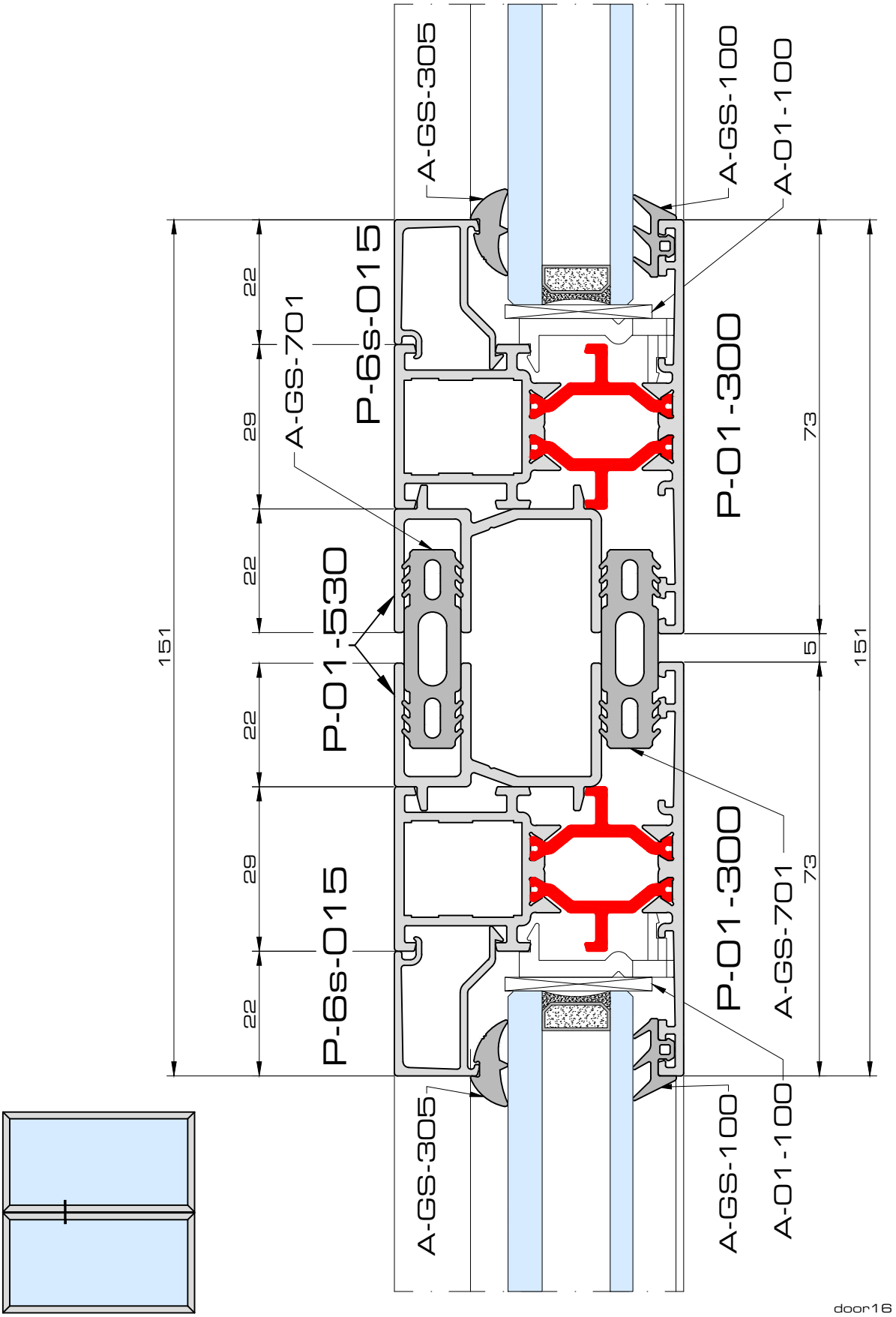
A-GS-305
A-GS-100
A-01-100
P-6s-015
A-GS-701
P-01-300
P-01-530
P-6s-015
P-01-300
A-GS-701
A-GS-305
A-GS-100
A-01-100
22
29
22
22
29
22
151
73
5
73
151
door16

Performances Apollo system

09/2784
Technical agreement

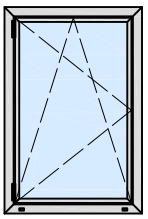

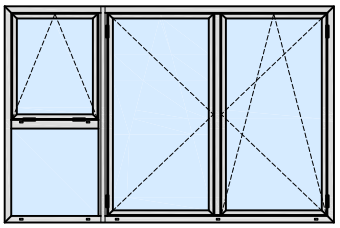

	1230mm x 1480mm	2640mm x 2200mm
AIR PERMEABILITY EN 12207	class 4	class 4
WATER THIGHTNESS EN 12208	E2000A	E1050A
WIND RESISTANCE EN 12211	C4	C4
OPERATION FORCE EN 13115 EN 12046-1	class 1	class 1
WRONG USE EN 13115 (80kg)	class 4	class 4
IMPACT EN 13049	-	-
REPORT wtcb.be	CAR 8187/2 25/09/2008	CAR 8187/1 24/09/2008
ACOUSTIC PERFORMANCE EN ISO 140-3 EN ISO 717-1	40 (-2;-5) dB	-
REPORT wtcb.be	AC 4649 10/06/2008	
BURGLARY PROOF NEN 5096/A1 ENV 1627	class 2	-
REPORT SKG	ATT' 09.11.295.02 system certificate	

Uf values Apollo system

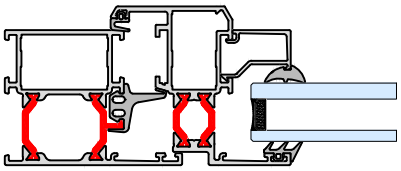

EN ISO 10077-1
EN ISO 10077-2

	-	P-01-200	P-01-201	P-01-202
P-01-100	2.80 W/m²K	3.04 W/m²K	2.97 W/m²K	2.98 W/m²K
P-01-101	2.81 W/m²K	3.02 W/m²K	2.94 W/m²K	2.96 W/m²K
P-01-102	2.83 W/m²K	2.99 W/m²K	2.93 W/m²K	2.94 W/m²K

Uw calculation

EN ISO 10077-1
EN ISO 10077-2

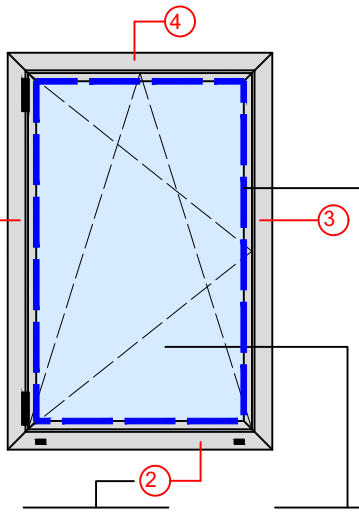

$$Uw = \frac{Uf1 * A1 + Uf2 * A2 + ... + Ug * Ag + \quad * Lg \quad \psi}{Atot}$$

Uw = U value window
Uf = U value profile
Ug = U value glass
A1, A2, A3, A4 = area profile
Atot = total window area
Ag = glass area
Lg = length of glass edge
ψ = glass edge factor --> 0.11 standard

Example Uw calculation

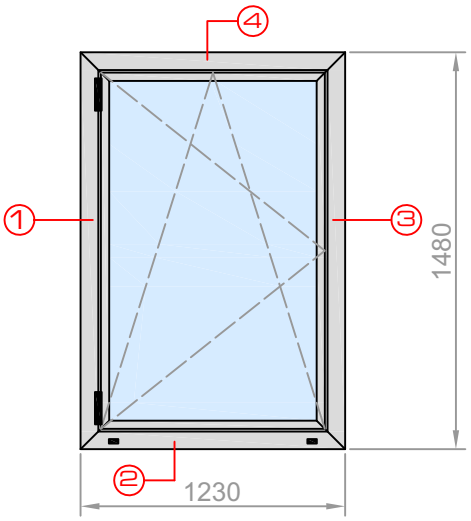

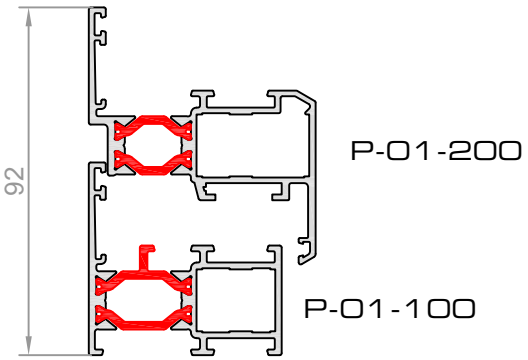

Uf1 = Uf2 = Uf3 = Uf4 = 3.04 W/m²K

Ug = 1.1 W/m²K

Ψ = 0.11 (standard)

A1 = A3

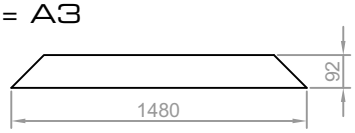

= 0.127 m²

A2 = A4

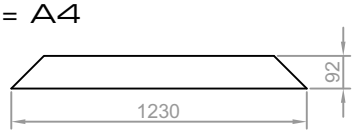

= 0.105 m²

Ag = 1.35 m²

Lg = 4.68 m

Atot = 1.82 m²

$$Uw = \frac{3.04*0.105 + 3.04*0.127 + 3.04*0.105 + 3.04*0.127 + 1.1*1.35 + 0.11*4.68}{1.82}$$

Uw = 1.88 W/m²K

Sterkteberekening in functie van "C"-waarde
Calcul statique en fonction du valeur "C"
Static calculation according to "C" value

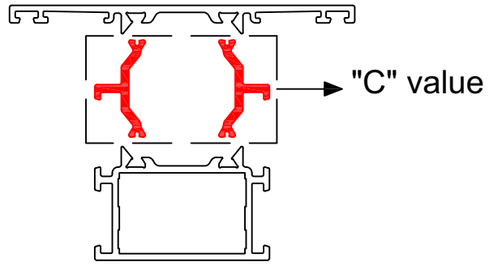

Rekenvoorbeeld
Exemple de calcul
Calculation example

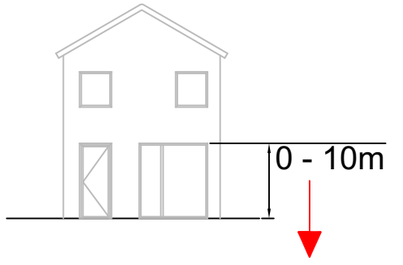

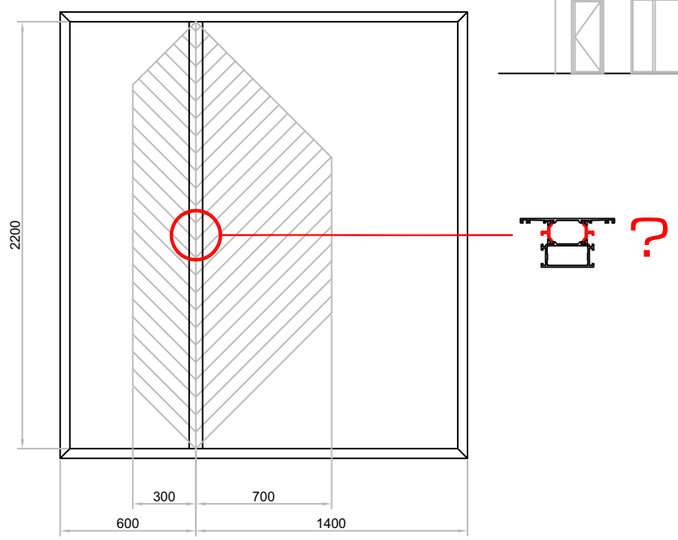

Benodigd traagheidsmoment
Moment d'inertie nécessaire
Required moment of inertia

P = 800 N/m²

fmax = L/225 < 12mm

L (mm) \ x / y (mm)	200	300	400	500	600	700	800	900	1000	1100	1200	1300	1400	1500
1000	0,63	0,87	1,02	1,07										
1100	0,84	1,18	1,43	1,55										
1200	1,11	1,57	1,92	2,15	2,22									
1300	1,42	2,02	2,51	2,86	3,04									
1400	1,78	2,56	3,21	3,70	4,01	4,12								
1500	2,20	3,18	4,02	4,69	5,16	5,39								
1600	2,67	3,89	4,95	5,83	6,48	6,89	7,02							
1700	3,22	4,69	6,01	7,13	8,00	8,60	8,91							
1800	3,83	5,60	7,21	8,60	9,73	10,56	11,07	11,25						
1900	4,51	6,62	8,55	10,25	11,67	12,77	13,53	13,91						
2000	5,27	7,75	10,04	12,09	13,84	15,26	16,29	16,93	17,14					
2100	6,11	9,00	11,69	14,13	16,25	18,02	19,38	20,31	20,78					
2200	7,04	10,38	13,52	16,38	18,92	21,08	22,81	24,07	24,84	25,10				
2300	8,05	11,89	15,52	18,86	21,85	24,45	26,59	28,23	29,35	29,91				
2400	9,15	13,54	17,70	21,56	25,06	28,14	30,74	32,81	34,32	35,24	35,55			
2500	10,36	15,34	20,08	24,51	28,56	32,17	35,28	37,83	39,78	41,10	41,77			
2600	11,66	17,28	22,66	27,71	32,36	36,55	40,22	43,30	45,74	47,52	48,60	48,96		
2700	13,07	19,38	25,44	31,17	36,48	41,30	45,58	49,24	52,23	54,52	56,06	56,84		
2800	15,12	22,45	29,50	36,19	42,44	48,15	53,27	57,73	61,46	64,42	66,56	67,86	68,30	
2900	17,41	25,86	34,02	41,79	49,08	55,81	61,88	67,24	71,82	75,55	78,39	80,31	81,27	
3000	19,95	29,65	39,04	48,02	56,47	64,32	71,47	77,85	83,38	88,00	91,65	94,29	95,89	96,43

$$Ix = 10.38\ cm^4 + 21.08\ cm^4 = 31.46\ cm^4$$

Traagheidsmomenten in functie van "C"-waarde
Moments d'inertie en fonction du valeur "C"
Moments of inertia according to "C" value

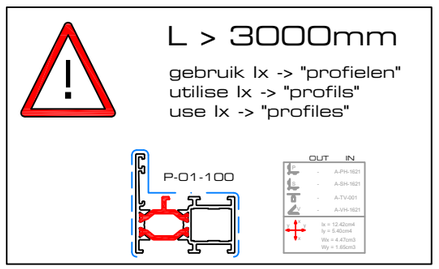

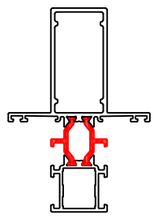

	1000	1100	1200	1300	1400	1500	1600	1700	1800	1900	2000	2100	2200	2300	2400	2500	2600	2700	2800	2900	3000
P-01-300	5,79	6,20	6,79	7,24	7,69	8,05	8,50	8,87	9,20	9,50	9,81	10,08	10,34	10,55	10,79	11,01	11,18	11,36	11,52	11,65	11,81
P-01-301	6,85	7,40	8,02	8,56	9,11	9,59	10,11	10,55	11,00	11,37	11,78	12,12	12,47	12,74	13,07	13,29	13,60	13,84	14,06	14,25	14,46
P-01-302	7,46	8,05	8,72	9,32	9,92	10,44	11,00	11,48	11,97	12,38	12,82	13,20	13,57	13,87	14,23	14,46	14,80	15,06	15,30	15,51	15,74
P-01-303	10,41	11,14	11,95	12,75	13,51	14,26	15,05	15,83	16,52	17,18	17,91	18,53	19,20	19,78	20,39	20,93	21,48	21,97	22,47	22,91	23,37
P-01-304	13,14	14,06	15,07	16,09	17,05	18,00	18,99	19,97	20,85	21,68	22,60	23,38	24,23	24,96	25,73	26,40	27,10	27,72	28,35	28,90	29,49
P-01-305	33,43	34,76	36,45	37,94	39,42	40,78	42,23	43,46	44,83	46,13	47,19	48,14	49,32	50,14	51,23	52,48	52,92	53,48	54,43	55,15	55,76
P-01-306	35,92	37,35	39,17	40,77	42,36	43,82	45,38	46,69	48,17	49,56	50,71	51,72	[illegible]	53,87	55,04	56,39	56,86	57,47	58,48	59,26	59,92
P-01-310	6,00	6,48	7,02	7,50	7,98	8,40	8,85	9,24	9,63	9,96	10,32	10,62	10,92	11,16	11,45	11,64	11,91	12,12	12,32	12,48	12,67
P-01-311	7,02	7,65	8,27	8,84	9,45	9,96	10,53	11,02	11,49	11,93	12,34	12,77	13,09	13,40	13,75	14,03	14,32	14,59	14,82	15,01	15,26
P-01-312	7,60	8,29	8,96	9,58	10,24	10,79	11,41	11,93	12,45	12,92	13,37	13,83	14,18	14,52	14,89	15,20	15,52	15,81	16,06	16,27	16,53
P-01-313	10,38	11,11	11,91	12,72	13,47	14,22	15,00	15,78	16,47	17,13	17,86	18,48	19,14	19,72	20,33	20,87	21,41	21,90	22,40	22,84	23,30
P-01-320	7,90	8,61	9,31	9,95	10,64	11,22	11,85	12,40	12,94	13,43	13,90	14,38	14,74	15,09	15,48	15,80	16,12	16,43	16,69	16,90	17,18

Benodigd traagheidsmoment
Moment d'inertie nécessaire
Required moment of inertia

P = 800 N/m²

fmax = L/225 < 12mm

	x / y (mm)													
L (mm)	200	300	400	500	600	700	800	900	1000	1100	1200	1300	1400	1500
1000	0,63	0,87	1,02	1,07										
1100	0,84	1,18	1,43	1,55										
1200	1,11	1,57	1,92	2,15	2,22									
1300	1,42	2,02	2,51	2,86	3,04									
1400	1,78	2,56	3,21	3,70	4,01	4,12								
1500	2,20	3,18	4,02	4,69	5,16	5,39								
1600	2,67	3,89	4,95	5,83	6,48	6,89	7,02							
1700	3,22	4,69	6,01	7,13	8,00	8,60	8,91							
1800	3,83	5,60	7,21	8,60	9,73	10,56	11,07	11,25						
1900	4,51	6,62	8,55	10,25	11,67	12,77	13,53	13,91						
2000	5,27	7,75	10,04	12,09	13,84	15,26	16,29	16,93	17,14					
2100	6,11	9,00	11,69	14,13	16,25	18,02	19,38	20,31	20,78					
2200	7,04	10,38	13,52	16,38	18,92	21,08	22,81	24,07	24,84	25,10				
2300	8,05	11,89	15,52	18,86	21,85	24,45	26,59	28,23	29,35	29,91				
2400	9,15	13,54	17,70	21,56	25,06	28,14	30,74	32,81	34,32	35,24	35,55			
2500	10,36	15,34	20,08	24,51	28,56	32,17	35,28	37,83	39,78	41,10	41,77			
2600	11,66	17,28	22,66	27,71	32,36	36,55	40,22	43,30	45,74	47,52	48,60	48,96		
2700	13,07	19,38	25,44	31,17	36,48	41,30	45,58	49,24	52,23	54,52	56,06	56,84		
2800	15,12	22,45	29,50	36,19	42,44	48,15	53,27	57,73	61,46	64,42	66,56	67,86	68,30	
2900	17,41	25,86	34,02	41,79	49,08	55,81	61,88	67,24	71,82	75,55	78,39	80,31	81,27	
3000	19,95	29,65	39,04	48,02	56,47	64,32	71,47	77,85	83,38	88,00	91,65	94,29	95,89	96,43

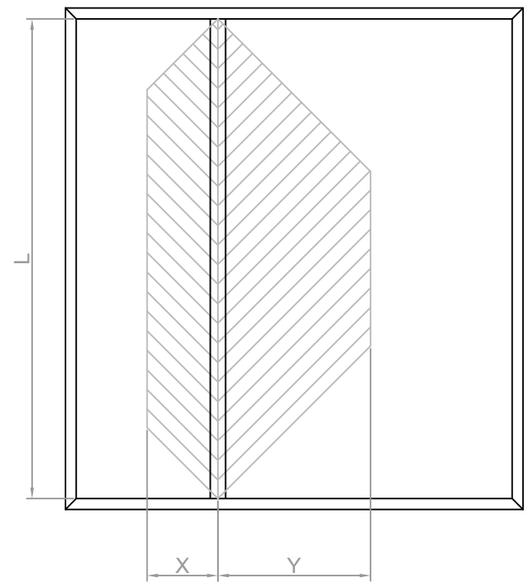

P = 1200 N/m²

fmax = L/225 < 12mm

	x / y (mm)													
L (mm)	200	300	400	500	600	700	800	900	1000	1100	1200	1300	1400	1500
1000	0,94	1,30	1,53	1,61										
1100	1,27	1,77	2,14	2,33										
1200	1,66	2,35	2,88	3,22	3,33									
1300	2,12	3,03	3,77	4,29	4,56									
1400	2,67	3,84	4,82	5,56	6,02	6,17								
1500	3,29	4,76	6,03	7,04	7,73	8,09								
1600	4,01	5,83	7,43	8,74	9,72	10,33	10,53							
1700	4,83	7,04	9,01	10,69	12,00	12,90	13,37							
1800	5,74	8,40	10,81	12,89	14,59	15,84	16,61	16,87						
1900	6,77	9,93	12,82	15,37	17,50	19,16	20,30	20,87						
2000	7,91	11,62	15,06	18,13	20,76	22,88	24,44	25,39	25,71					
2100	9,17	13,50	17,54	21,19	24,38	27,03	29,07	30,46	31,17					
2200	10,55	15,57	20,27	24,57	28,38	31,62	34,21	36,10	37,26	37,65				
2300	12,07	17,84	23,27	28,29	32,78	36,67	39,88	42,35	44,02	44,87				
2400	13,73	20,31	26,55	32,35	37,60	42,21	46,11	49,22	51,48	52,86	53,32			
2500	15,53	23,00	30,12	36,77	42,84	48,26	52,91	56,74	59,67	61,65	62,65			
2600	17,49	25,92	33,98	41,56	48,55	54,83	60,33	64,94	68,62	71,28	72,90	73,44		
2700	19,60	29,07	38,17	46,75	54,72	61,96	68,37	73,86	78,35	81,78	84,10	85,26		
2800	22,68	33,67	44,25	54,29	63,65	72,23	79,91	86,59	92,19	96,63	99,84	101,79	102,44	
2900	26,11	38,80	51,04	62,69	73,62	83,71	92,83	100,86	107,72	113,32	117,59	120,46	121,91	
3000	29,92	44,48	58,57	72,02	84,71	96,48	107,21	116,78	125,07	132,00	137,48	141,44	143,84	144,64

Benodigd traagheidsmoment
Moment d'inertie nécessaire
Required moment of inertia

P = 1600 N/m² fmax = L/225 < 12mm

	x / y (mm)													
L (mm)	200	300	400	500	600	700	800	900	1000	1100	1200	1300	1400	1500
1000	1,25	1,73	2,04	2,14										
1100	1,69	2,37	2,85	3,11										
1200	2,21	3,13	3,84	4,29	4,44									
1300	2,83	4,05	5,03	5,72	6,08									
1400	3,56	5,11	6,42	7,41	8,02	8,23								
1500	4,39	6,35	8,04	9,38	10,31	10,79								
1600	5,35	7,77	9,90	11,66	12,96	13,77	14,04							
1700	6,44	9,38	12,02	14,25	16,00	17,21	17,82							
1800	7,66	11,20	14,41	17,19	19,45	21,12	22,15	22,49						
1900	9,02	13,24	17,09	20,49	23,34	25,55	27,06	27,83						
2000	10,54	15,50	20,08	24,17	27,68	30,51	32,59	33,86	34,29					
2100	12,22	18,00	23,39	28,26	32,51	36,04	38,76	40,62	41,56					
2200	14,07	20,76	27,03	32,77	37,84	42,15	45,61	48,14	49,68	50,20				
2300	16,10	23,78	31,03	37,72	43,71	48,89	53,17	56,46	58,70	59,82				
2400	18,31	27,08	35,40	43,13	50,13	56,28	61,48	65,62	68,64	70,48	71,09			
2500	20,71	30,67	40,16	49,02	57,13	64,34	70,55	75,65	79,56	82,20	83,54			
2600	23,32	34,56	45,31	55,42	64,73	73,11	80,43	86,59	91,49	95,04	97,20	97,92		
2700	26,13	38,76	50,89	62,34	72,96	82,61	91,15	98,47	104,46	109,04	112,13	113,69		
2800	30,24	44,90	59,00	72,38	84,87	96,31	106,55	115,46	122,92	128,84	133,12	135,72	136,59	
2900	34,82	51,73	68,05	83,59	98,17	111,61	123,77	134,48	143,63	151,10	156,78	160,62	162,55	
3000	39,89	59,31	78,09	96,03	112,94	128,64	142,95	155,71	166,77	176,00	183,31	188,59	191,79	192,86

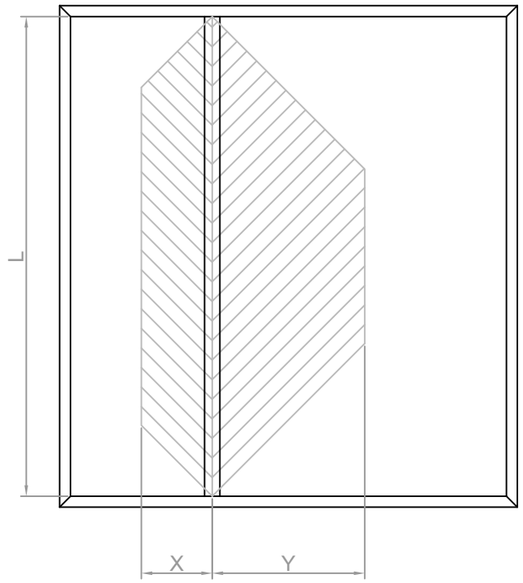

P = 2000 N/m² fmax = L/225 < 12mm

	x / y (mm)													
L (mm)	200	300	400	500	600	700	800	900	1000	1100	1200	1300	1400	1500
1000	1,57	2,16	2,55	2,68										
1100	2,11	2,96	3,56	3,88										
1200	2,77	3,92	4,80	5,36	5,55									
1300	3,54	5,06	6,28	7,15	7,59									
1400	4,44	6,39	8,03	9,26	10,03	10,29								
1500	5,49	7,94	10,05	11,73	12,89	13,49								
1600	6,69	9,72	12,38	14,57	16,20	17,21	17,55							
1700	8,04	11,73	15,02	17,81	20,00	21,51	22,28							
1800	9,57	14,00	18,01	21,49	24,31	26,40	27,69	28,12						
1900	11,28	16,54	21,37	25,61	29,17	31,94	33,83	34,79						
2000	13,18	19,37	25,10	30,22	34,60	38,14	40,73	42,32	42,86					
2100	15,28	22,50	29,23	35,32	40,64	45,05	48,45	50,77	51,95					
2200	17,59	25,95	33,79	40,96	47,30	52,69	57,02	60,17	62,10	62,75				
2300	20,12	29,73	38,79	47,14	54,63	61,12	66,47	70,58	73,37	74,78				
2400	22,89	33,85	44,25	53,91	62,66	70,35	76,85	82,03	85,80	88,10	88,87			
2500	25,89	38,34	50,19	61,28	71,41	80,43	88,19	94,57	99,45	102,75	104,42			
2600	29,15	43,20	56,64	69,27	80,91	91,39	100,54	108,24	114,36	118,80	121,50	122,40		
2700	32,66	48,46	63,61	77,92	91,20	103,26	113,94	123,09	130,58	136,30	140,16	142,11		
2800	37,80	56,12	73,75	90,48	106,09	120,38	133,18	144,32	153,65	161,05	166,40	169,65	170,74	
2900	43,52	64,66	85,06	104,48	122,71	139,51	154,71	168,10	179,54	188,87	195,98	200,77	203,18	
3000	49,87	74,13	97,61	120,04	141,18	160,80	178,69	194,63	208,46	220,00	229,13	235,74	239,73	241,07

Traagheidsmomenten in functie van "C"-waarde
Moments d'inertie en fonction du valeur "C"
Moments of inertia according to "C" value

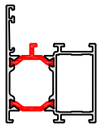

	1000	1100	1200	1300	1400	1500	1600	1700	1800	1900	2000	2100	2200	2300	2400	2500	2600	2700	2800	2900	3000
P-01-100	5,56	6,06	6,42	6,84	7,19	7,51	7,86	8,12	8,44	8,68	8,93	9,12	9,35	9,57	9,72	9,93	10,03	10,12	10,29	10,40	10,52
P-01-101	6,67	7,20	7,70	8,33	8,66	9,07	9,53	9,87	10,29	10,60	10,95	11,20	11,53	11,73	12,03	12,27	12,46	12,67	12,84	13,00	13,16
P-01-102	7,29	7,88	8,43	9,12	9,48	9,92	10,42	10,79	11,25	11,60	11,98	12,25	12,61	12,84	13,16	13,42	13,63	13,86	14,04	14,22	14,40
P-01-109	47,56	49,46	51,86	53,98	56,08	58,02	60,08	61,82	63,78	65,63	67,14	68,48	70,17	71,33	72,88	74,66	75,29	76,09	77,43	78,47	79,33
P-01-111	6,77	7,37	7,81	8,32	8,74	9,13	9,56	9,88	10,26	10,55	10,87	11,10	11,38	11,64	11,82	12,08	12,20	12,31	12,52	12,65	12,80
P-01-113	7,79	8,41	9,00	9,74	10,12	10,59	11,13	11,53	12,02	12,38	12,79	13,08	13,47	13,71	14,05	14,33	14,56	14,80	15,00	15,19	15,38

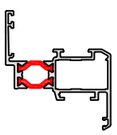

	1000	1100	1200	1300	1400	1500	1600	1700	1800	1900	2000	2100	2200	2300	2400	2500	2600	2700	2800	2900	3000
P-01-200	11,72	12,30	13,01	13,59	14,06	14,53	14,92	15,23	15,62	15,93	16,18	16,40	16,64	16,87	17,02	17,11	17,34	17,46	17,60	17,69	17,82
P-01-201	13,01	13,80	14,54	15,23	15,87	16,40	17,01	17,44	17,97	18,35	18,78	19,13	19,46	19,78	20,03	20,30	20,52	20,69	20,93	21,08	21,29
P-01-202	14,20	15,05	15,91	16,62	17,42	18,04	18,73	19,31	19,86	20,31	20,81	21,16	21,62	21,87	22,31	22,58	22,90	23,15	23,40	23,57	23,83
P-01-210	11,89	12,49	13,20	13,79	14,27	14,74	15,14	15,46	15,85	16,17	16,42	16,65	16,89	17,12	17,28	17,36	17,60	17,72	17,86	17,96	18,09
P-01-211	13,16	13,94	14,73	15,39	16,14	16,71	17,35	17,89	18,39	18,81	19,28	19,60	20,03	20,26	20,67	20,92	21,21	21,44	21,67	21,84	22,07

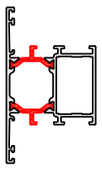

	1000	1100	1200	1300	1400	1500	1600	1700	1800	1900	2000	2100	2200	2300	2400	2500	2600	2700	2800	2900	3000
P-01-300	5,79	6,20	6,79	7,24	7,69	8,05	8,50	8,87	9,20	9,50	9,81	10,08	10,34	10,55	10,79	11,01	11,18	11,36	11,52	11,65	11,81
P-01-301	6,85	7,40	8,02	8,56	9,11	9,59	10,11	10,55	11,00	11,37	11,78	12,12	12,47	12,74	13,07	13,29	13,60	13,84	14,06	14,25	14,46
P-01-302	7,46	8,05	8,72	9,32	9,92	10,44	11,00	11,48	11,97	12,38	12,82	13,20	13,57	13,87	14,23	14,46	14,80	15,06	15,30	15,51	15,74
P-01-303	10,41	11,14	11,95	12,75	13,51	14,26	15,05	15,83	16,52	17,18	17,91	18,53	19,20	19,78	20,39	20,93	21,48	21,97	22,47	22,91	23,37
P-01-304	13,14	14,06	15,07	16,09	17,05	18,00	18,99	19,97	20,85	21,68	22,60	23,38	24,23	24,96	25,73	26,40	27,10	27,72	28,35	28,90	29,49
P-01-305	33,43	34,76	36,45	37,94	39,42	40,78	42,23	43,46	44,83	46,13	47,19	48,14	49,32	50,14	51,23	52,48	52,92	53,48	54,43	55,15	55,76
P-01-306	35,92	37,35	39,17	40,77	42,36	43,82	45,38	46,69	48,17	49,56	50,71	51,72	53,00	53,87	55,04	56,39	56,86	57,47	58,48	59,26	59,92
P-01-310	6,00	6,48	7,02	7,50	7,98	8,40	8,85	9,24	9,63	9,96	10,32	10,62	10,92	11,16	11,45	11,64	11,91	12,12	12,32	12,48	12,67
P-01-311	7,02	7,65	8,27	8,84	9,45	9,96	10,53	11,02	11,49	11,93	12,34	12,77	13,09	13,40	13,75	14,03	14,32	14,59	14,82	15,01	15,26
P-01-312	7,60	8,29	8,96	9,58	10,24	10,79	11,41	11,93	12,45	12,92	13,37	13,83	14,18	14,52	14,89	15,20	15,52	15,81	16,06	16,27	16,53
P-01-313	10,38	11,11	11,91	12,72	13,47	14,22	15,00	15,78	16,47	17,13	17,86	18,48	19,14	19,72	20,33	20,87	21,41	21,90	22,40	22,84	23,30
P-01-320	7,90	8,61	9,31	9,95	10,64	11,22	11,85	12,40	12,94	13,43	13,90	14,38	14,74	15,09	15,48	15,80	16,12	16,43	16,69	16,90	17,18

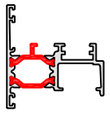

	1000	1100	1200	1300	1400	1500	1600	1700	1800	1900	2000	2100	2200	2300	2400	2500	2600	2700	2800	2900	3000
P-01-400	5,52	6,01	6,37	6,78	7,13	7,45	7,79	8,05	8,37	8,61	8,86	9,05	9,28	9,49	9,64	9,85	9,94	10,04	10,21	10,32	10,43

Toepassingsbereik
Limites d' utilitation
Scope

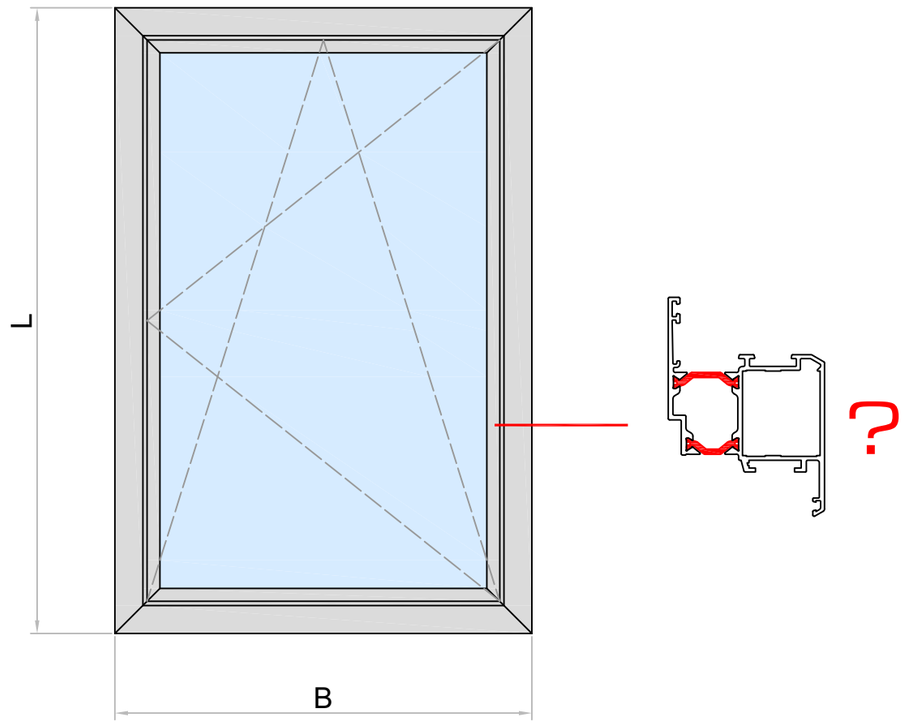

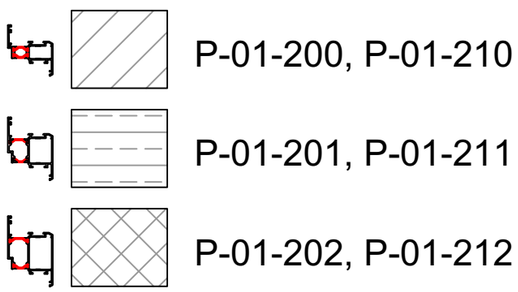

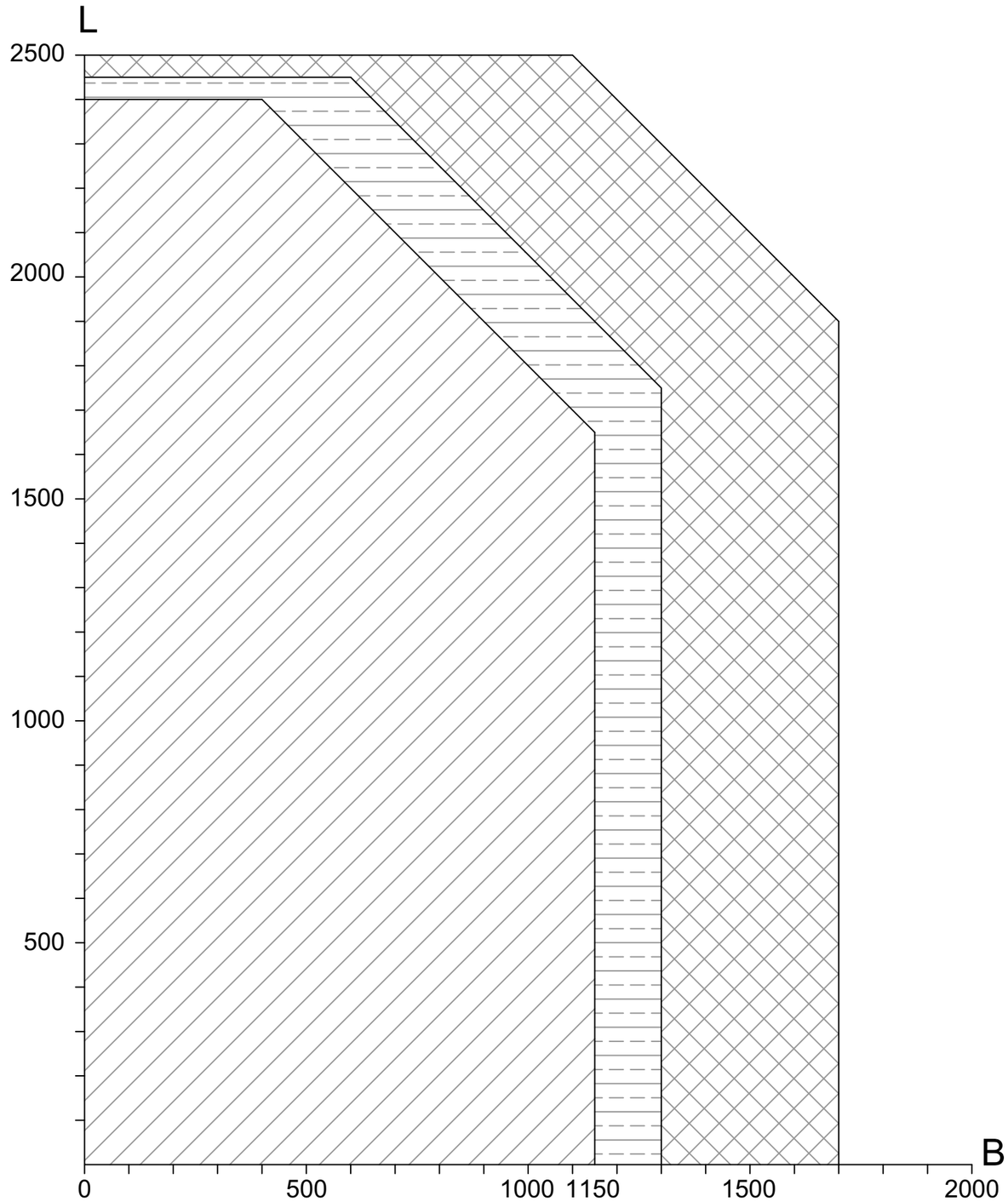

vast raam
fenêtre fixe
fixed window

zaagtabellen - tables de sciages - sawing tables

		B	#	H	#
P-01-100		B	2	H	2
P-6s-015		B - 58	2	H - 102	2

A-00-100	max. 900
A-HM-105	4
A-01-100	4

	P	S	#
1	A-PH-1621	A-SH-1621	4

A-GS-100	2B + 2H
A-GS-305	2B + 2H

	B	H
	B - 72	H - 72

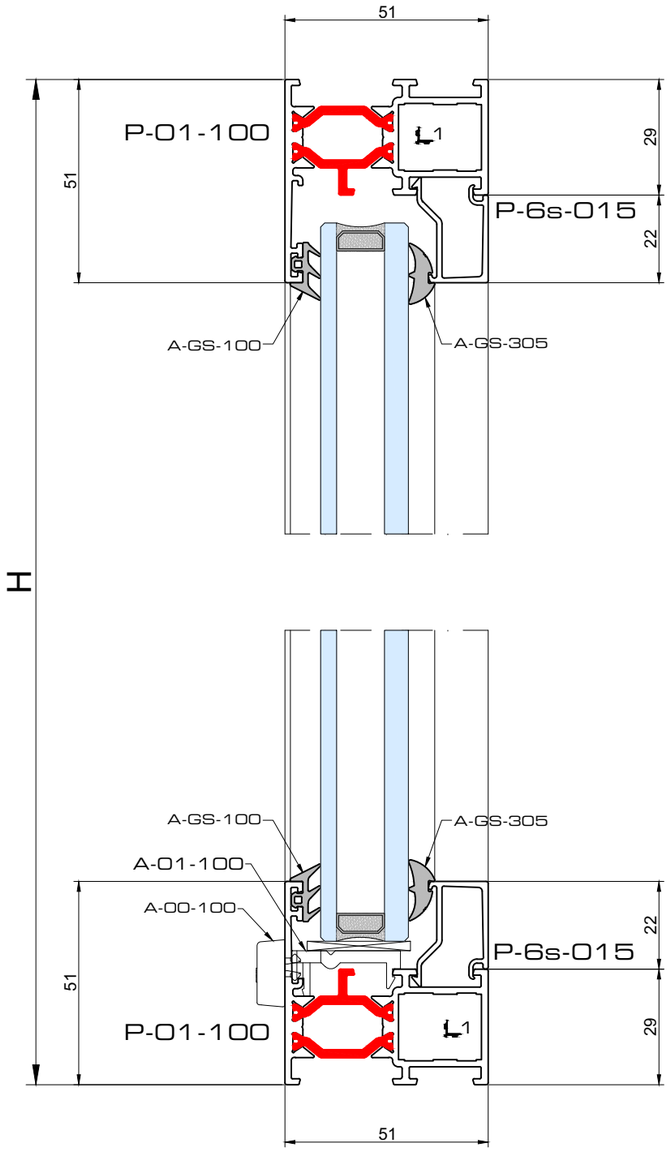

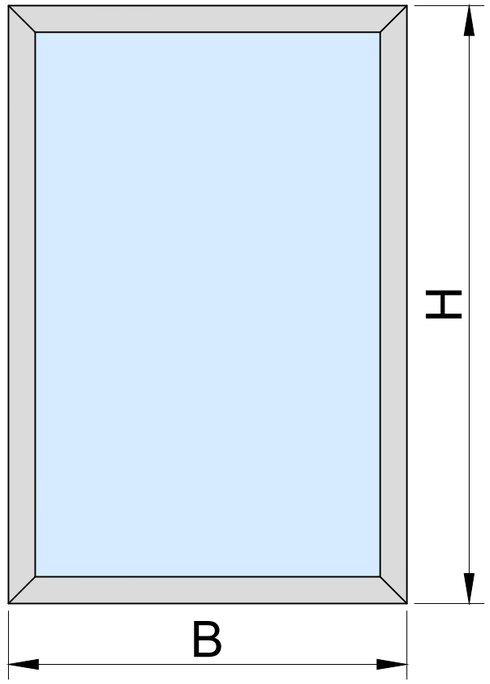

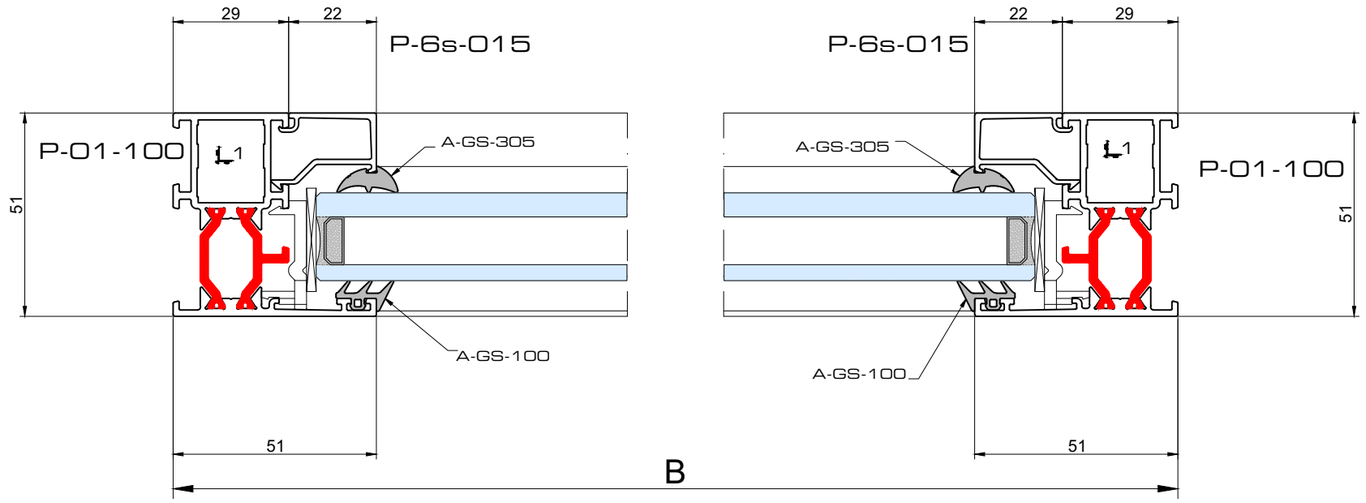

0 1 2 3 4 5 6 7 8 9 10 cm

ap_enkel

vast raam met tussenstijl
châssis fixe avec traverse
fixe window with transon

zaagtabellen - tables de sciages - sawing tables

Apollo 01

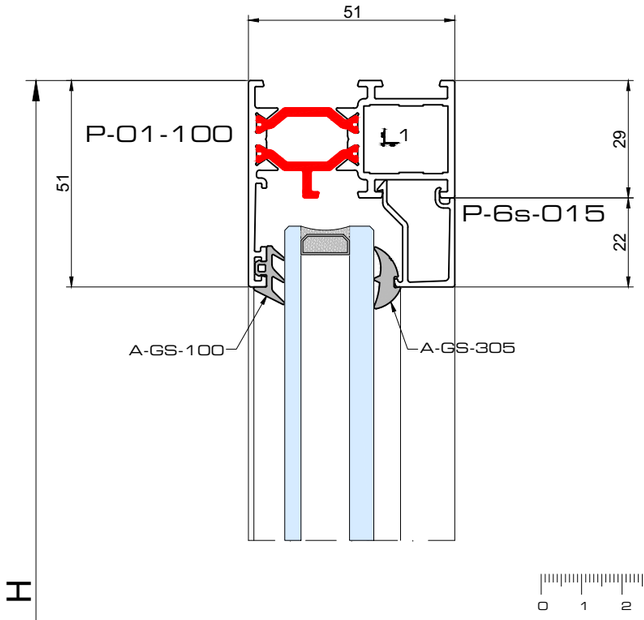

		B	#	H	#
P-01-100		B	2	H	2
P-01-305		-	-	H - 4	1
P-6s-015		B1 - 43.5	2	H - 102	2
P-6s-015		B2 - 43.5	2	H - 102	2

	max. 900
A-00-100	
A-HM-105	8
A-01-100	8
A-01-305	2

	P	S		#
1	A-PH-1621	A-SH-1621	-	4
2	-	-	A-TV-001	2

A-GS-100	2B + 2H
A-GS-305	2B + 2H

	B	H
	B1 - 57.5	H - 72
	B2 - 57.5	H - 72

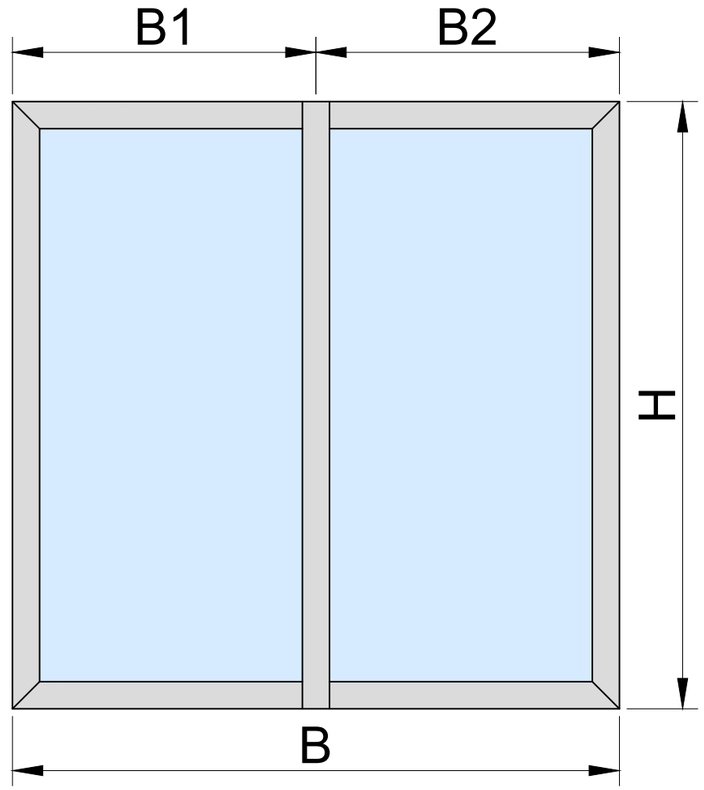

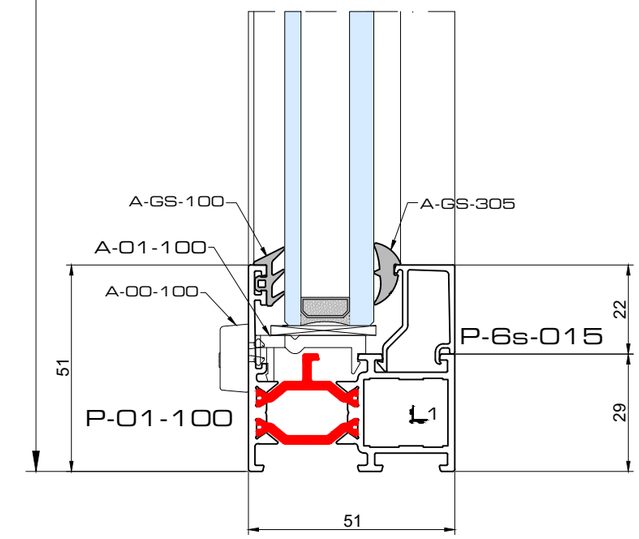

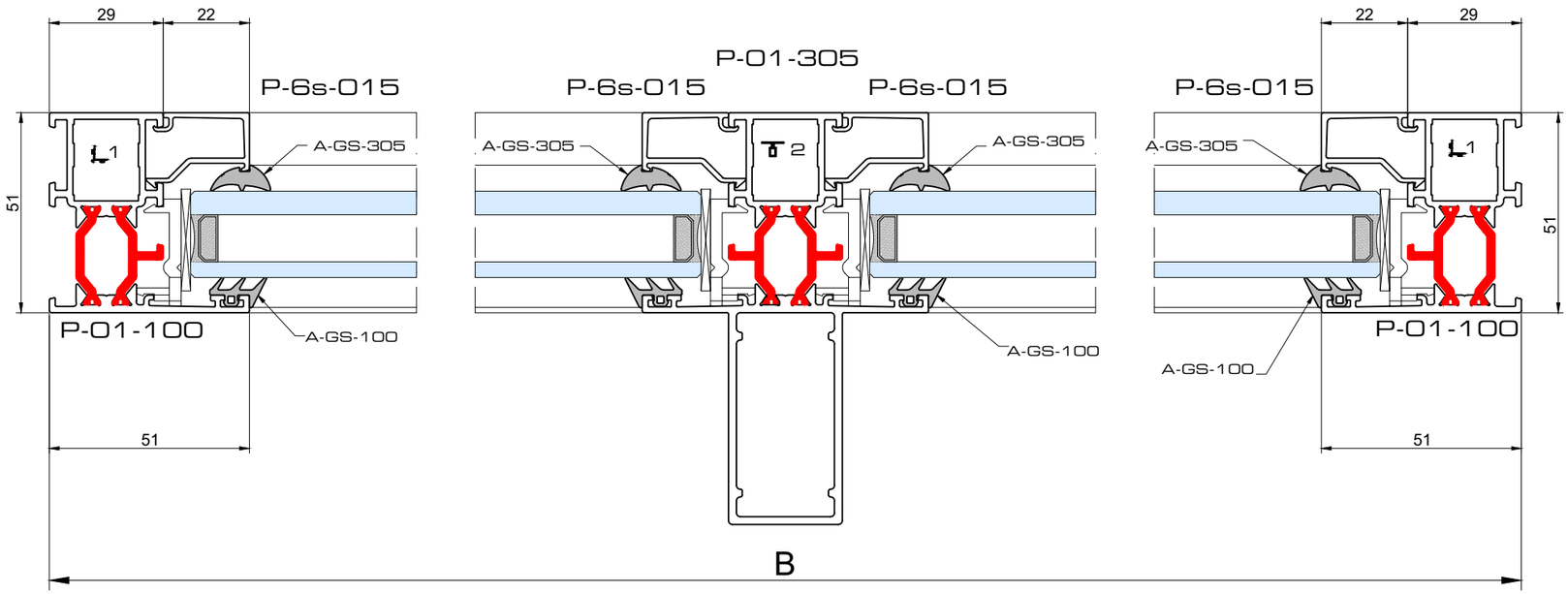

ap_dubbel_vast_305

vast raam met tussenstijl
châssis fixe avec traverse
fixe window with transon

zaagtabellen - tables de sciages - sawing tables

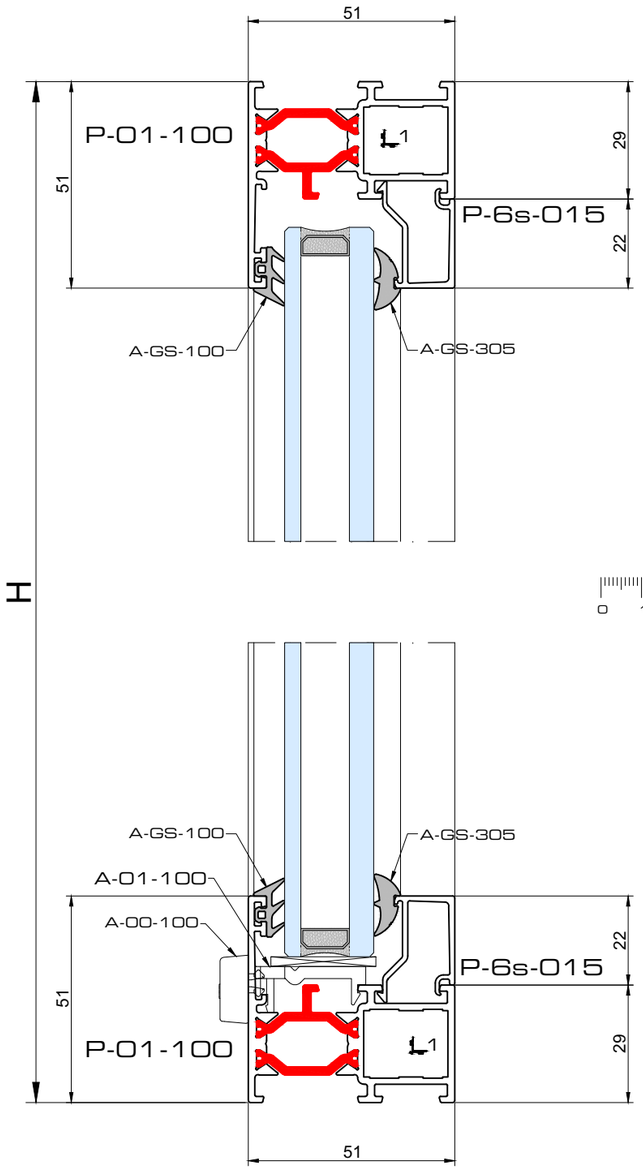

		B	#	H	#
P-01-100		B	2	H	2
P-01-306		-	-	H - 4	1
P-6s-015		B1 - 51.5	2	H - 102	2
P-6s-015		B2 - 51.5	2	H - 102	2

	max. 900
A-00-100	
A-HM-105	8
A-01-100	8
A-01-306	2

				#
1	A-PH-1621	A-SH-1621	-	4
2	-	-	A-TV-002	2

A-GS-100	2B + 2H
A-GS-305	2B + 2H

	B	H
	B1 - 65.5	H - 72
	B2 - 65.5	H - 72

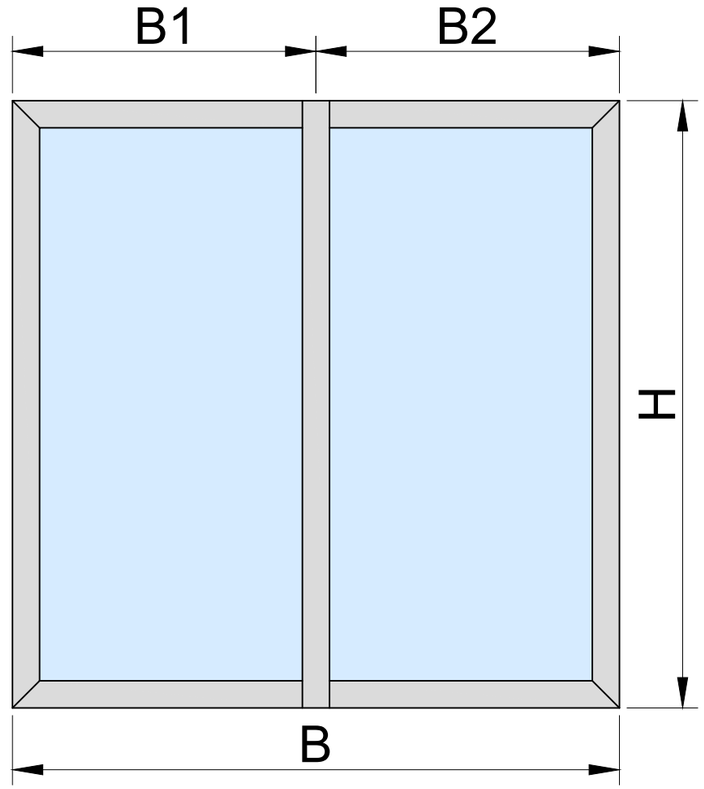

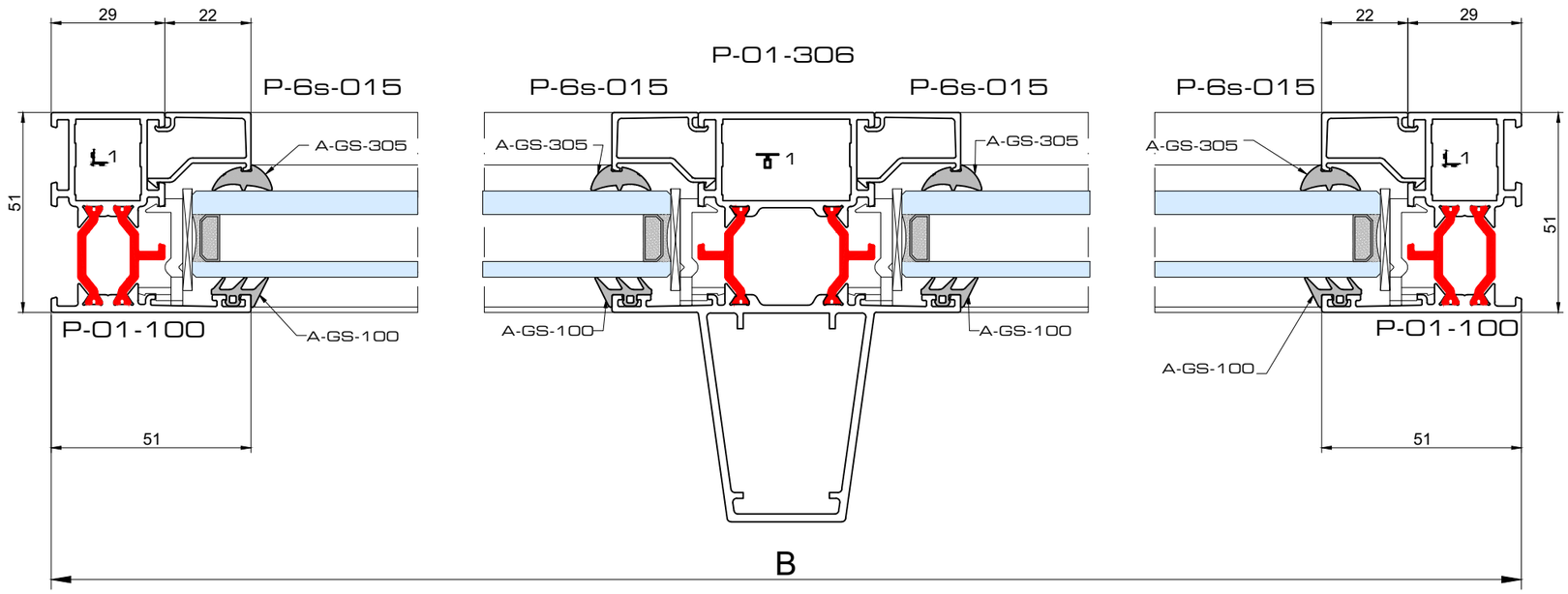

ap_dubbel_vast_306

kipraam
fenêtre basculante
tilt window

zaagtabellen - tables de sciages - sawing tables

Apollo 01

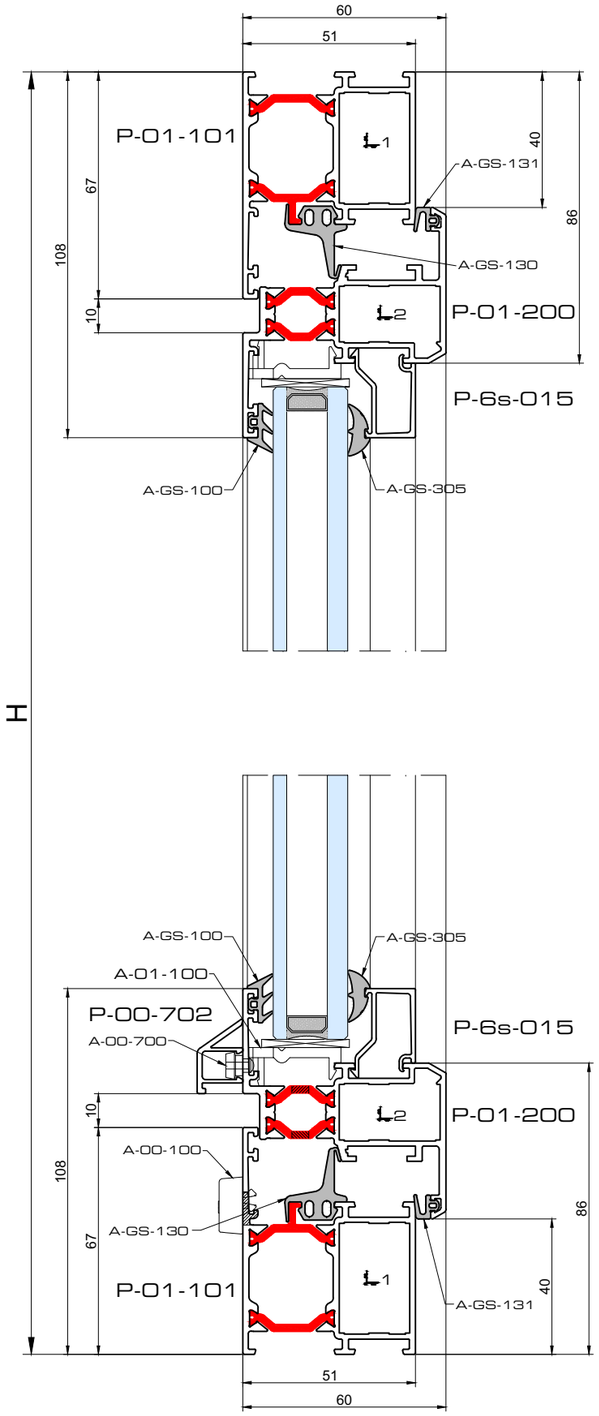

		B	#	H	#
P-01-101		B	2	H	2
P-01-200		B - 80	2	H - 80	2
P-6s-015		B - 172	2	H - 216	2
P-00-702		B - 160	1	-	-

	max. 900
A-00-100	
A-HM-105	8
A-01-100	8
A-00-700	= B/250
A-00-702	1

	P	S	#
1	A-PH-3221	A-SH-3221	4
2	A-PH-1630	A-SH-1630	4

A-GS-130	2B + 2H
A-GS-131	2B + 2H
A-GS-100	2B + 2H
A-GS-305	2B + 2H

	B	H
	B - 186	H - 186

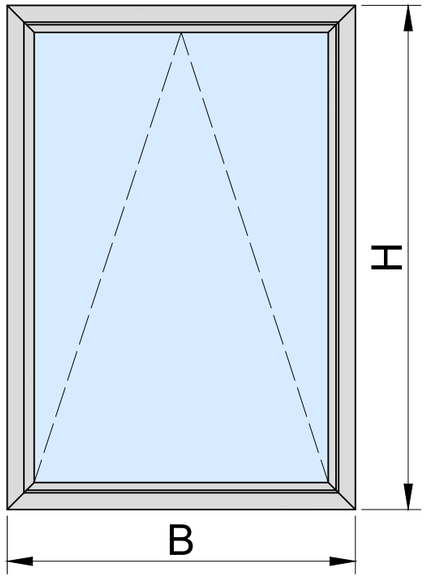

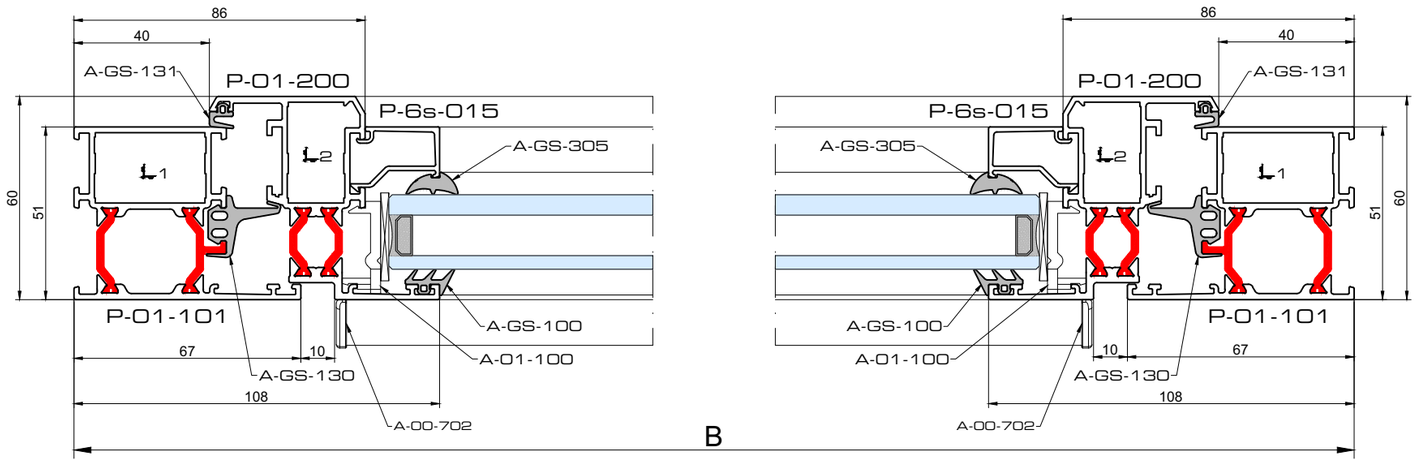

0 1 2 3 4 5 6 7 8 9 10 cm

kipraam_ap

draaikip
fenêtre oscillo battante
tilt and turn window

zaagtabellen - tables de sciages - sawing tables

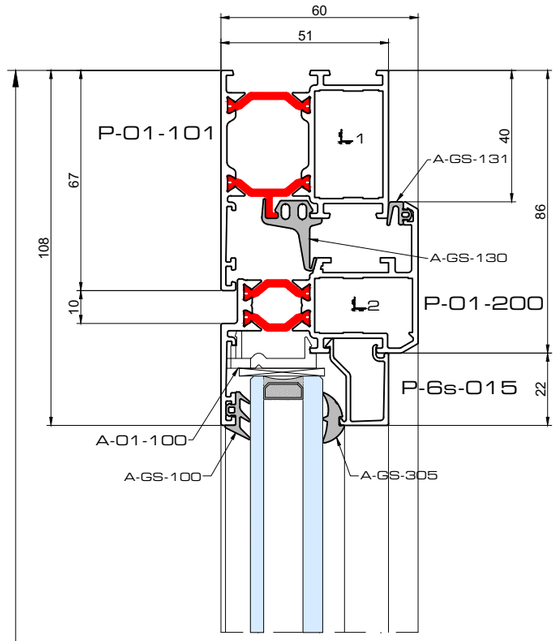

		B	#	H	#
P-01-101		B	2	H	2
P-01-200		B - 80	2	H - 80	2
P-6s-015		B - 172	2	H - 216	2
P-00-702		B - 160	1	-	-

	max. 900
A-00-100	
A-HM-105	8
A-01-100	6
A-00-700	= B/250
A-00-702	1

	P	S	#
1	A-PH-3221	A-SH-3221	4
2	A-PH-1630	A-SH-1630	4

A-GS-130	2B + 2H
A-GS-131	2B + 2H
A-GS-100	2B + 2H
A-GS-305	2B + 2H

	B	H
	B - 186	H - 186

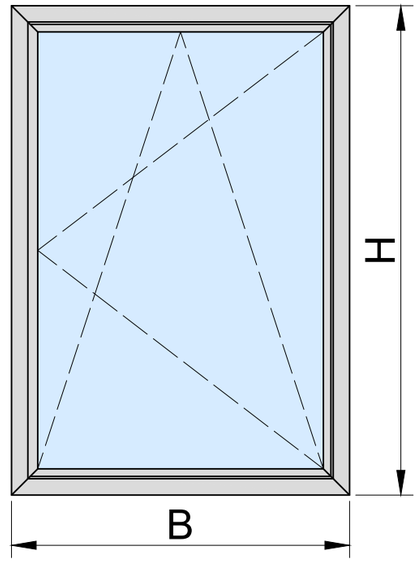

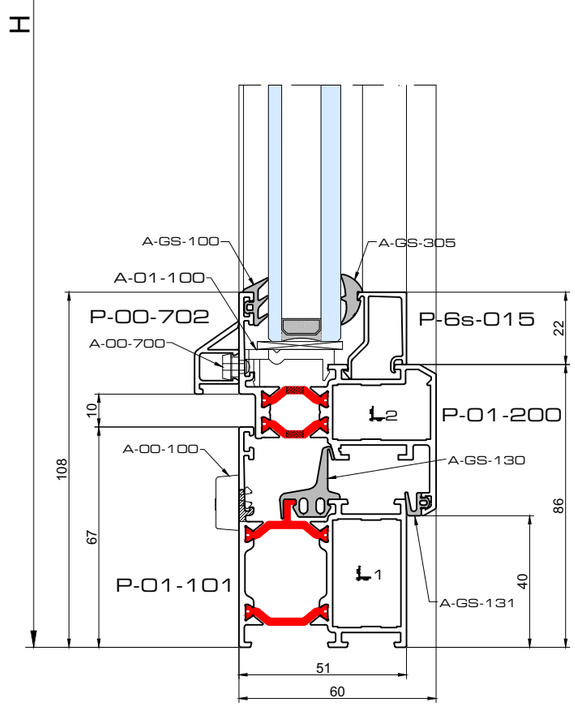

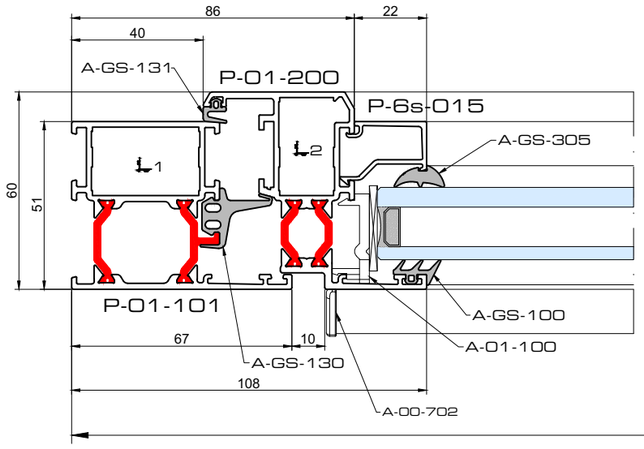

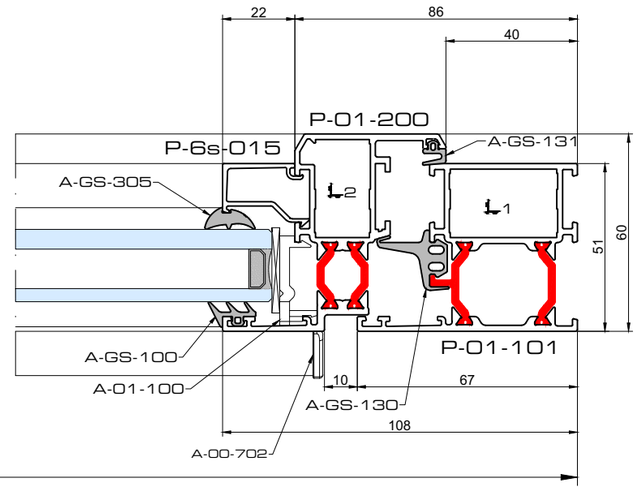

0 1 2 3 4 5 6 7 8 9 10 cm

draaikip_ap

X - X

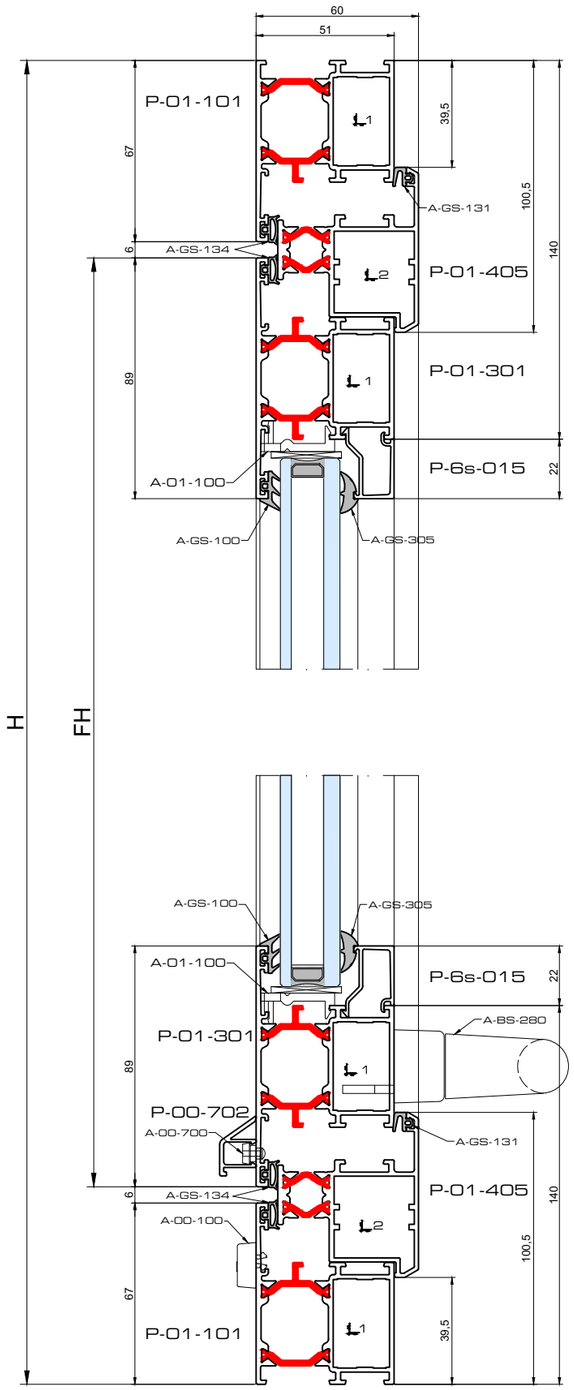

		B	#	H	#
	P-01-100	B	2	H	2
	P-01-301	B-146	2	H-146	2
	P-01-504	B-79	2	-	-
	P-01-504	-	-	(H-79) /2	2 2
	P-6s-015	B - 280	2	H - 324	2
◆	P-00-602	B - 408	1	-	-
◆	P-00-602	B/2 - 266.5	2	-	-
	P-00-602	-	-	H/2 - 193	1
	P-00-602	-	-	H/2 - 223.5	1
●	P-00-602	B/2 - 245	2	-	-
●	P-00-602	B/2 - 381.5	1	-	-
●	P-00-602	B/2 - 266.5	1	-	-
■	P-00-602	(B - 546) / 3	3	-	-
■	P-00-602	(B - 662) / 4	4	-	-
	P-00-702	B - 153	1	-	-

◆ FB = 500 - 1200

● FB = 1200 - 1800

■ FB = 1800 - 2400

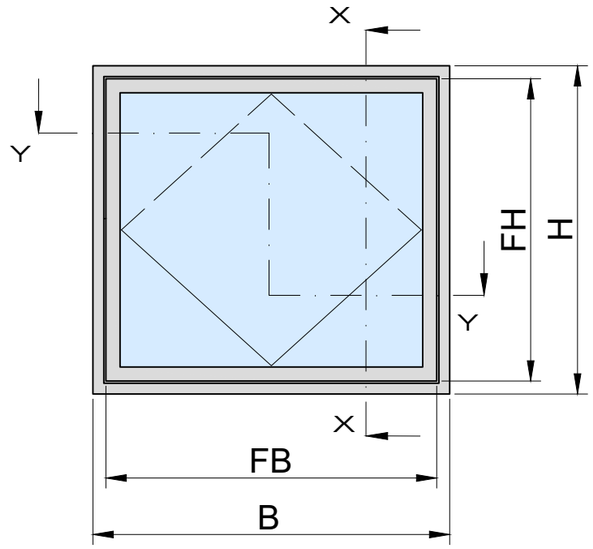

A-00-100	max. 900
A-HM-105	12
A-00-700	= B/250
A-00-702	2
A-01-100	8

	P	#	S	#
1	A-PH-3221	8	A-SH-3221	8
2	A-PH-3025	4	A-SH-3025	4

		#
	A-BS-280	1
	A-BS-282	1
●	A-BS-283	1
■	A-BS-283	2
	A-BS-285L	1
	A-BS-285R	1

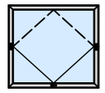

MAX. 180kg

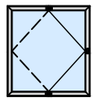

MAX. 120kg

A-GS-100	2B + 2H
A-GS-305	2B + 2H
A-GS-131	2B + 2H
A-GS-134	4B + 4H

	B	H
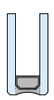	B - 294	H - 294

Y - Y

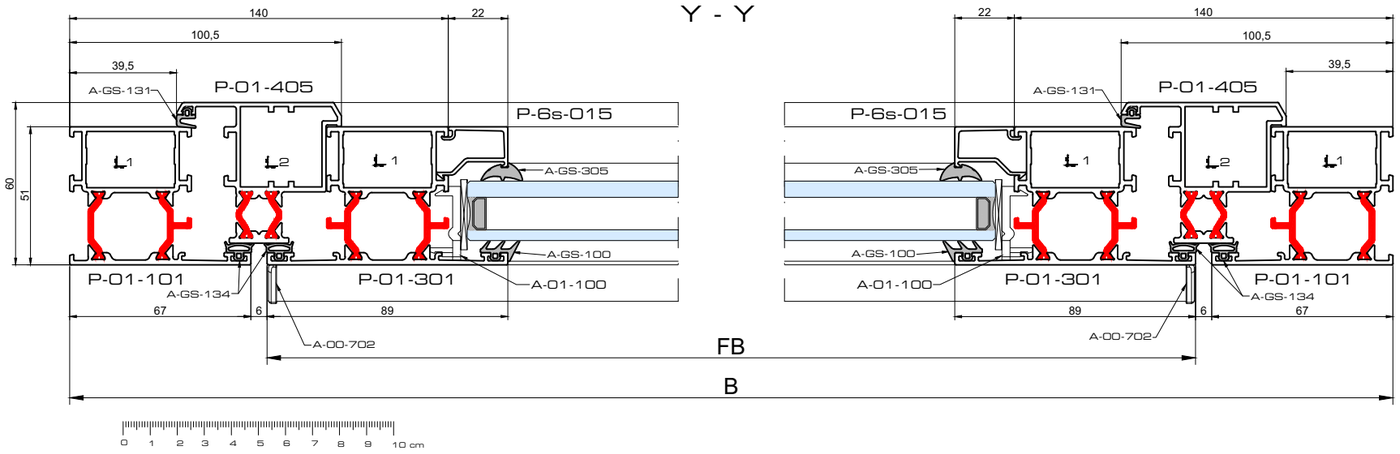

stolpraam
double ouvrant à la francaise
double casement window

zaagtabellen - tables de sciages - sawing tables

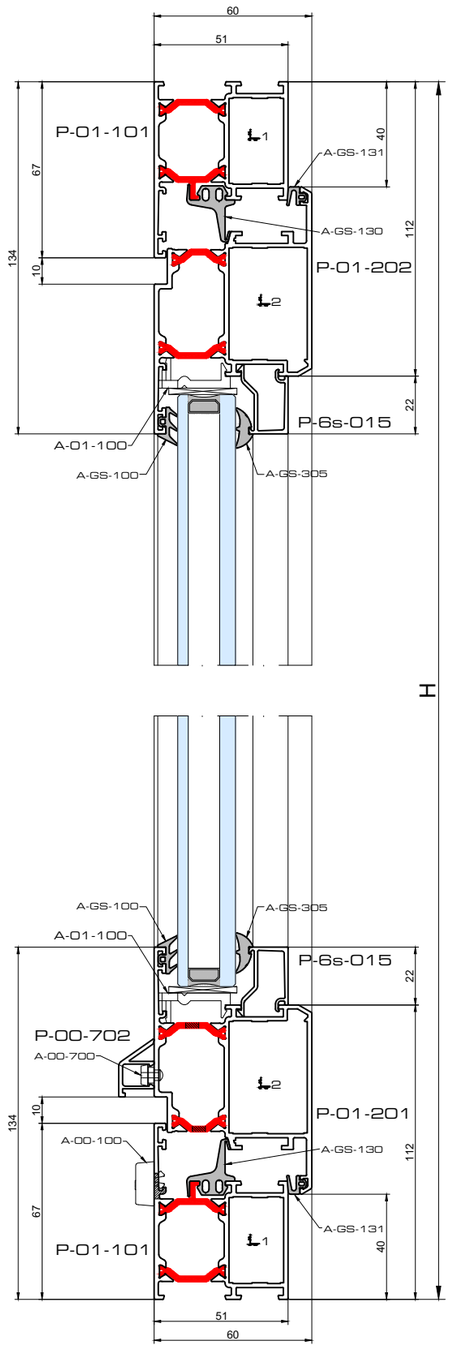

		B	#	H	#
P-01-101		B	2	H	2
P-01-202		(B - 85) / 2	4	H - 80	4
P-01-400		-	-	H - 158	1
P-6s-015		B - 373 / 2	4	H - 268	4
P-00-702		B - 245 / 2	2	-	-

	max. 900
A-00-100	
A-HM-105	12
A-01-100	8
A-00-700	= B/250
A-00-702	2
A-01-200	1

	P	S	#
1	A-PH-3221	A-SH-3221	4
2	A-PH-4230	A-SH-4230	8

A-GS-130	2B + 3H
A-GS-131	2B + 3H
A-GS-100	2B + 4H
A-GS-305	2B + 4H

	B	H
	(B - 401) / 2	H - 238
	(B - 401) / 2	H - 238

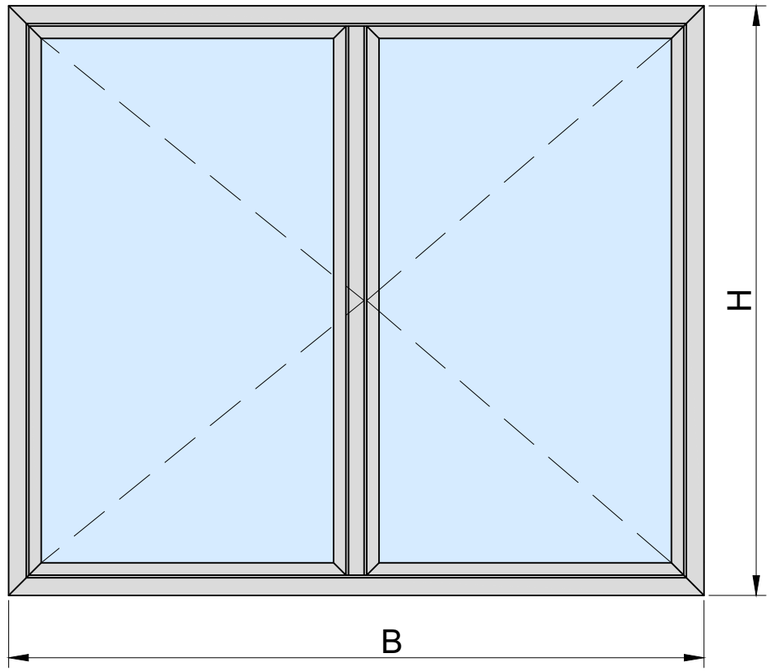

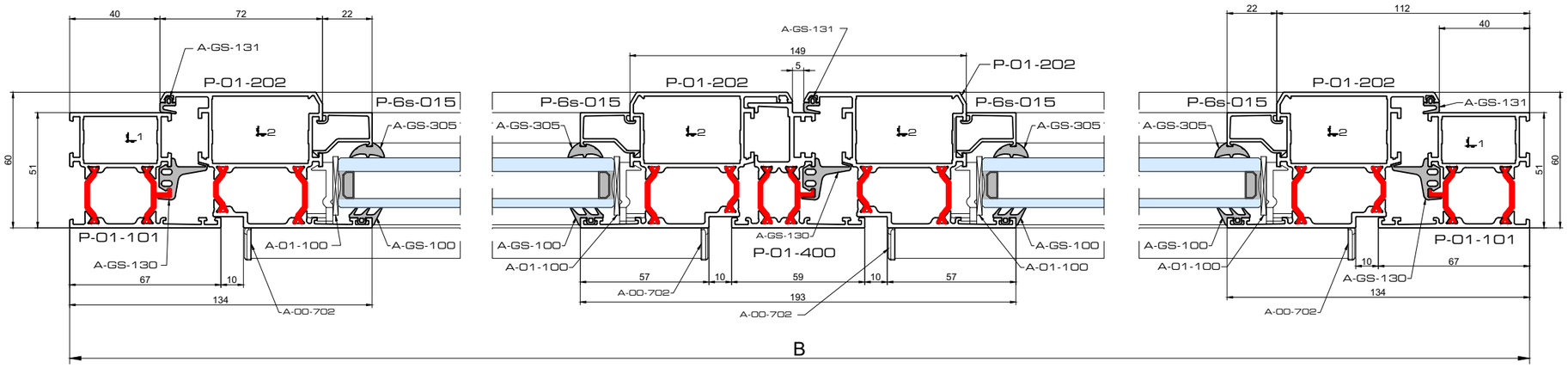

stolpraam_ap

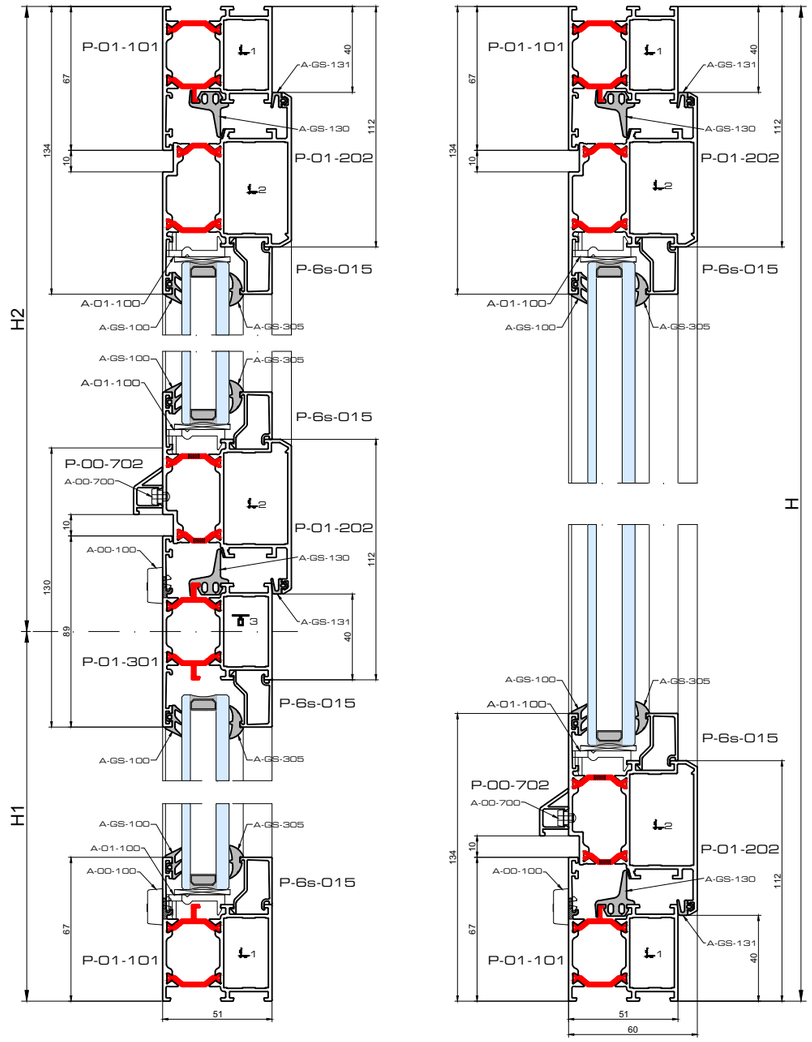

		B	#	H	#
P-01-101		B	2	H	2
P-01-202		B1 - 57.5	2	H2 - 57.5	2
		(B2-57.5)/2 - 2.5	4	H - 80	4
P-01-400		-	-	H - 158	1
P-01-306		-	-	H - 4	1
P-01-301		B1 - 67.5	1	-	-
P-6s-015		B1 - 67.5	2	H1 - 111.5	2
		B1 - 201.5	2	H2 - 245.5	2
		(B2 - 57.5)/2 - 146.5	4	H - 268	4
P-00-702		B1 - 138.5	1	-	-
		(B2 - 57.5)/2 - 83.5	2	-	-

	max. 900
A-00-100	
A-HM-105	24
A-01-100	20
A-00-700	= B/250
A-00-702	3
A-01-200	1
A-01-306	2

A-GS-130	2B2 + 3H
	2(B1 + H2)
A-GS-131	2B2 + 3H
	2(B1 + H2)
A-GS-100	2B2 + 4H
	2(B1 + H2)
A-GS-305	2B2 + 4H
	2(B1 + H2)

	P	S		#
1	A-PH-3221	A-SH-3221	-	4
2	A-PH-4230	A-SH-4230	-	12
3	-	-	A-TV-002	4

B	H
B1 - 82	H1 - 82
B1 - 216	H2 - 216
(B2 - 57.5)/2 - 161	H - 238

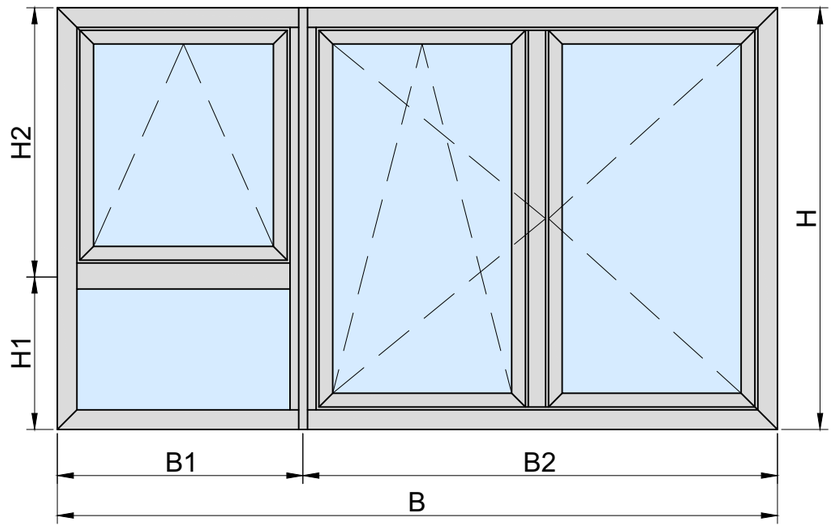

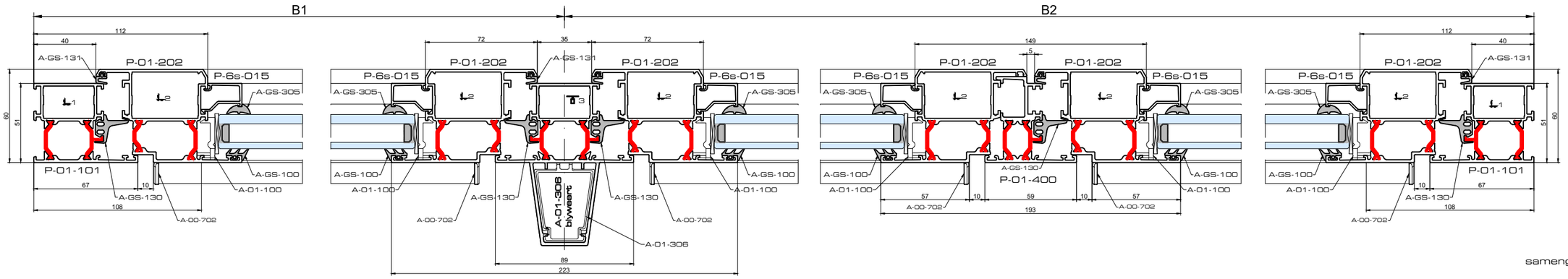

samengesteld_ap

enkele deur naar binnen draaiend
porte simple ouvrant intérieur
single door inside opening

zaagtabellen - tables de sciages - sawing tables

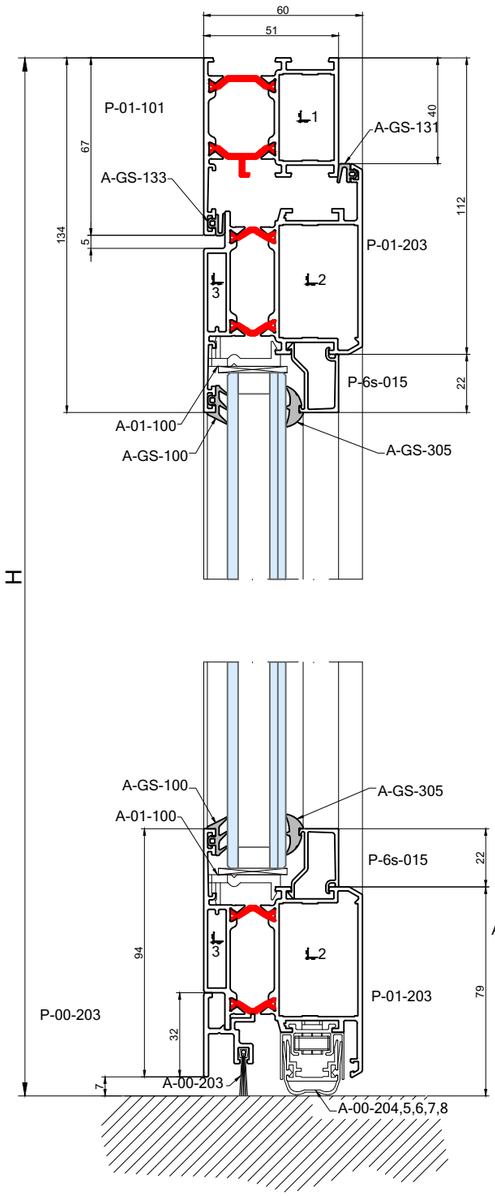

		B	#	H	#
	P-01-101	B	1	-	-
	P-01-101	-	-	H	1 / 1
	P-01-203	B - 80	2	▲ H - 47	
				⬟ H - 49	
⬟	P-01-900	B - 94	1	-	-
⬟	P-00-500	B - 94	1	-	-
▲	P-00-203	B - 126	1	-	-
⬟	P-00-204	B - 126	1	-	-
	P-6s-015	B - 224	2	▲ H - 235	2
				⬟ H - 237	2
▲	A-00-204,5,6,7,8	B - 123	1	-	-

		#
	A-HM-105	6
	A-01-100	4
▲	A-01-204	1
⬟	A-01-900	1

	P	S	#
1	A-PH-3221	A-SH-3221	2
2	A-PH-4230	A-SH-4230	4
3	A-PH-2707		4

	#
A-BS-252	1
A-BS-253	1
A-BS-350	1
A-BS-374L/R	1
A-BF-104	3

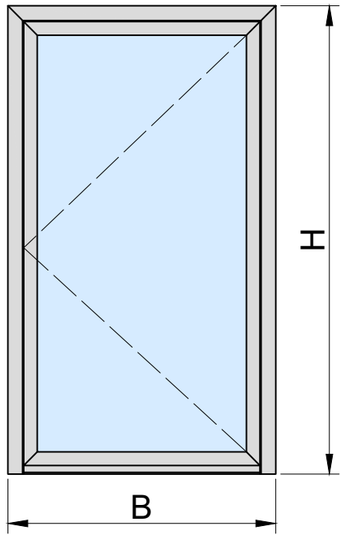

▲	A-00-203	B - 126
⬟	A-00-121	B - 126
	A-GS-131	2B + 2H
	A-GS-133	B + 2H
	A-GS-100	2B + 2H
	A-GS-305	2B + 2H

	B	H
	B - 238	▲ H - 205
		⬟ H - 207

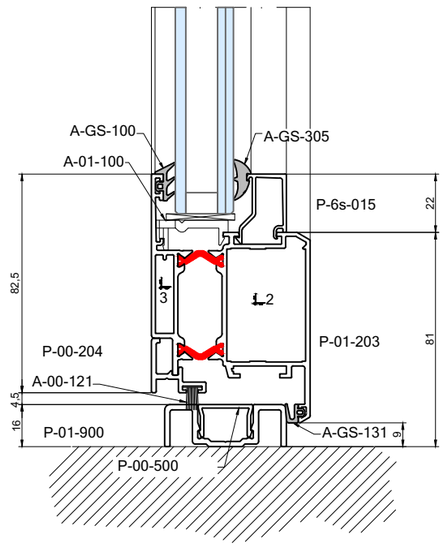

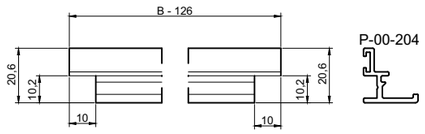

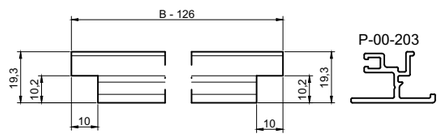

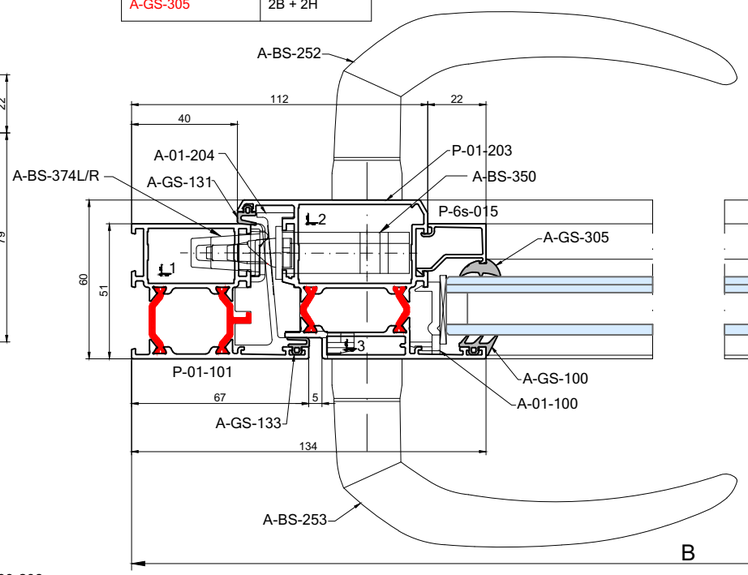

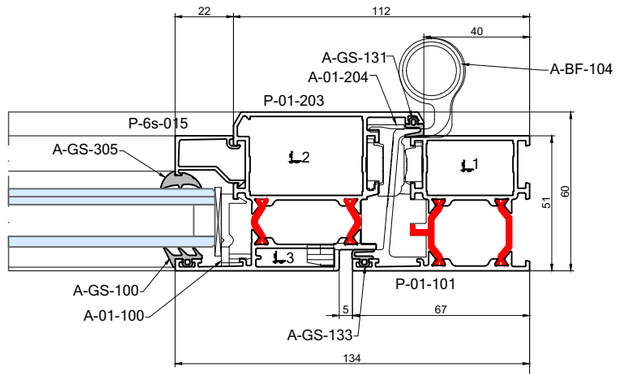

apdeur_enkel_binnen

enkele deur naar binnen draaiend
porte simple ouvrant intérieur
single door inside opening

zaagtabellen - tables de sciages - sawing tables

Apollo 01

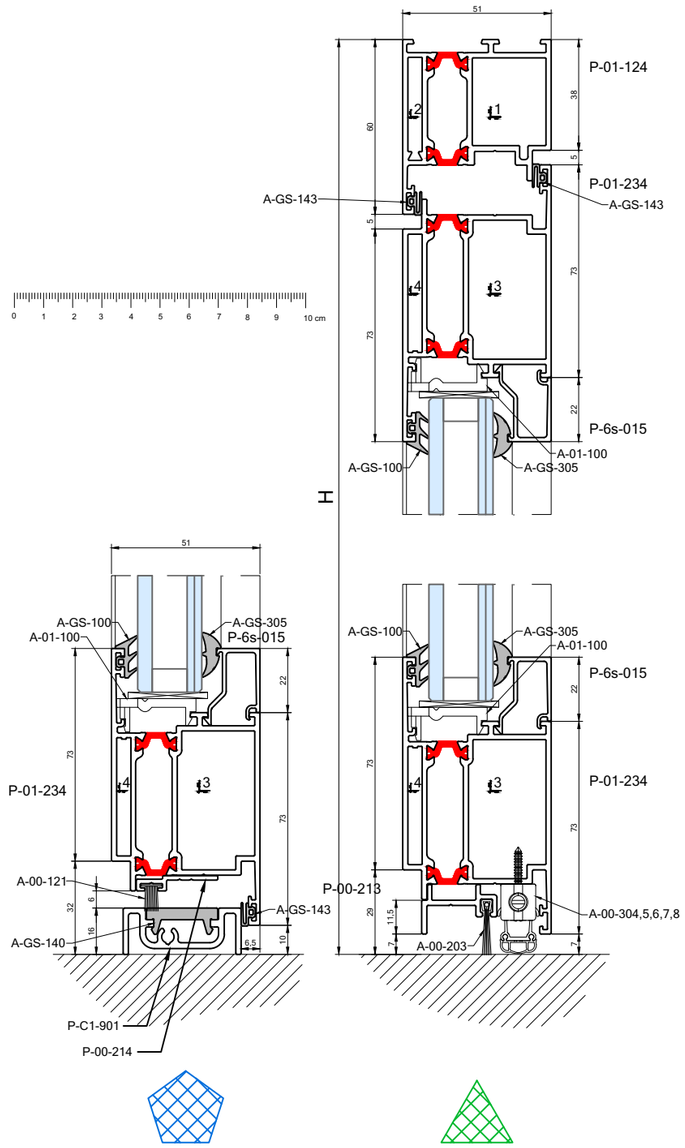

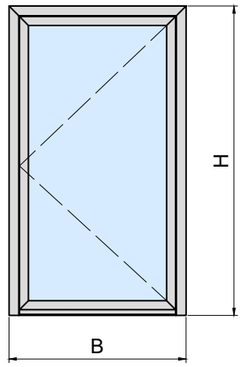

		B	#
	P-01-124	B	1
	P-01-124	-	-
	P-01-234	B - 86	2
⬟	P-C1-901	B - 97	1
▲	P-00-213	B - 109.5	1
⬟	P-00-214	B - 120.5	1
	P-6s-015	B - 232	2

H	#
-	-
H	1 / 1
▲ H - 50	2
⬟ H - 53	2
-	-
-	-
▲ H - 240	2
⬟ H - 243	2

		#
	A-01-100	4
	A-01-206	1
⬟	A-01-901	1
	A-HM-105	4

	P	S	#
1	A-PH-3026	A-SH-3026	2
2	A-PH-3204		2
3	A-PH-4726	A-SH-4726	4
4	A-PH-4004		4

	#
A-BS-356	1
A-BS-374L/R	1
A-BS-252	1
A-BS-253	1
A-BF-236	3
A-BF-187	3

A-GS-100	2B + 2H
A-GS-143	3B + 4H
A-GS-140	B - 97
A-GS-305	2B + 2H
⬟ A-00-121	B - 109.5
▲ A-00-203	B - 109.5

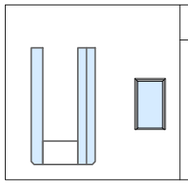

B	H
B - 246	▲ H - 210 ⬟ H - 213

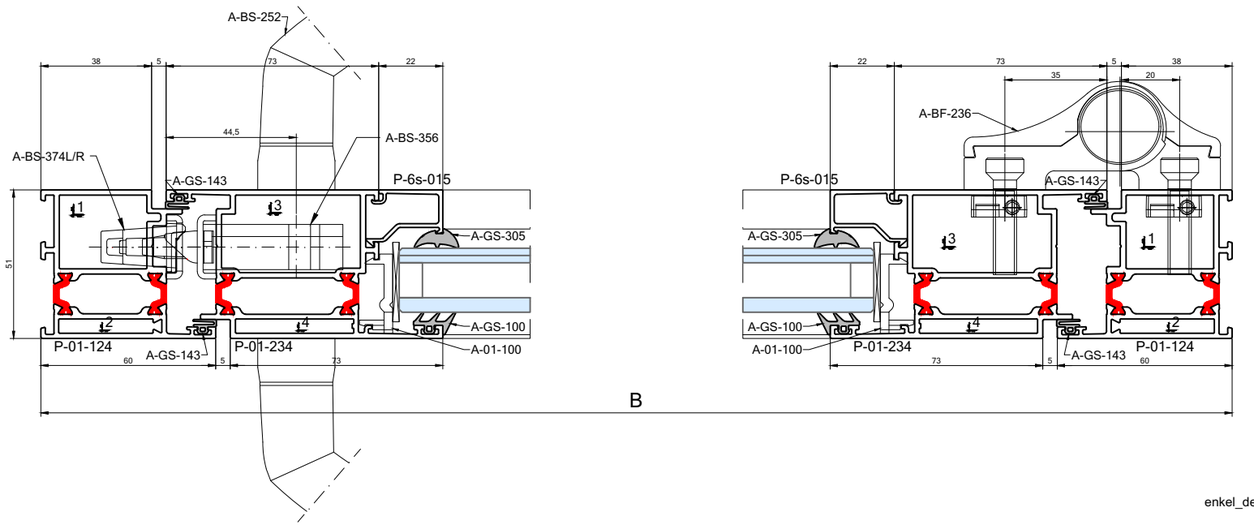

enkel_deur_binnen_ap

enkele deur naar buiten draaiend
porte simple ouvrant extérieur
single door outside opening

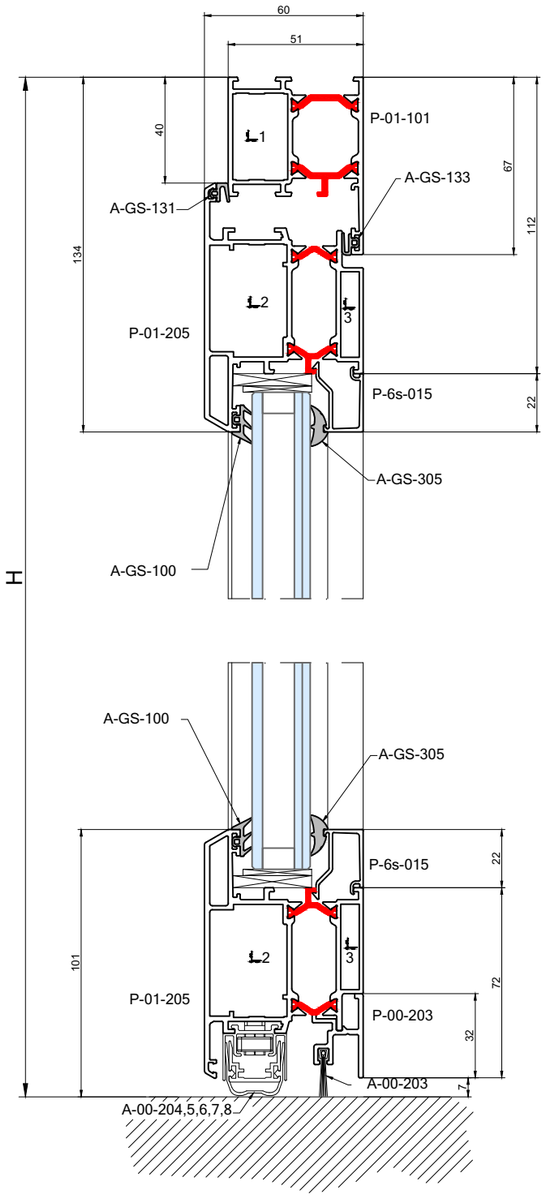

		B	#	H	#
	P-01-101	B	1	-	-
	P-01-101	-	-	H	1 / 1
	P-01-205	B - 80	2	▲ H - 47	2
				⬟ H - 49	2
⬟	P-01-900	B - 94	1	-	-
⬟	P-00-500	B - 94	1	-	-
▲	P-00-203	B - 126	1	-	-
⬟	P-00-204	B - 126	1	-	-
	P-6s-015	B - 224	2	▲ H - 235	2
				⬟ H - 237	2
▲	A-00-204,5,6,7,8	B - 123	1	-	-

		#
	A-HM-105	6
▲	A-01-204	1
⬟	A-01-900	1

	P	S	#
1	A-PH-3221	A-SH-3221	2
2	A-PH-4218	A-SH-4218	4
3	A-PH-3207		4

	#
A-BS-252	1
A-BS-253	1
A-BS-350	1
A-BS-374L/R	1
A-BF-104	3

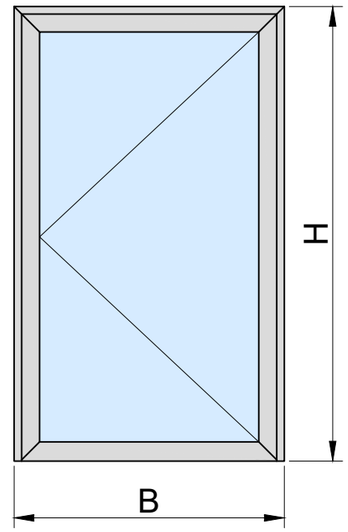

▲	A-00-203	B - 126
⬟	A-00-121	B - 126
	A-GS-131	2B + 2H
	A-GS-133	B + 2H
	A-GS-100	2B + 2H
	A-GS-305	2B + 2H

B	H
B - 238	▲ H - 205
	⬟ H - 207

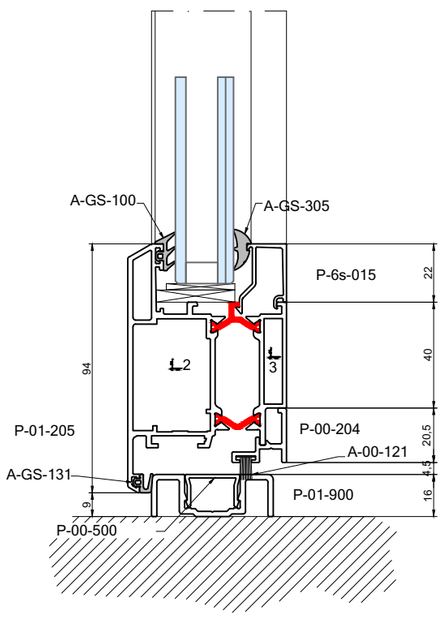

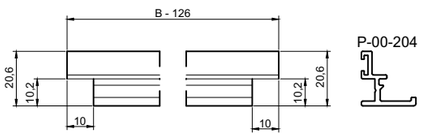

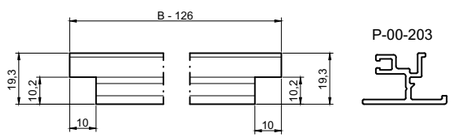

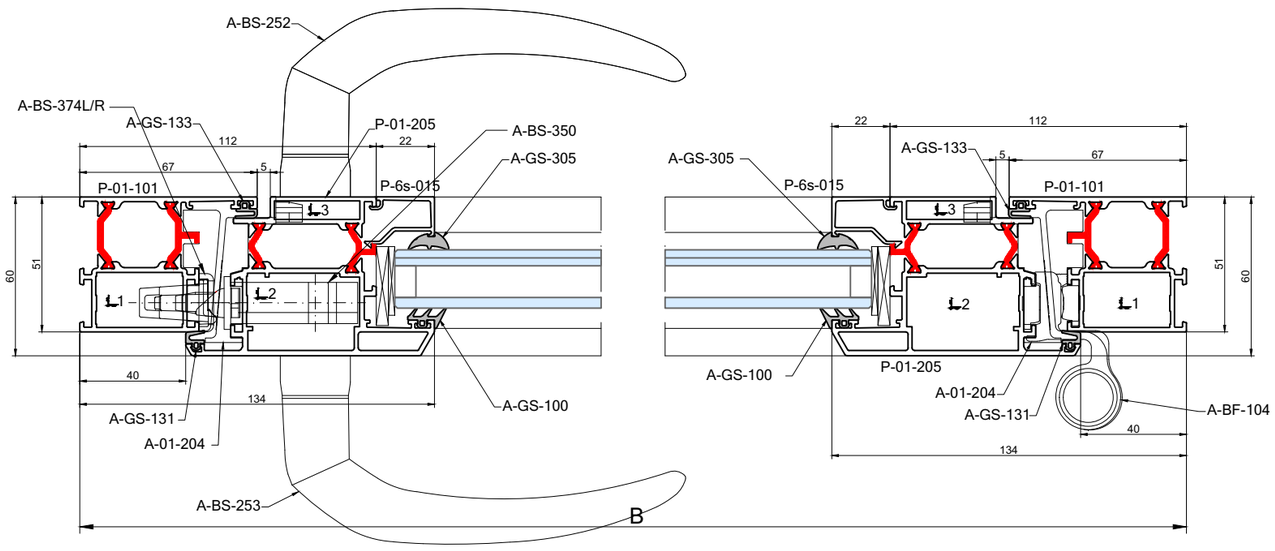

apdeur_enkel_buiten

enkele deur naar buiten draaiend
porte simple ouvrant extérieur
single door outside opening

zaagtabellen - tables de sciages - sawing tables

Apollo 01

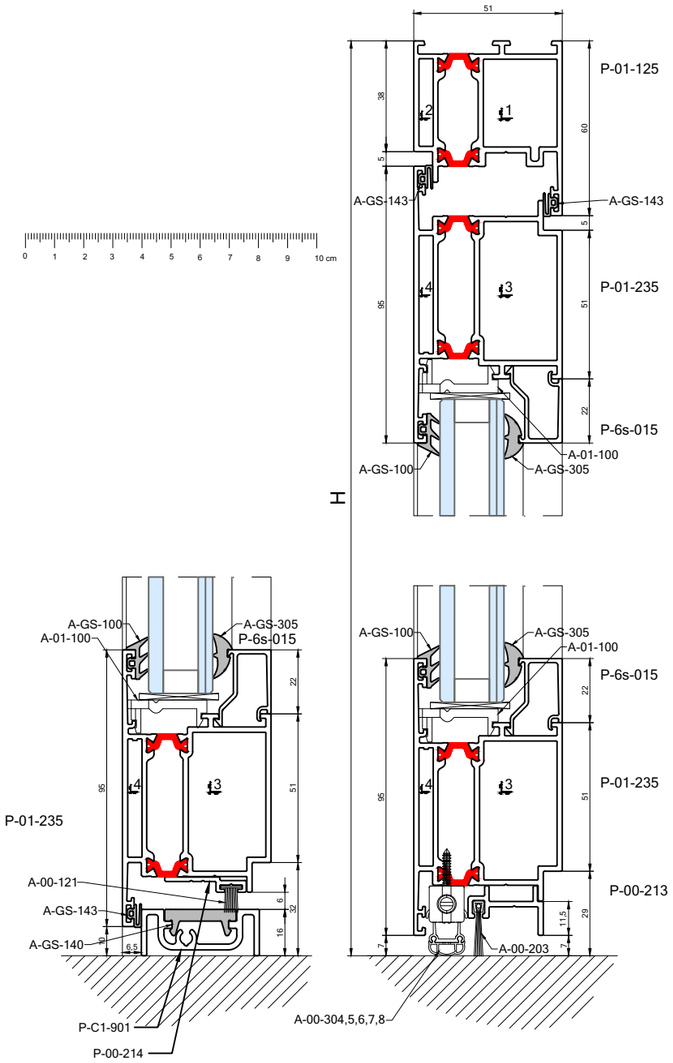

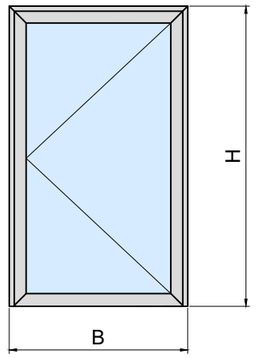

		B	#
	P-01-125	B	1
	P-01-125	-	-
	P-01-235	B - 86	2
◆	P-C1-901	B - 97	1
▲	P-00-213	B - 109.5	1
◆	P-00-214	B - 120.5	1
	P-6s-015	B - 232	2

	H	#
	-	-
	H	1 1
▲	H - 50	2
◆	H - 53	2
	-	-
	-	-
▲	H - 240	2
◆	H - 243	2

	#
A-01-100	4
A-01-206	1
◆ A-01-901	1
A-HM-105	4

	P	S	#
1	A-PH-3026	A-SH-3026	2
2	A-PH-3004		2
3	A-PH-4726	A-SH-4726	4
4	A-PH-4004		4

	#
A-BS-356	1
A-BS-374L/R	1
A-BS-252	1
A-BS-253	1
A-BF-236	3
A-BF-233	12

A-GS-100	2B + 2H
A-GS-143	3B + 4H
◆ A-GS-140	B - 97
A-GS-305	2B + 2H
◆ A-00-121	B - 120.5
▲ A-00-203	B - 120.5

	B	H
	B - 246	▲ H - 210 ◆ H - 213

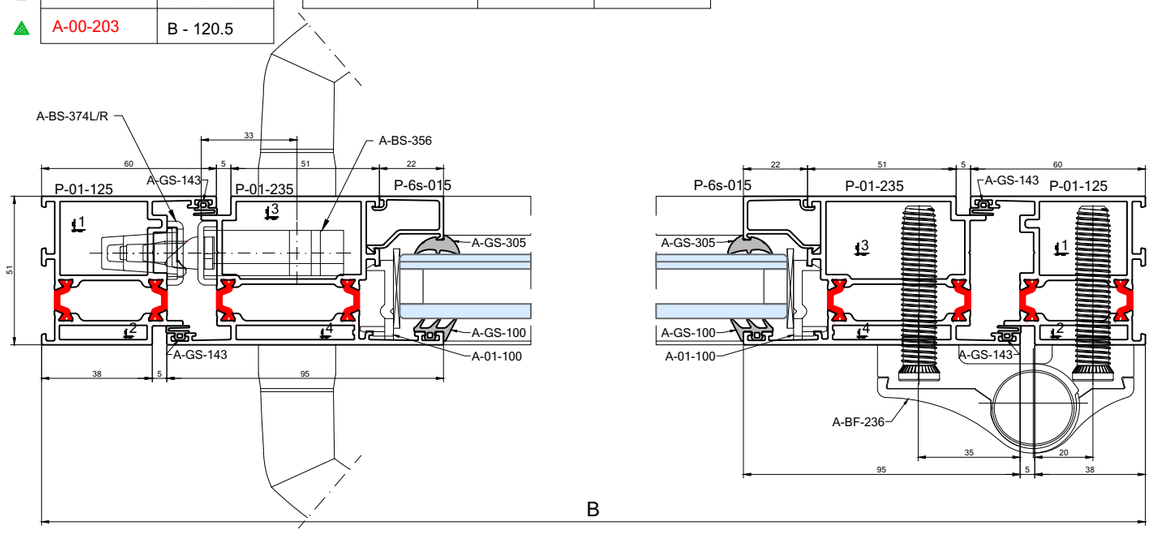

enkel_deur_buiten_ap

27/9/18

enkele deur naar buiten draaiend
porte simple ouvrant extérieur
single door outside opening

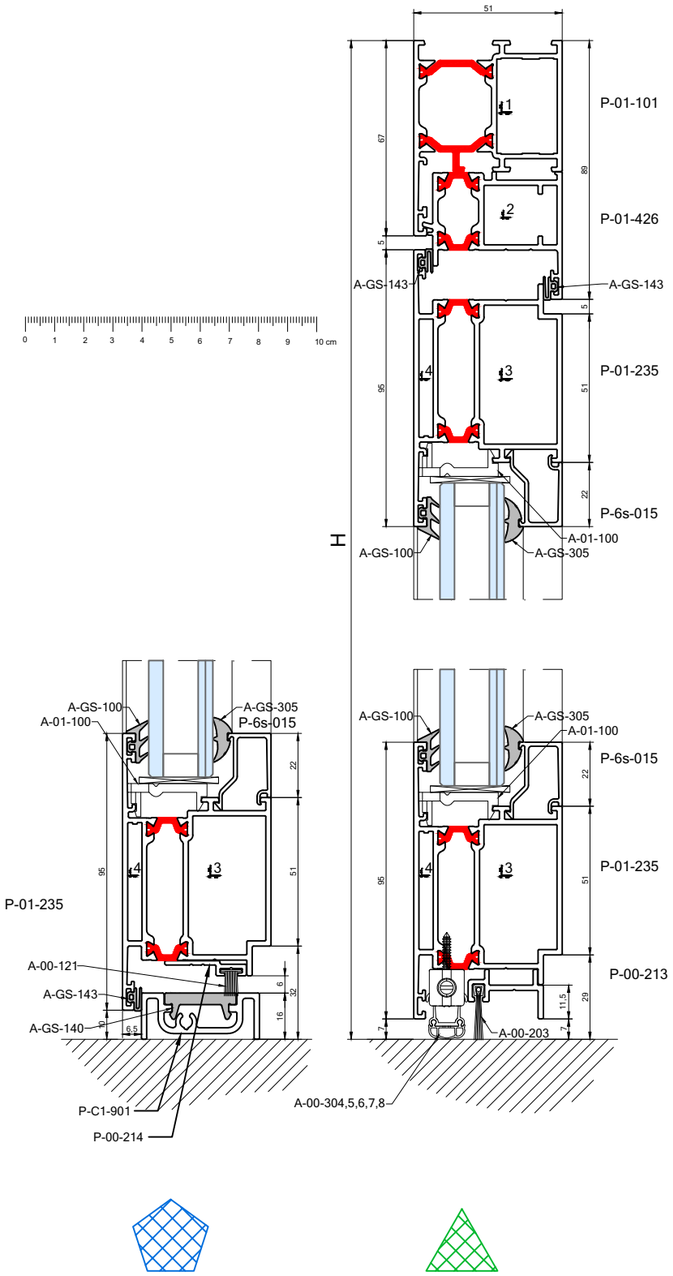

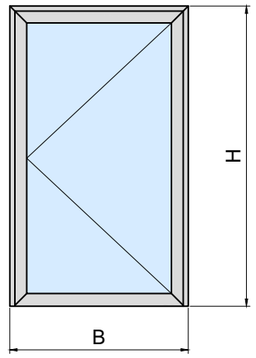

		B	#	H	#
P-01-101		B	1	-	-
P-01-101		-	-	H	1
P-01-235		B - 143.5	2	H - 79	2
				H - 82	2
P-C1-426		B - 90	1	-	-
P-C1-426		-	-	H - 45	1
P-C1-901		B - 155	1	-	-
P-00-213		B - 167	1	-	-
P-00-214		B - 178	1	-	-
P-6s-015		B - 289.5	2	H - 269	2
				H - 272	2

	#
A-01-100	4
A-01-206	1
A-01-901	1
A-HM-105	6

	P	S	#
1	A-PH-3221	A-SH-3221	2
2	A-PH-2018	A-SH-2018	2
3	A-PH-4726	A-SH-4726	4
4	A-PH-4004		4

	#
A-BS-356	1
A-BS-374L/R	1
A-BS-252	1
A-BS-253	1
A-BF-237	3
A-BF-233	12

A-GS-100	2B + 2H
A-GS-143	3B + 4H
A-GS-140	B - 154.5
A-GS-305	2B + 2H
A-00-121	B - 178
A-00-203	B - 178

	B	H
	B - 303.5	H - 239 H - 242

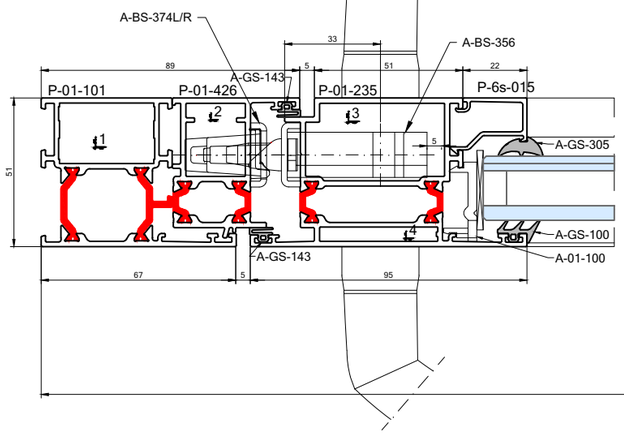

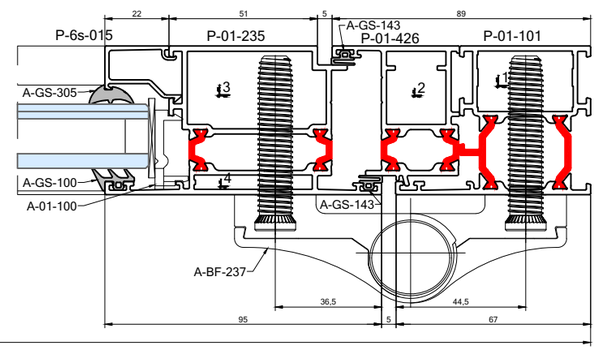

enkel_deur_buiten_ap

dubbele deur naar binnen draaiend
porte double ouvrant intérieur
double door inside opening

zaagtabellen - tables de sciages - sawing tables

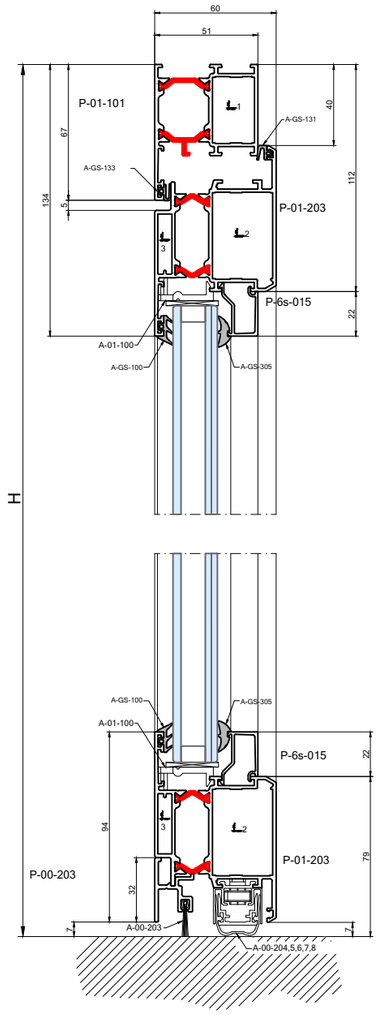

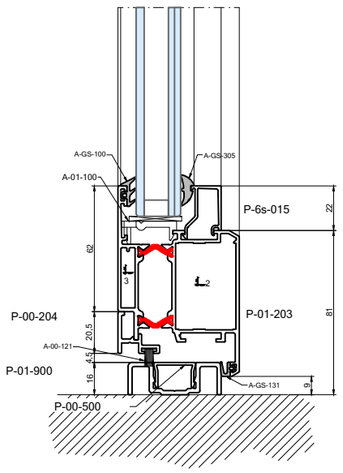

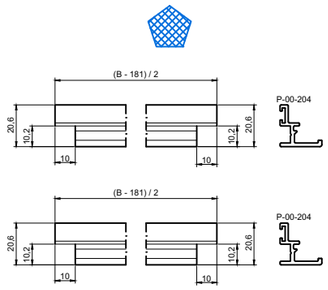

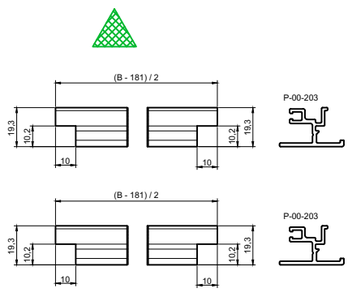

		B	#	H	#
	P-01-101	B	1	-	-
	P-01-101	-	-	H	1 / 1
	P-01-203	(B - 85) / 2	4	▲ H - 47	4
				⬟ H - 49	4
	P-01-400	-	-	H - 84	1
⬟	P-01-900	B - 94	1	-	-
⬟	P-00-500	B - 94	1	-	-
▲	P-00-203	(B - 181) / 2	2	-	-
⬟	P-00-204	(B - 181) / 2	2	-	-
	P-6s-015	(B - 373) / 2	4	▲ H - 235	4
				⬟ H - 237	4
▲	A-00-204,5,6,7,8	(B - 171) / 2	2	-	-

	#
A-HM-105	10
A-01-100	8
A-01-203	1
▲ A-01-205	1
⬟ A-01-900	1

	P	S	#
1	A-PH-3221	A-SH-3221	2
2	A-PH-4230	A-SH-4230	8
3	A-PH-2707		8

	#
A-BS-252	1
A-BS-253	1
A-BS-350	1
A-BS-374L/R	1
A-BF-104	6

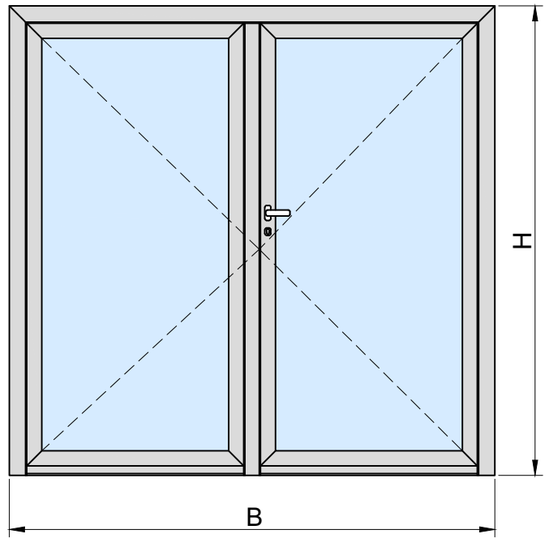

A-GS-131	B + 3H
A-GS-133	B + 4H
A-GS-100	2B + 4H
A-GS-305	2B + 4H
▲ A-00-203	(B - 177) / 2
⬟ A-00-121	(B - 177) / 2

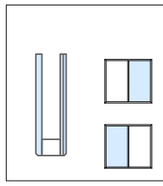

B	H
(B - 401) / 2	▲ H - 205 ⬟ H - 207
(B - 401) / 2	▲ H - 205 ⬟ H - 207

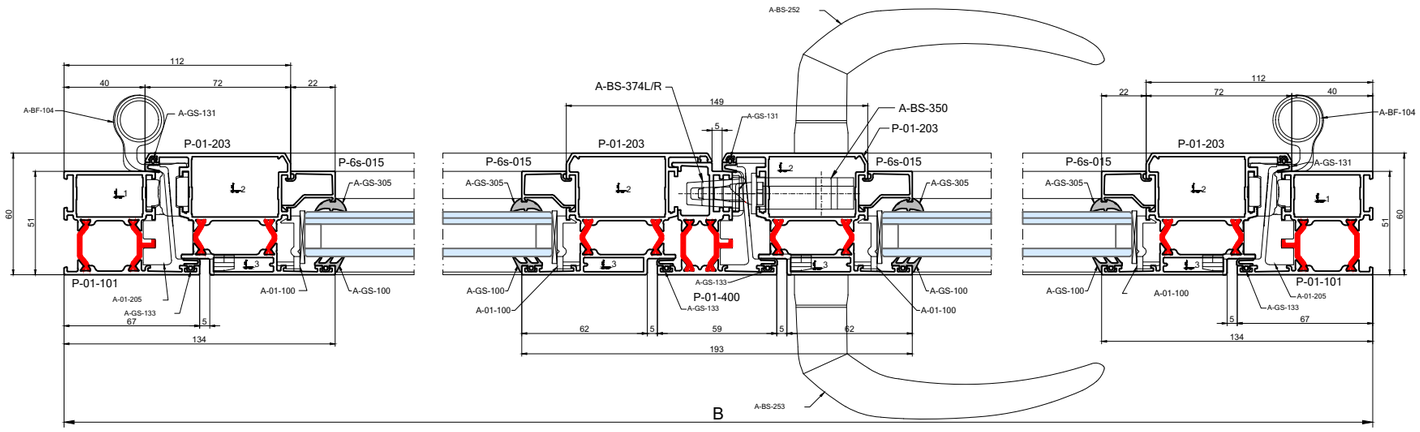

dubbele_deur_binnen_ap

dubbele deur naar binnen draaiend
porte double ouvrant intérieur
double door inside opening

zaagtabellen - tables de sciages - sawing tables

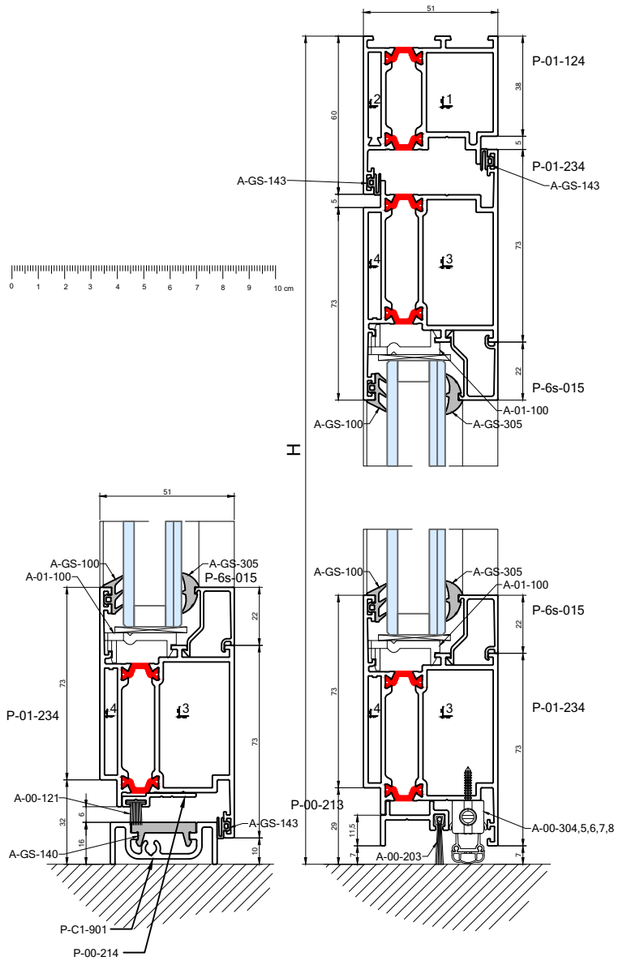

		B	#	H	#
	P-01-124	B	1	-	-
	P-01-124	-	-	H	1 / 1
	P-01-234	(B - 69) / 2	4	H - 50	3
				H - 53	3
	P-01-235	-	-	H - 50	1
				H - 53	1
●	P-C1-901	B - 97	1	-	-
▲	P-00-213	(B - 107) / 2	1	-	-
▲	P-00-213	(B - 116) / 2	1	-	-
●	P-00-214	(B - 138) / 2	2	-	-
	P-6s-015	(B - 361) / 2	4	H - 240	4
				H - 243	4

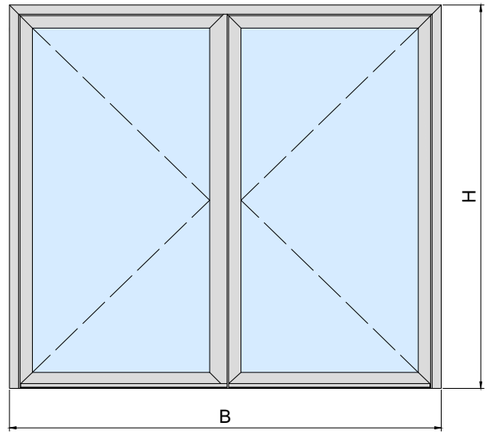

		#
	A-01-100	8
	A-01-208	1
●	A-01-901	1
	A-HM-105	8
	A-00-213	1

	P	S	#
1	A-PH-3026	A-SH-3026	2
2	A-PH-3204		2
3	A-PH-4726	A-SH-4726	8
4	A-PH-4004		8

	#
A-BS-356	1
A-BS-374L/R	1
A-BS-252	1
A-BS-253	1
A-BF-236	6
A-BF-187	6

A-GS-100	2B + 4H
A-GS-143	3B + 6H
A-GS-140	B - 97
A-GS-305	2B + 4H
● A-00-121	(B - 138) /2
▲ A-00-203	(B - 138) /2

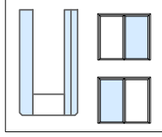

B	H
(B - 389) / 2	▲ H - 210
	● H - 213
(B - 389) / 2	▲ H - 210
	● H - 213

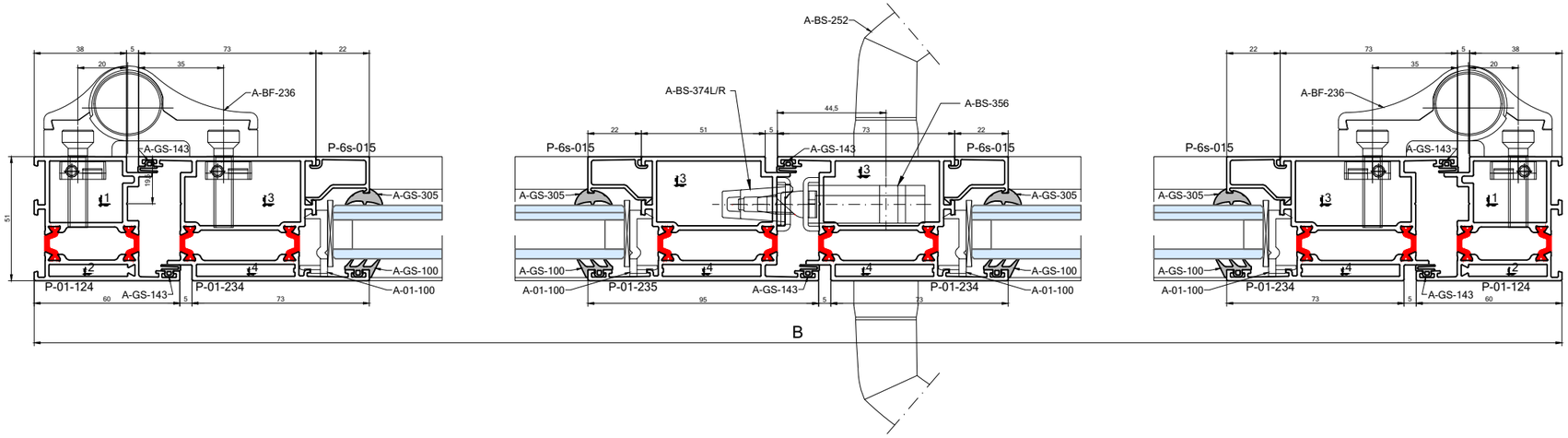

dubbel_deur_binnen_ap

dubbele deur naar buiten draaiend
porte double ouvrant extérieur
double door outside opening

zaagtabellen - tables de sciages - sawing tables

Apollo 01

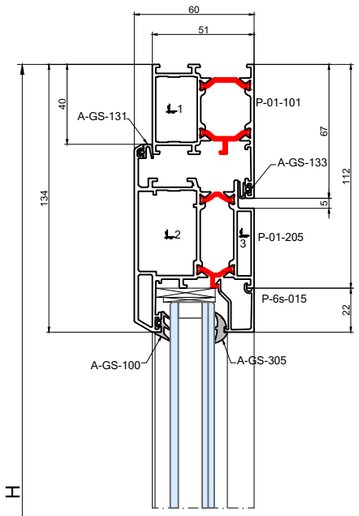

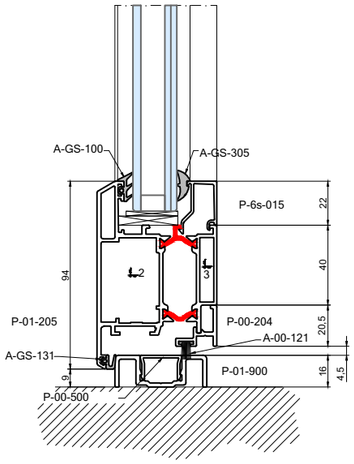

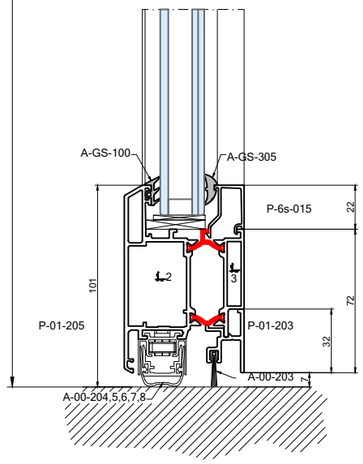

		B	#	H	#
	P-01-101	B	1	-	-
	P-01-101	-	-	H	1 / 1
	P-01-205	(B - 85) / 2	4	▲ H - 47	4
				⬟ H - 49	4
	P-01-400	-	-	H - 79	1
⬟	P-01-900	B - 94	1	-	-
⬟	P-00-500	B - 94	1	-	-
▲	P-00-203	(B - 181) / 2	2	-	-
⬟	P-00-204	(B - 181) / 2	1	-	-
	P-6s-015	(B - 373) / 2	4	▲ H - 235	4
				⬟ H - 237	4
▲	A-00-204,5,6,7,8	(B - 171) / 2	2	-	-

	#
A-HM-105	10
A-01-100	8
A-01-203	1
▲ A-01-205	1
⬟ A-01-900	1

	P	S	#
1	A-PH-3221	A-SH-3221	2
2	A-PH-4218	A-SH-4218	8
3	A-PH-3207		8

	#
A-BS-252	1
A-BS-253	1
A-BS-350	1
A-BS-374L/R	1
A-BF-104	6

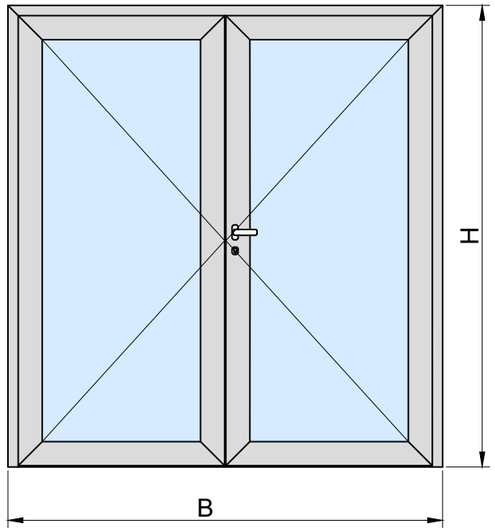

A-GS-131	2B + 3H
A-GS-133	B + 4H
A-GS-100	2B + 4H
A-GS-305	2B + 4H
▲ A-00-203	(B - 177) / 2
⬟ A-00-121	(B - 177) / 2

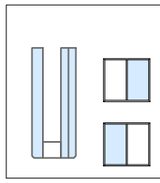

B	H
(B - 401) / 2	▲ H - 205 ⬟ H - 207
(B - 401) / 2	▲ H - 205 ⬟ H - 207

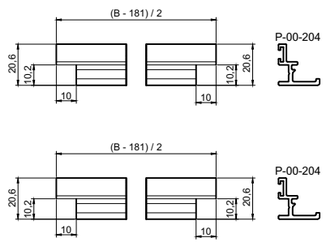

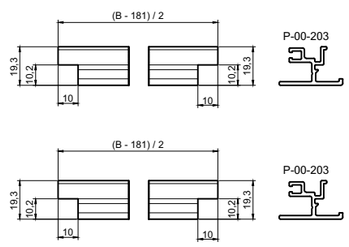

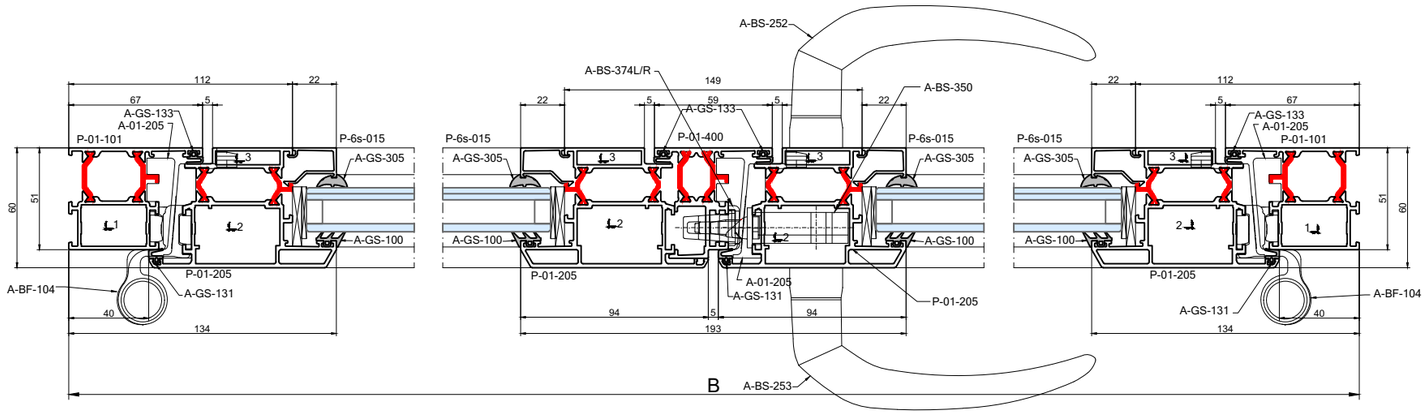

dubbele_deur_buiten_ap

dubbele deur naar buiten draaiend
porte double ouvrant extérieur
double door outside opening

zaagtabellen - tables de sciages - sawing tables

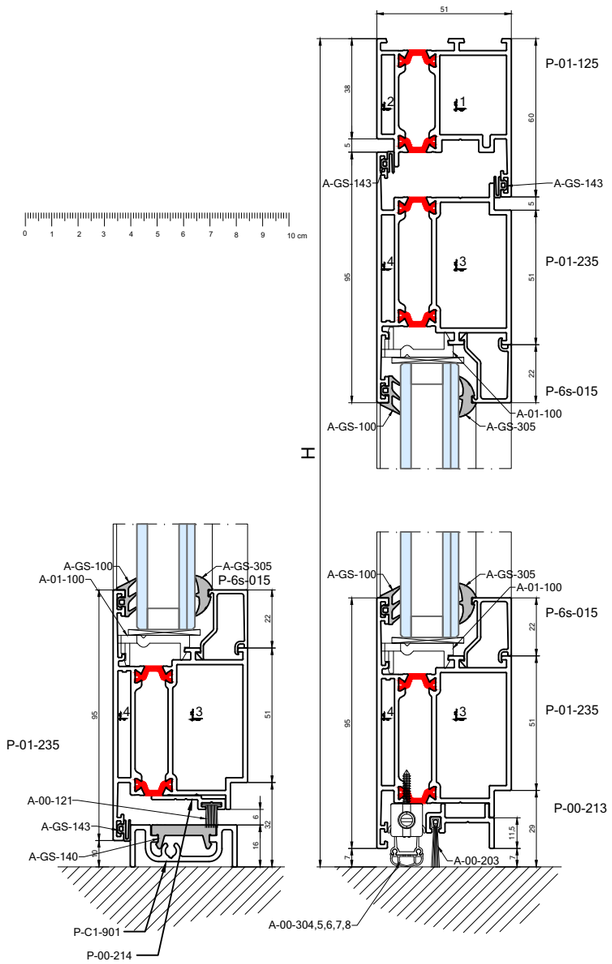

		B	#	H	#
	P-01-125	B	1	-	-
	P-01-125	-	-	H	1 / 1
	P-01-235	(B - 69) / 2	4	▲ H - 50	3
				⬟ H - 53	3
	P-01-234	-	-	▲ H - 50	1
				⬟ H - 53	1
⬟	P-C1-901	B - 97	1	-	-
▲	P-00-213	(B - 107) / 2	1	-	-
▲	P-00-213	(B - 116) / 2	1	-	-
⬟	P-00-214	(B - 138) / 2	2	-	-
	P-6s-015	(B - 361) / 2	4	▲ H - 240	4
				⬟ H - 243	4

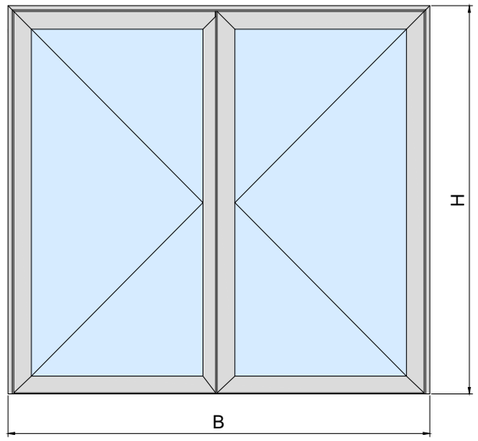

		#
	A-01-100	8
	A-01-208	1
⬟	A-01-901	1
	A-HM-105	8
	A-00-213	1

	P	S	#
1	A-PH-3026	A-SH-3026	2
2	A-PH-3004		2
3	A-PH-4726	A-SH-4726	8
4	A-PH-4004		8

	#
A-BS-356	1
A-BS-374L/R	1
A-BS-252	1
A-BS-253	1
A-BF-236	6
A-BF-233	24

A-GS-100	2B + 4H
A-GS-143	3B + 6H
A-GS-140	B - 97
A-GS-305	2B + 4H
⬟ A-00-121	(B - 138) /2
▲ A-00-203	(B - 138) /2

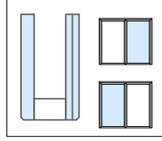

B	H
(B - 389) / 2	▲ H - 210 ⬟ H - 213
(B - 389) / 2	▲ H - 210 ⬟ H - 213

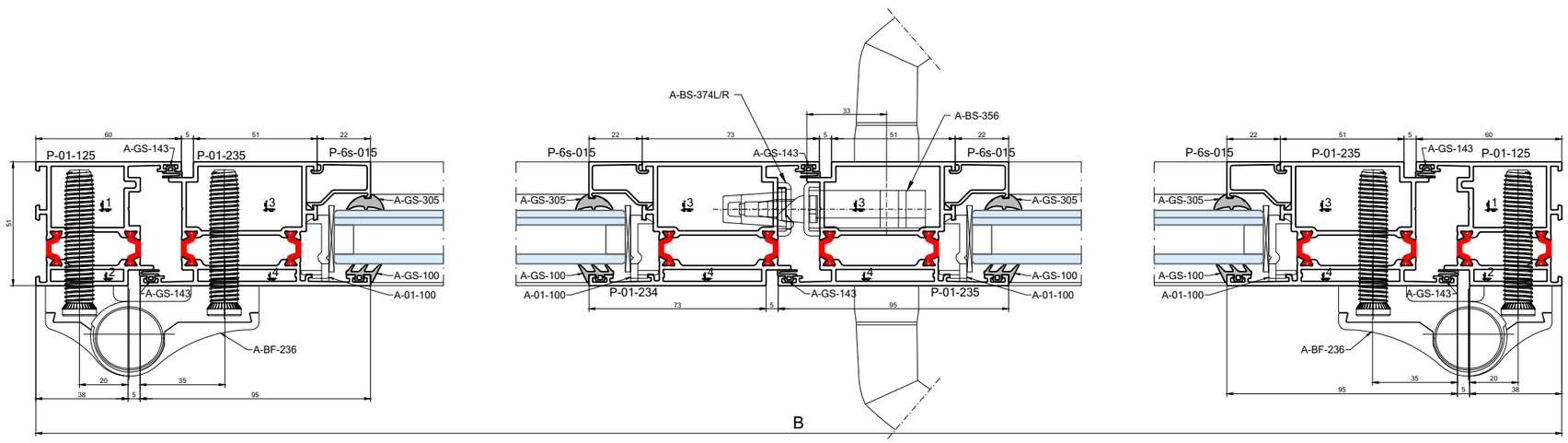

dubbel_deur_buiten_ap

dubbele deur naar buiten draaiend
porte double ouvrant extérieur
double door outside opening

zaagtabellen - tables de sciages - sawing tables

Apollo 01

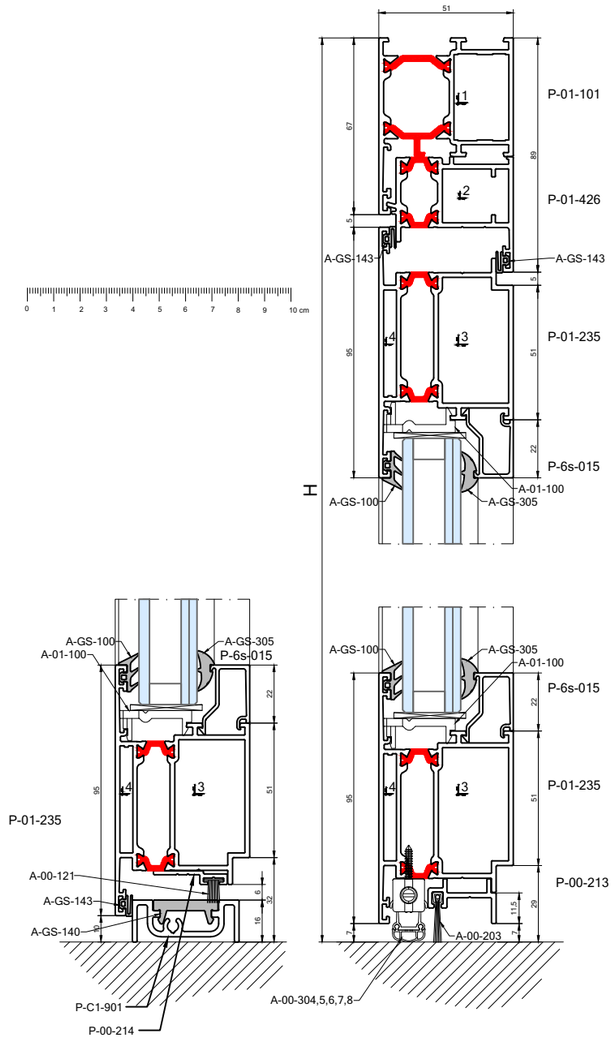

		B	#
	P-01-101	B	1
	P-01-101	-	-
	P-01-235	(B - 127) / 2	4
	P-01-234	-	-
	P-01-426	B - 90	1
	P-01-426	-	-
⬟	P-C1-901	B - 154.5	1
▲	P-00-213	(B - 164) / 2	1
▲	P-00-213	(B - 174) / 2	1
⬟	P-00-214	(B - 196) / 2	2
	P-6s-015	(B - 419) / 2	4

H	#
-	-
H	1 1
▲ H - 79	3
⬟ H - 82	3
▲ H - 79	1
⬟ H - 82	1
-	-
H - 45	1 1
-	-
-	-
-	-
-	-
▲ H - 269	4
⬟ H - 272	4

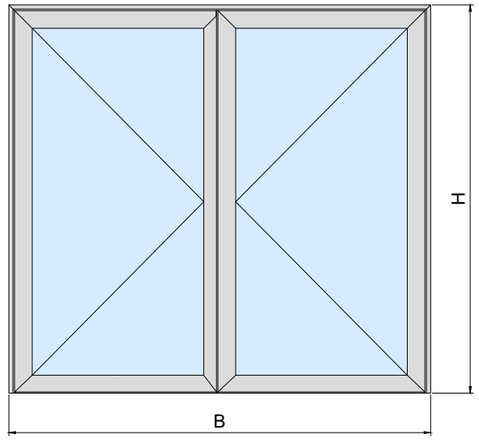

	#
A-01-100	8
A-01-208	1
⬟ A-01-901	1
A-HM-105	10
A-00-213	1

	P	S	#
1	A-PH-3221	A-SH-3221	2
2	A-PH-2018	A-SH-2018	2
3	A-PH-4726	A-SH-4726	8
4	A-PH-4004		8

	#
A-BS-356	1
A-BS-374L/R	1
A-BS-252	1
A-BS-253	1
A-BF-237	6
A-BF-233	24

A-GS-100	2B + 4H
A-GS-143	3B + 6H
⬟ A-GS-140	B - 154.5
A-GS-305	2B + 4H
⬟ A-00-121	(B - 196) /2
▲ A-00-203	(B - 196) /2

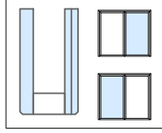

B	H
(B - 447) / 2	▲ H - 239
	⬟ H - 242
(B - 447) / 2	▲ H - 239
	⬟ H - 242

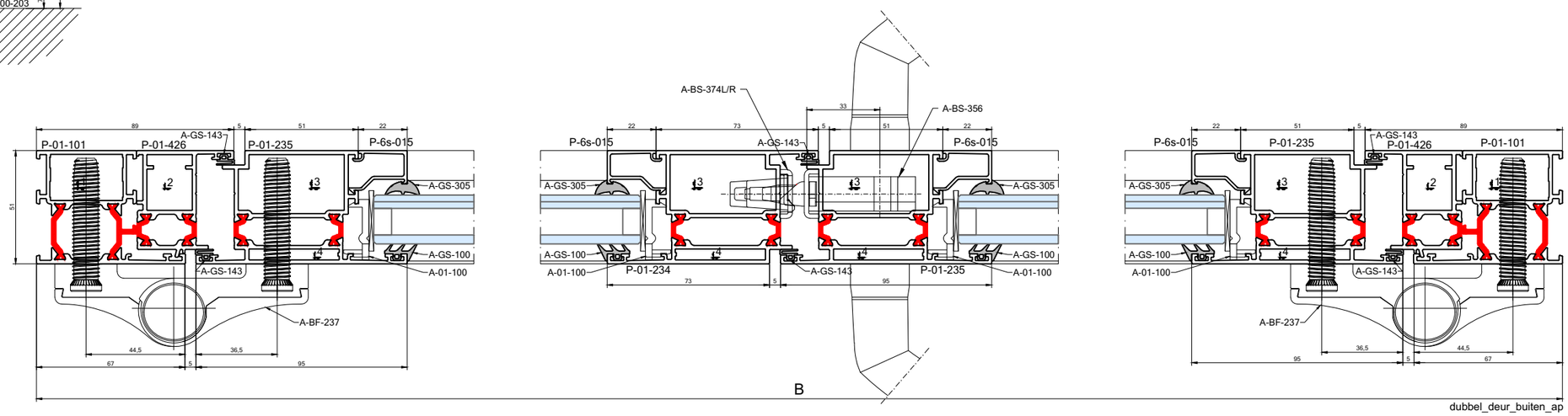

dubbel_deur_buiten_ap

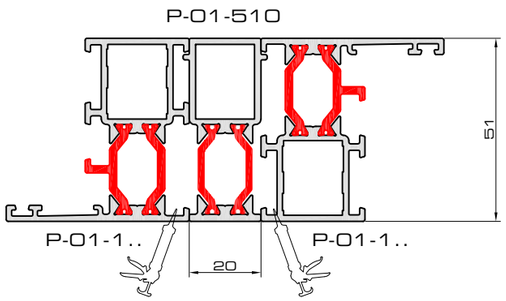

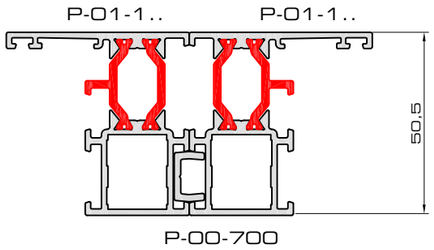

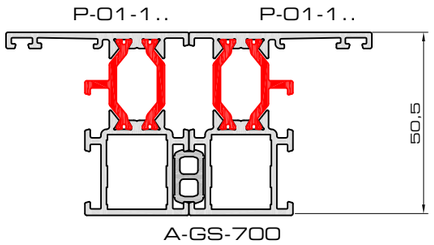

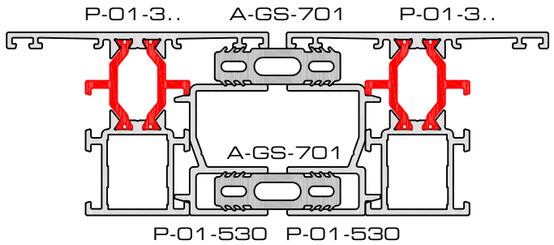

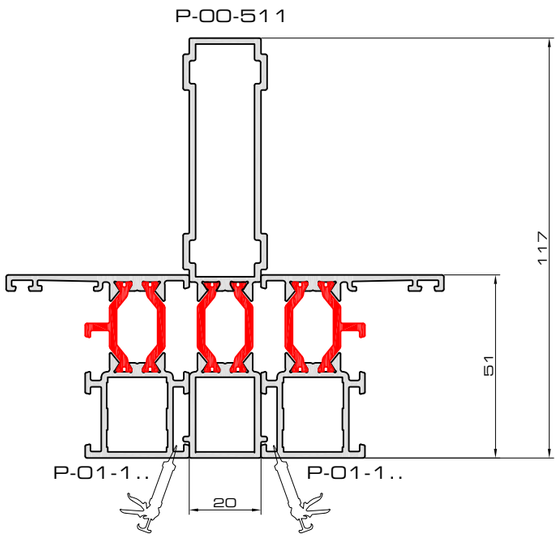

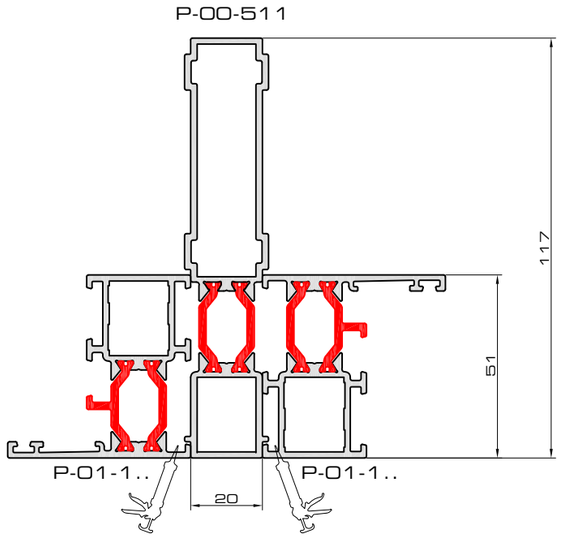

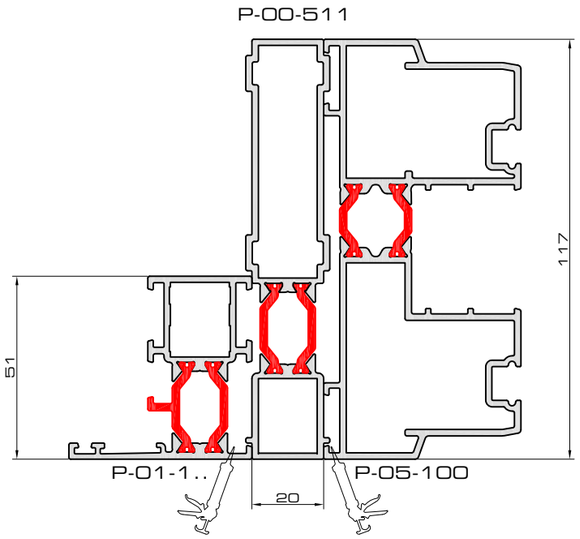

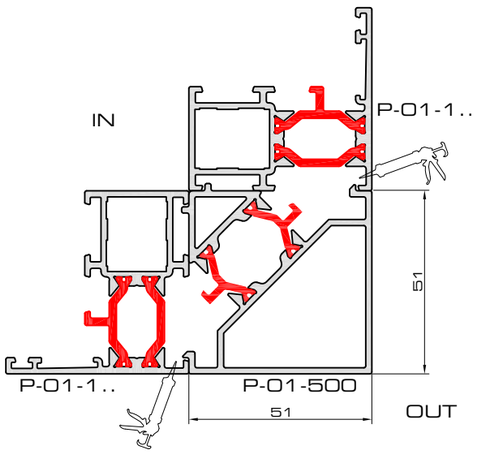

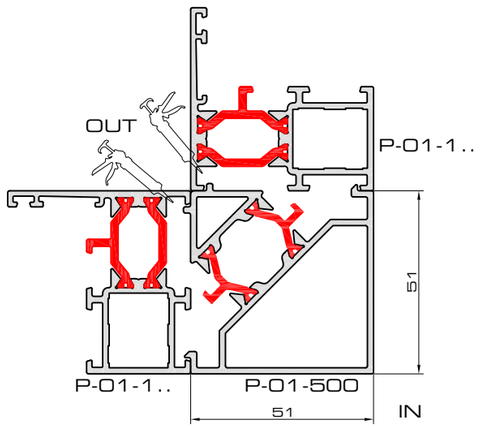

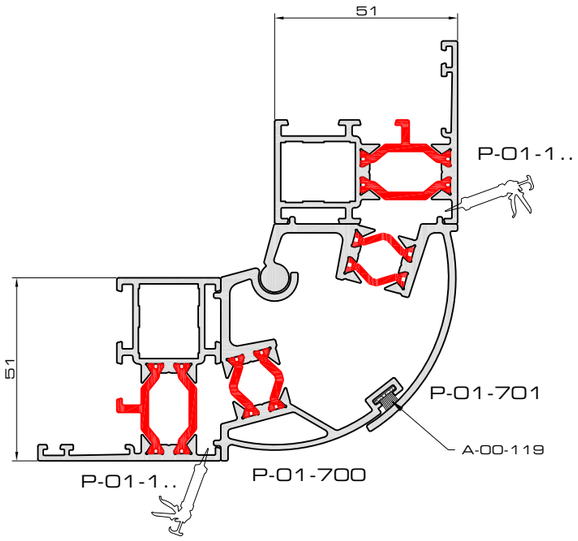

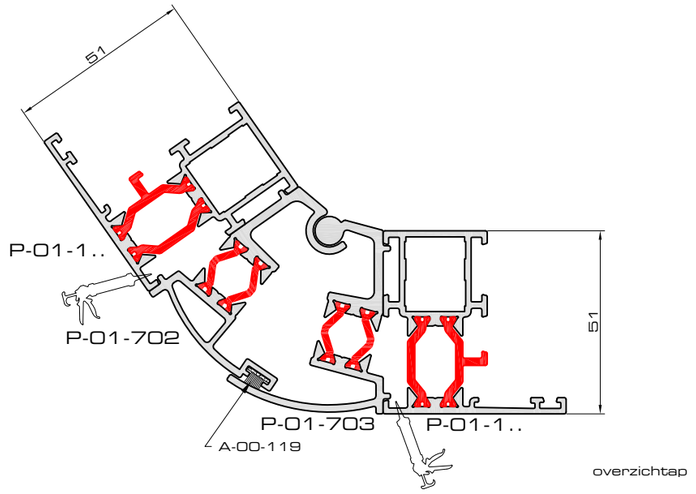

overzichtap

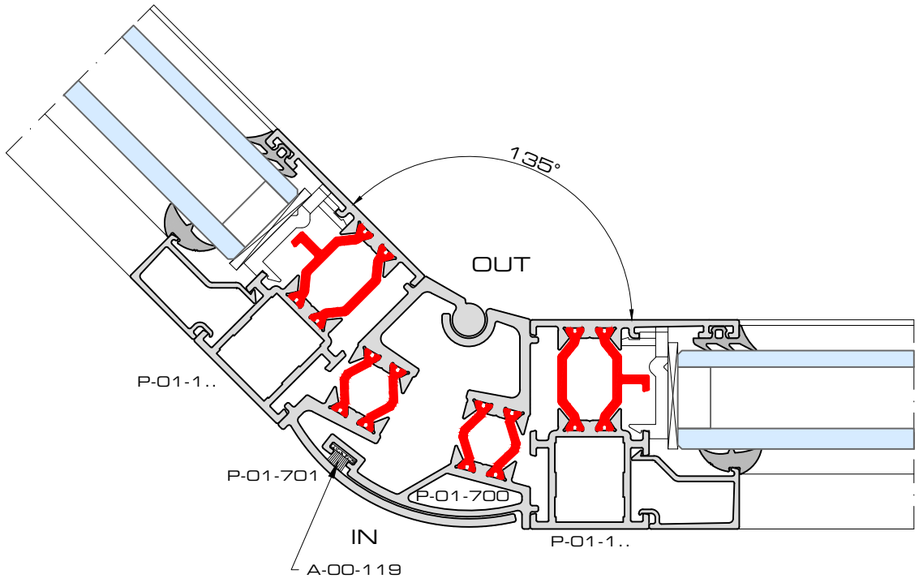

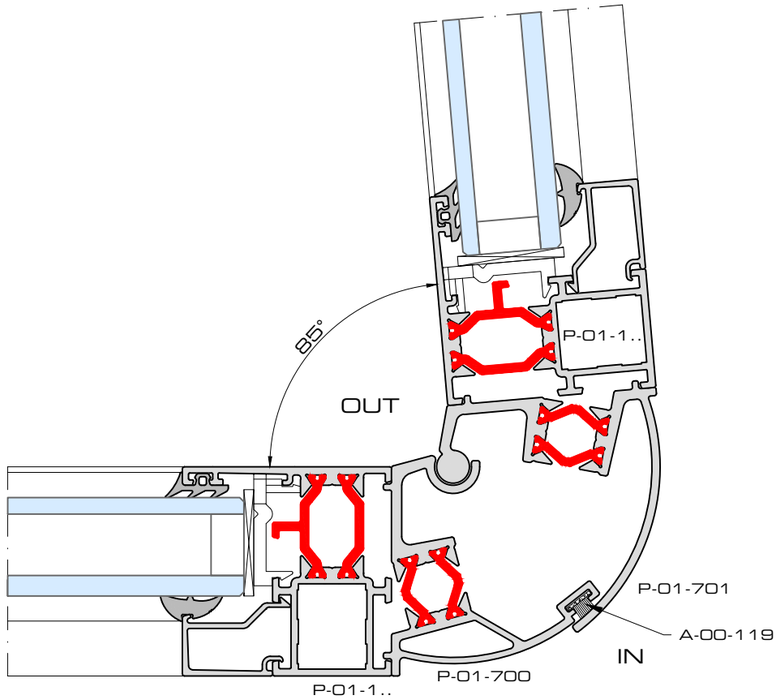

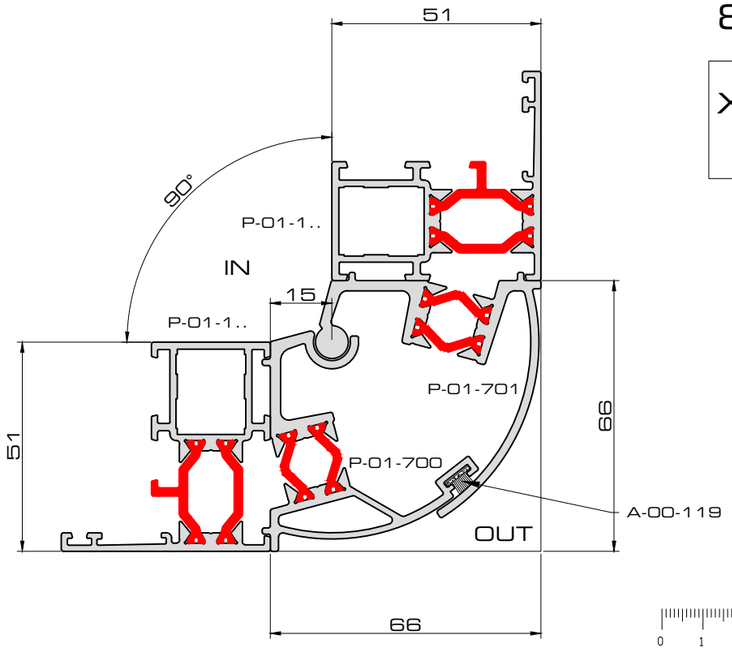

$$85° < A < 135°$$

$$X = 15 + \frac{51}{\tan \frac{A}{2}}$$

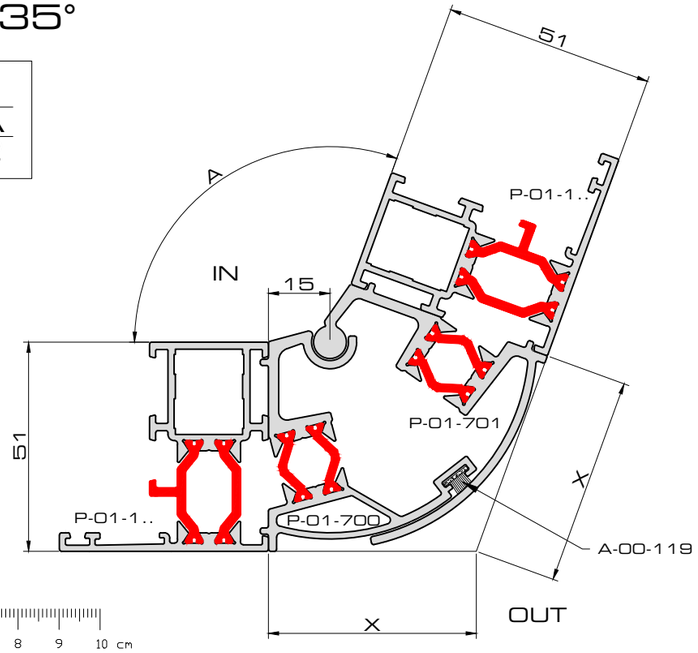

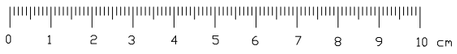

hoek85°tot135°

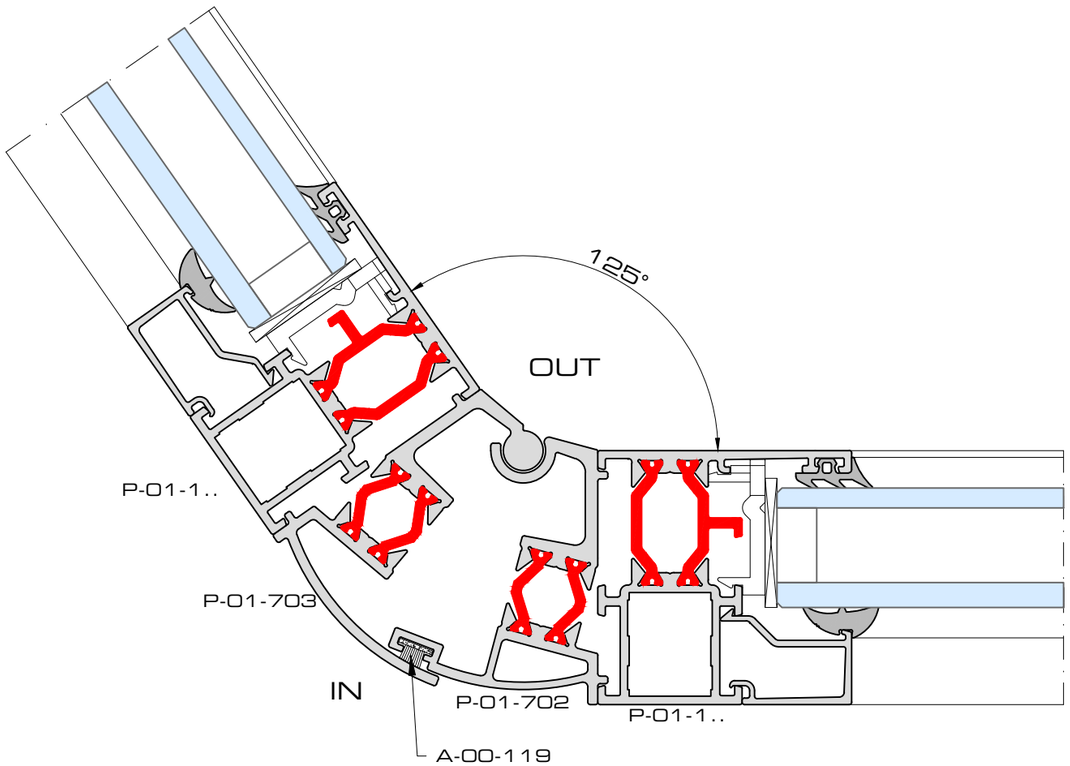

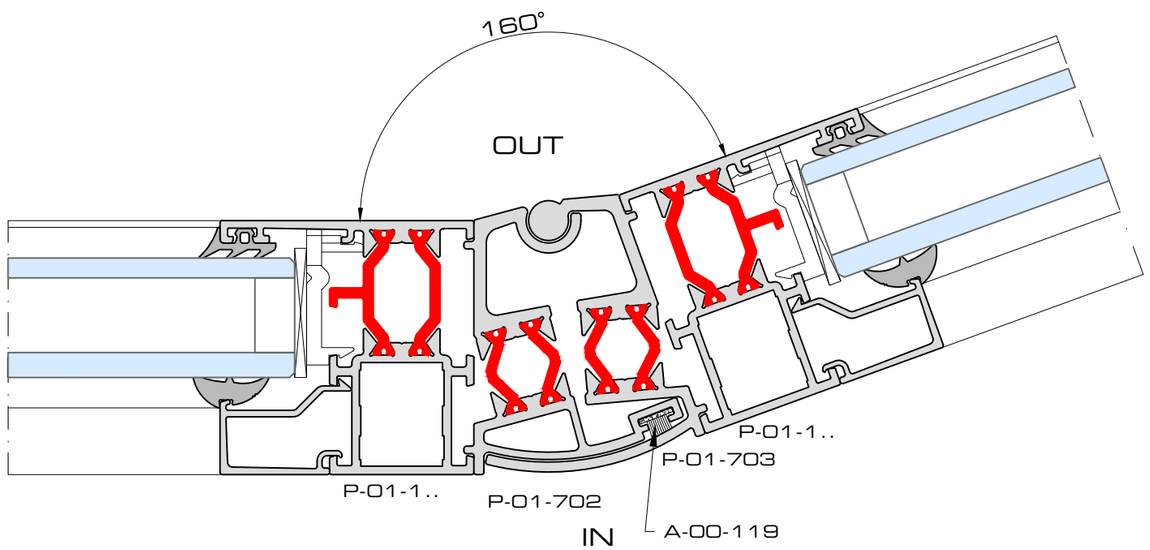

$$125° < A < 160°$$

$$X = 15 + \frac{51}{\tan \frac{A}{2}}$$

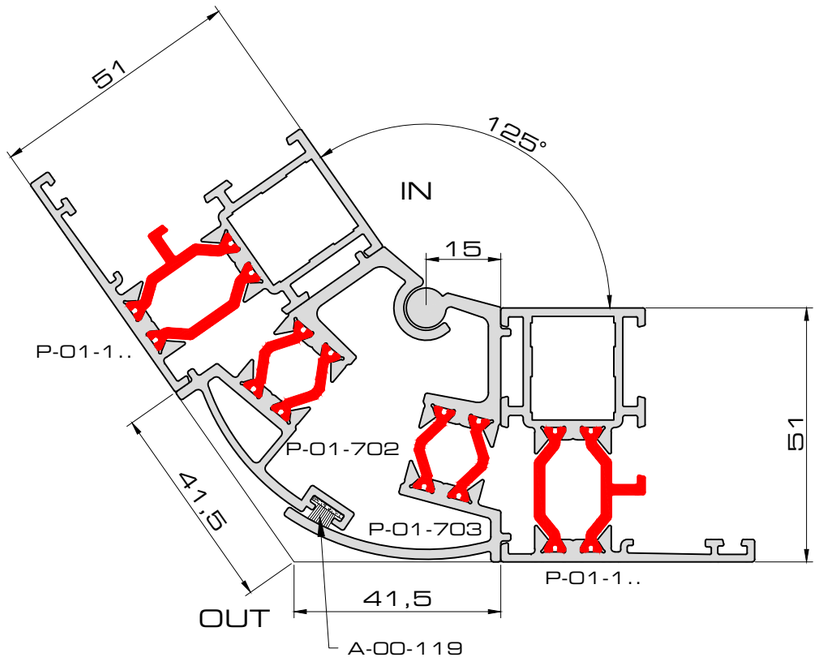

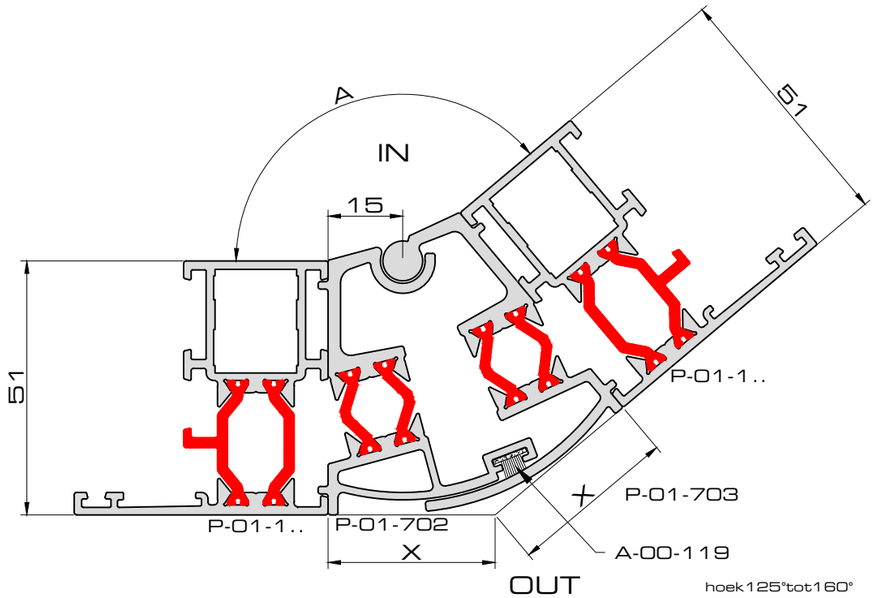

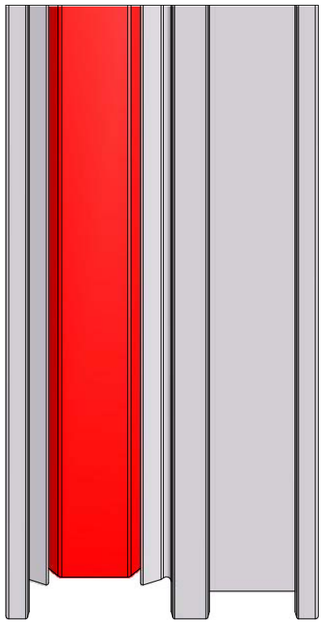

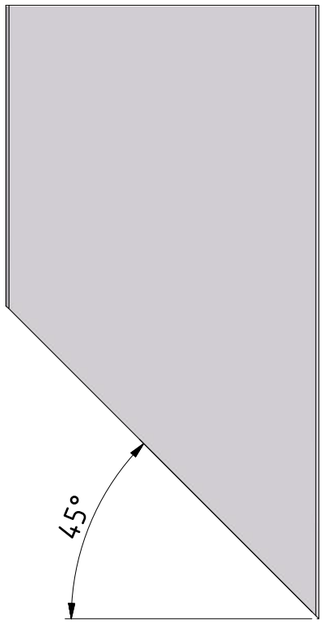

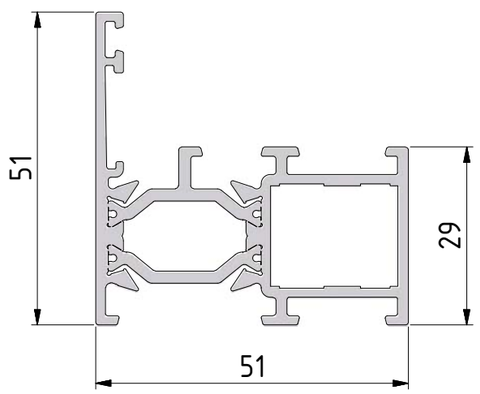

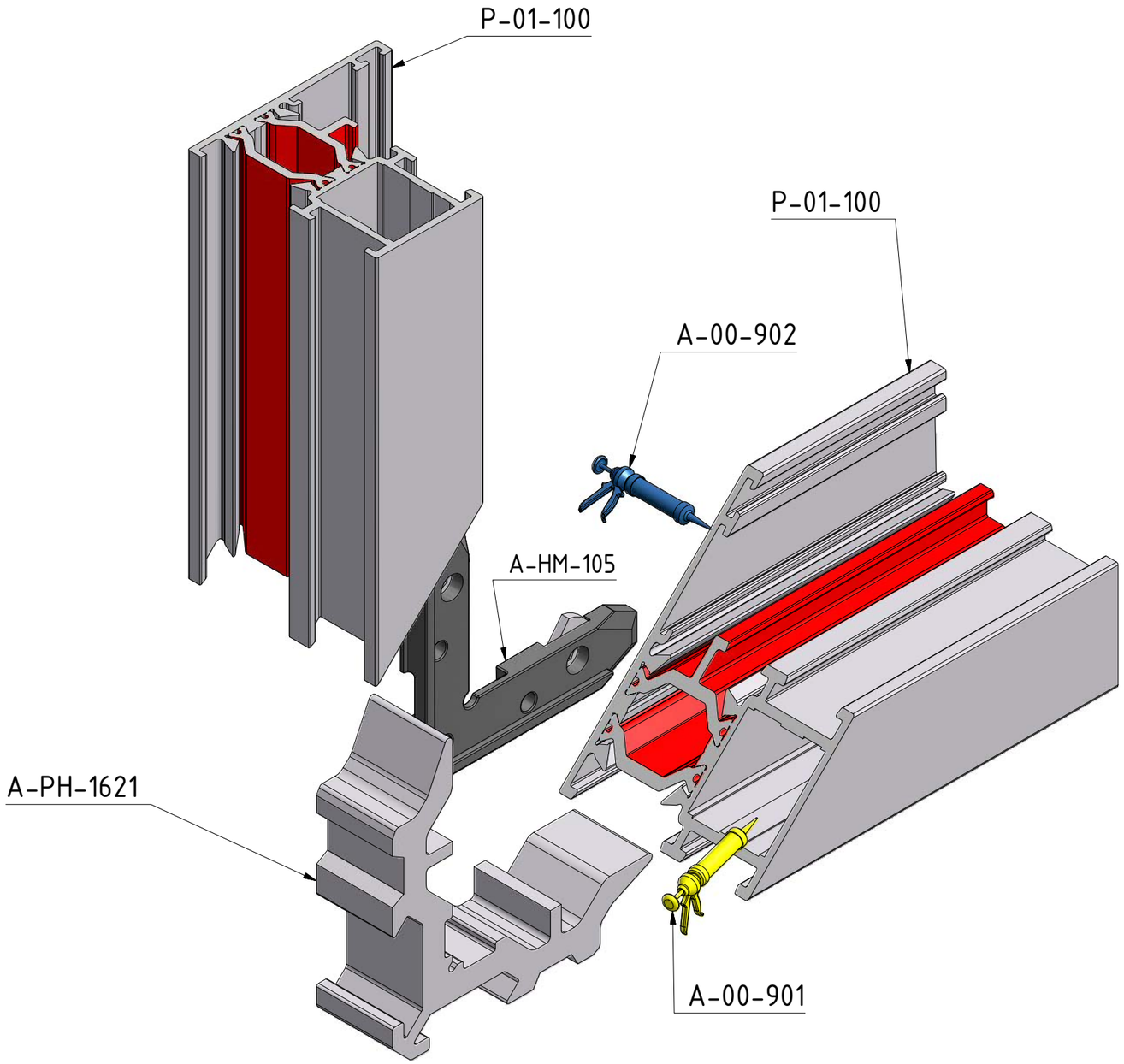

pershoek.idw

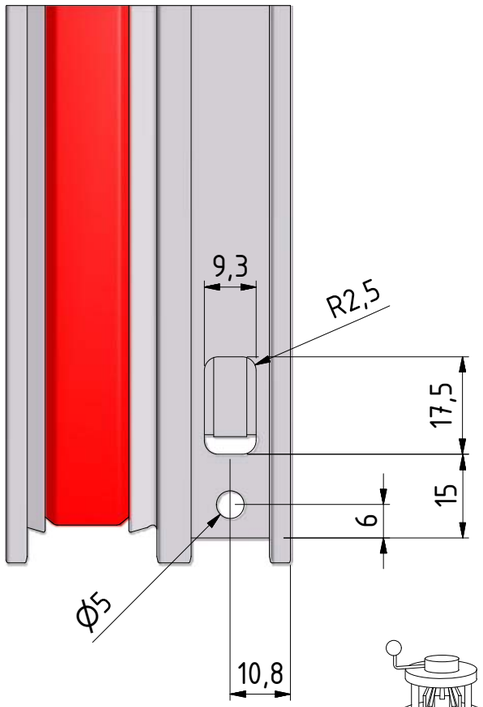

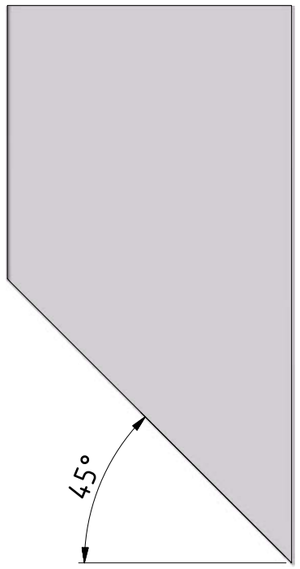

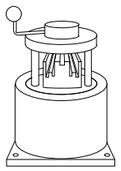

A-KM-5401

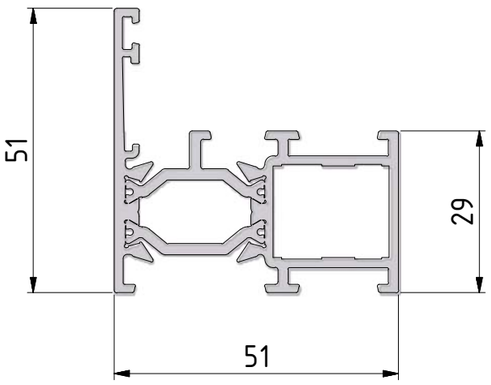

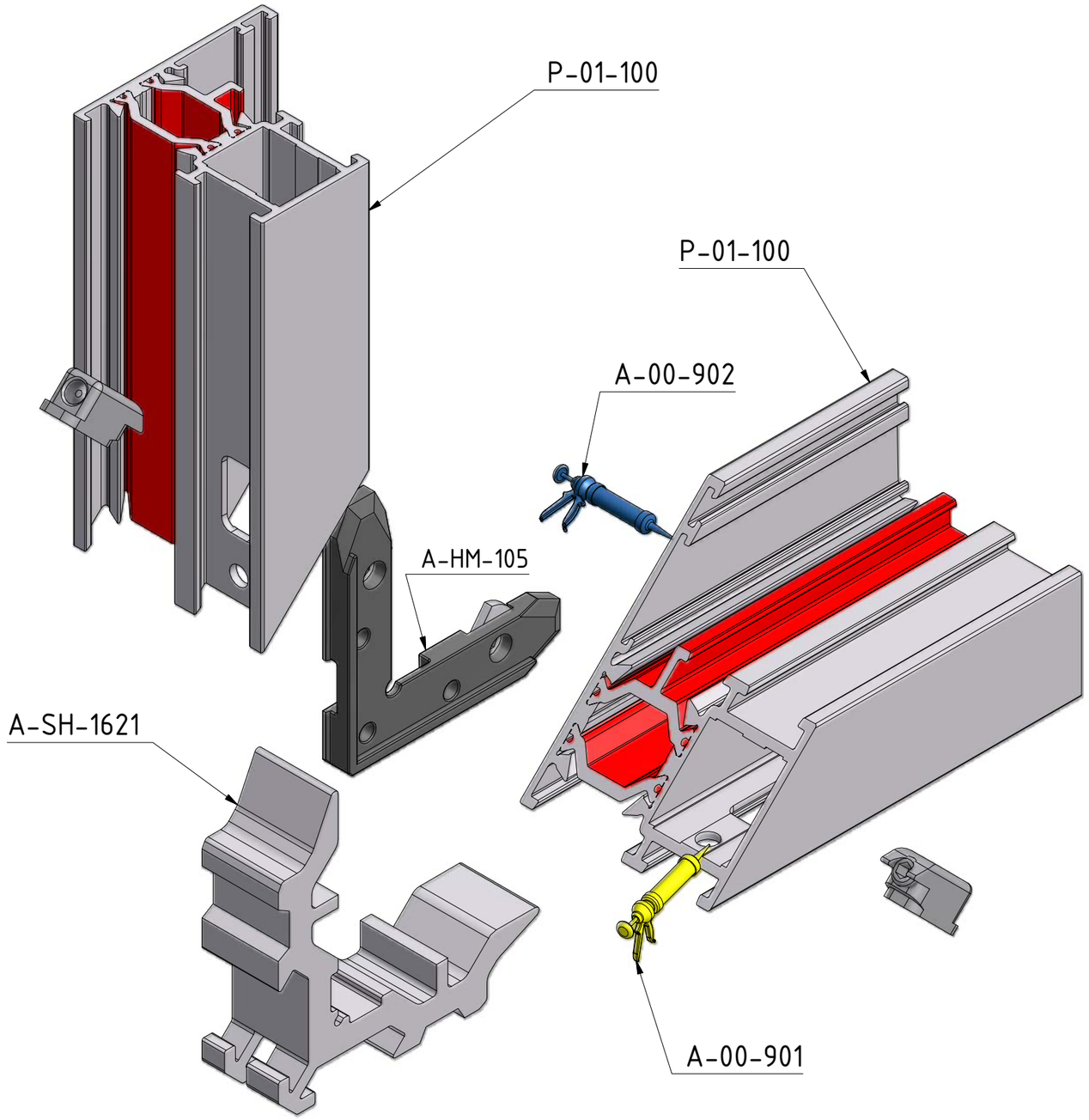

schroefhoek.idw

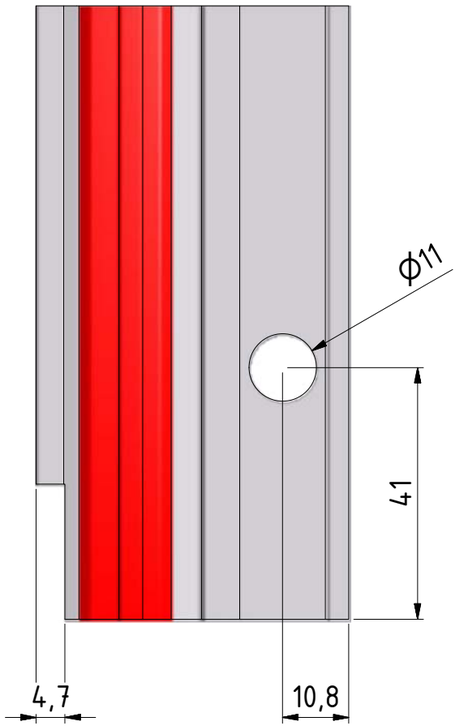

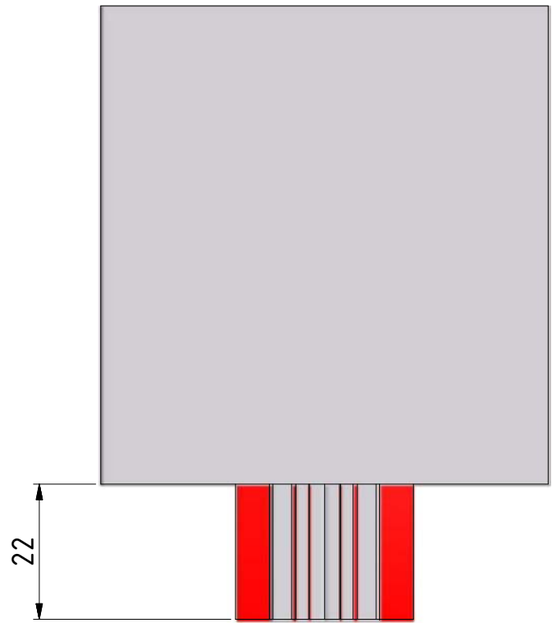

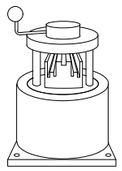

A-KM-5401

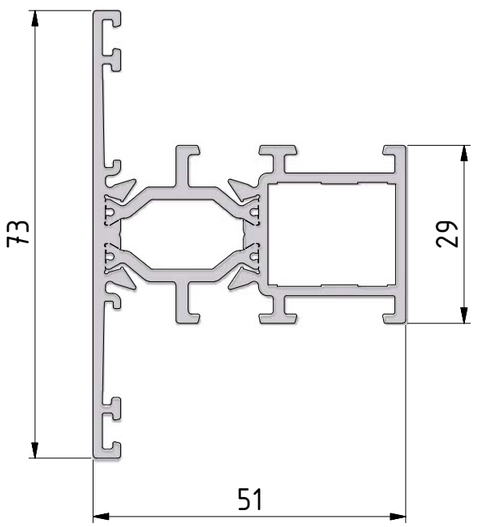

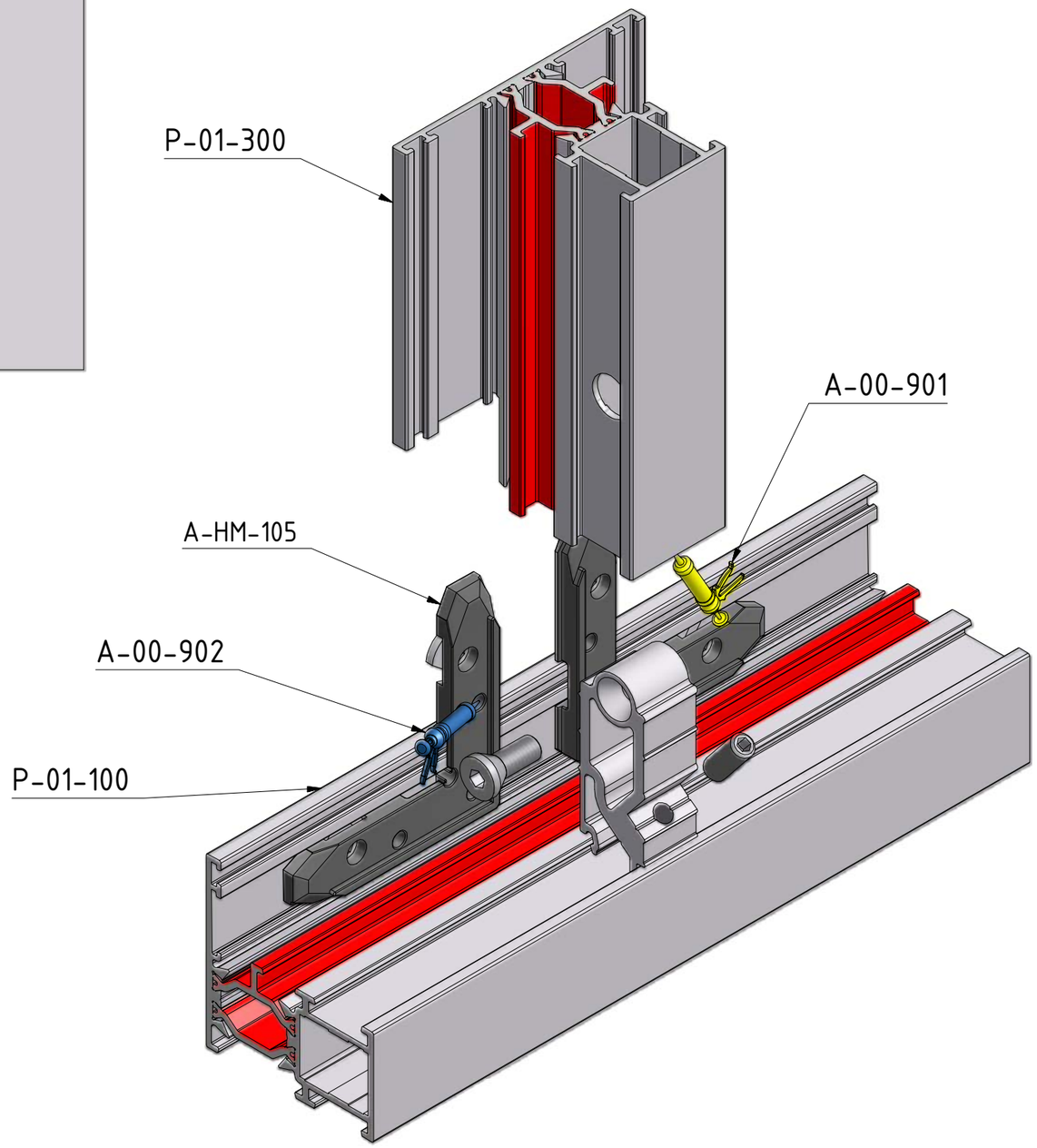

T-verbinding.idw

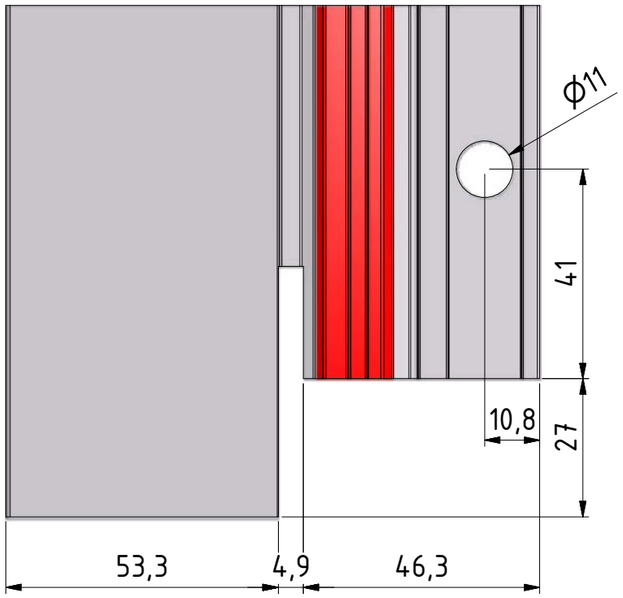

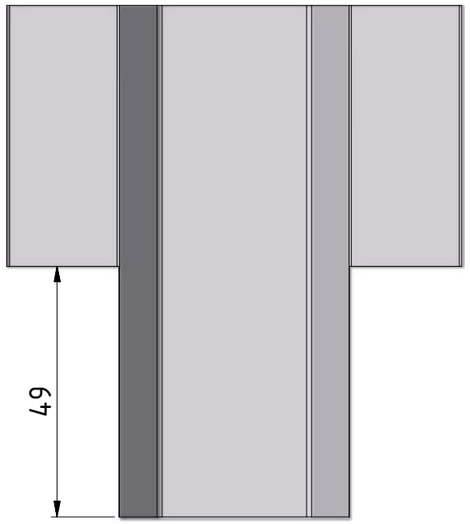

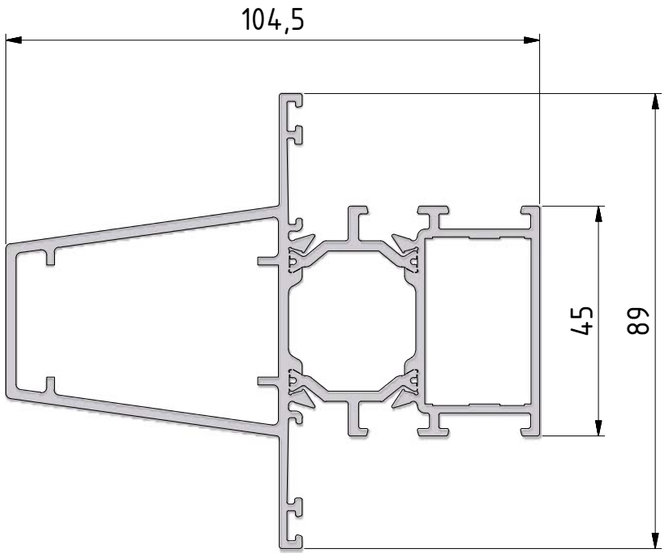

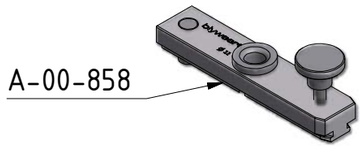

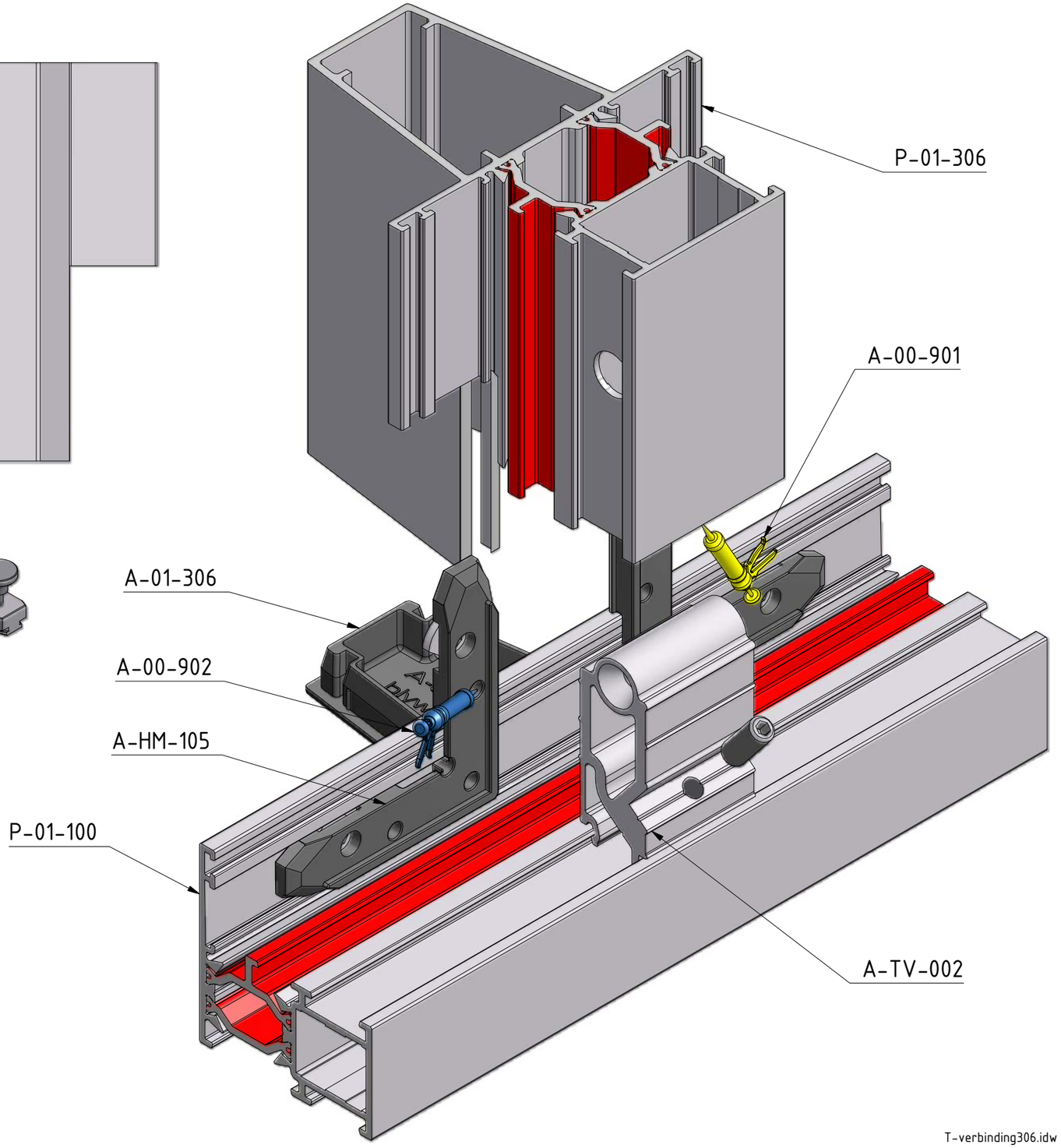

T-verbinding306.idw

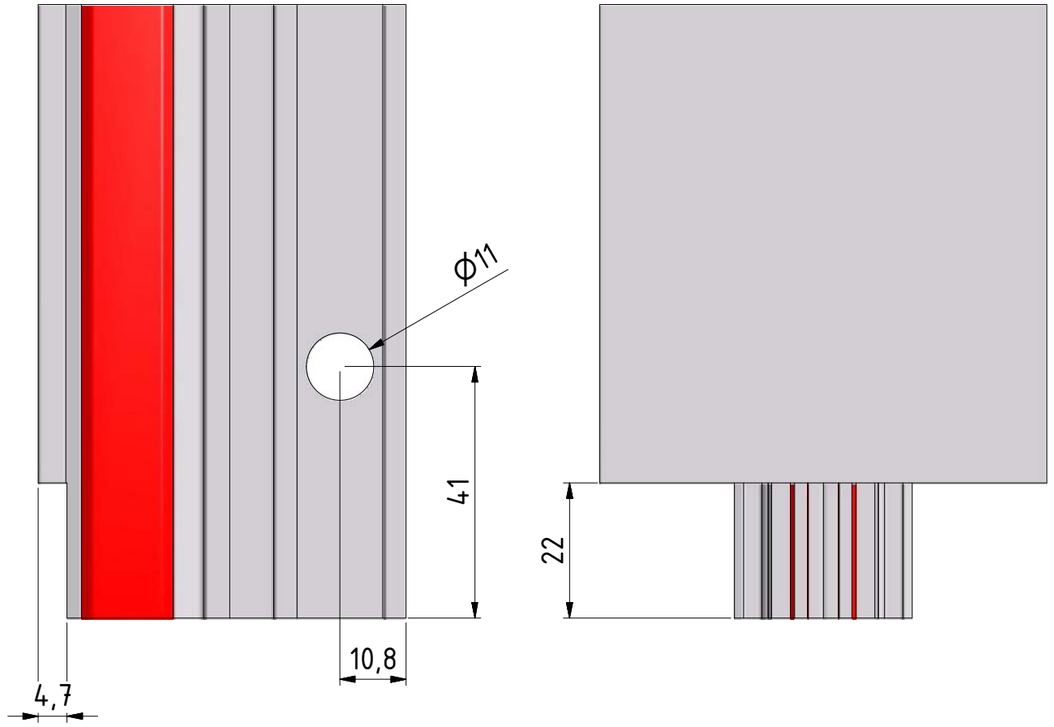

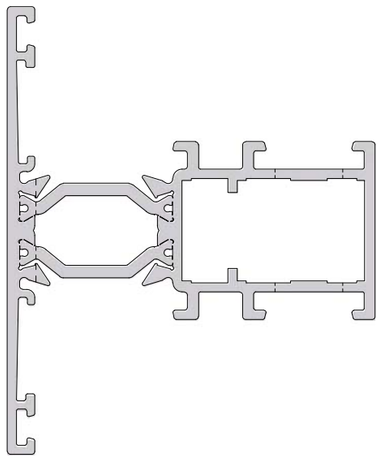

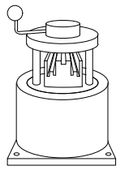

A-KM-5401

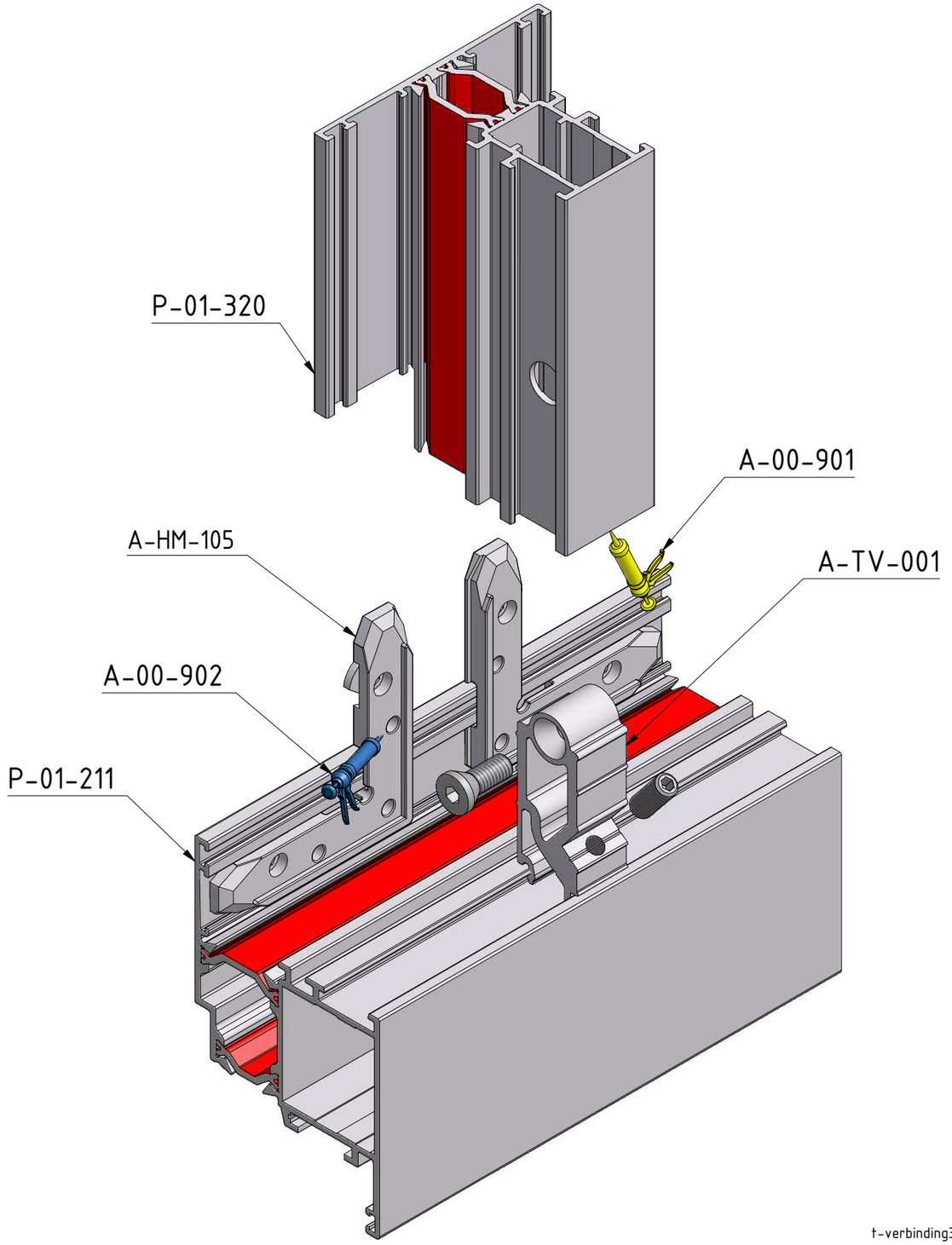

t-verbinding320.idw

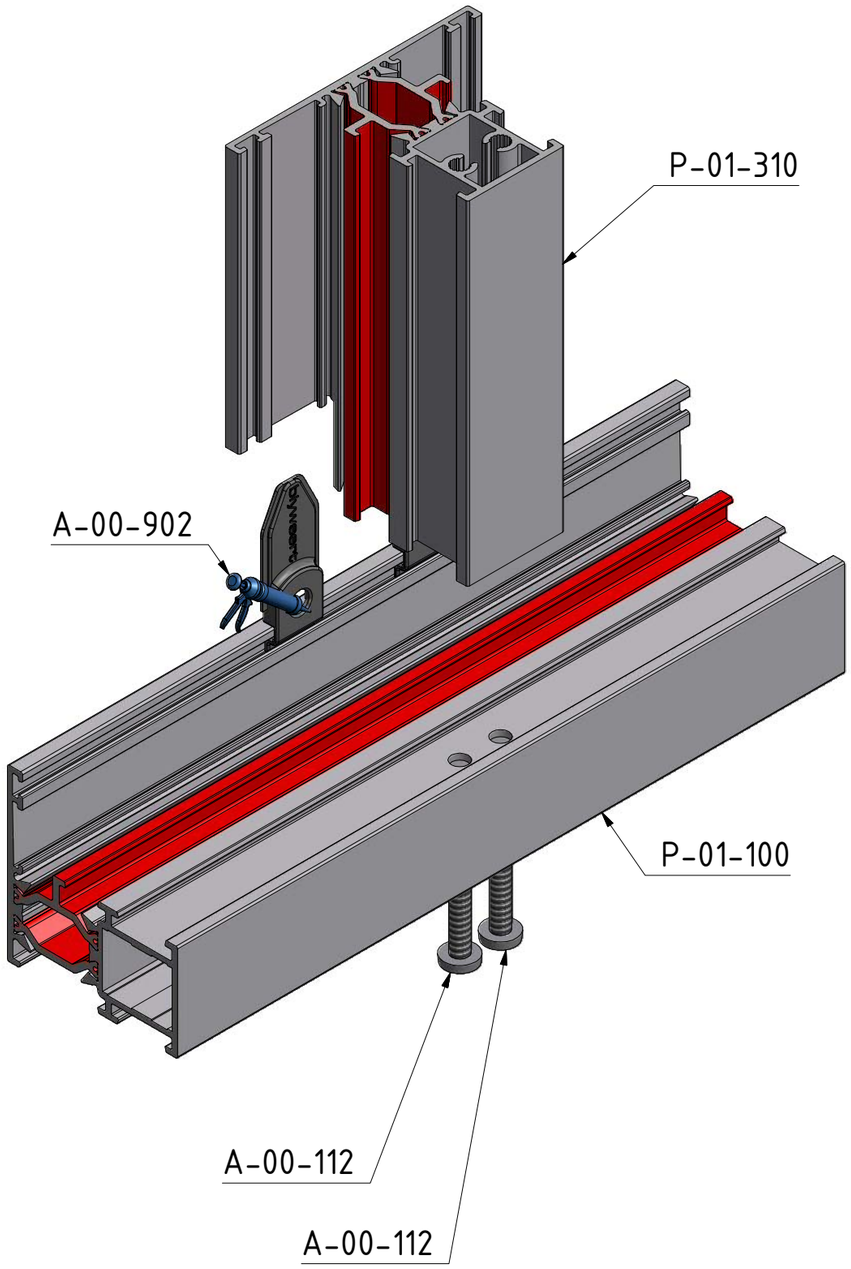

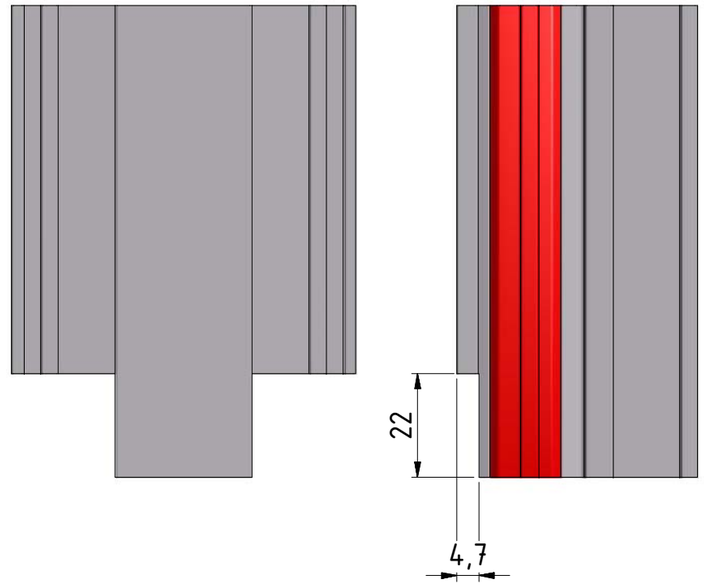

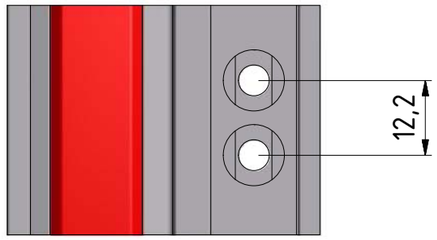

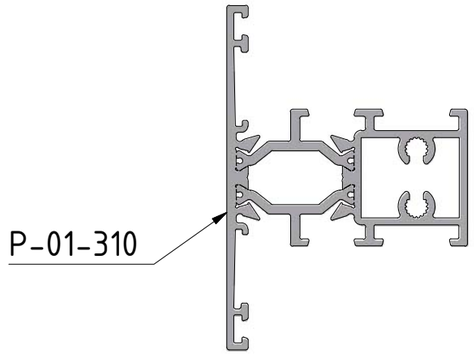

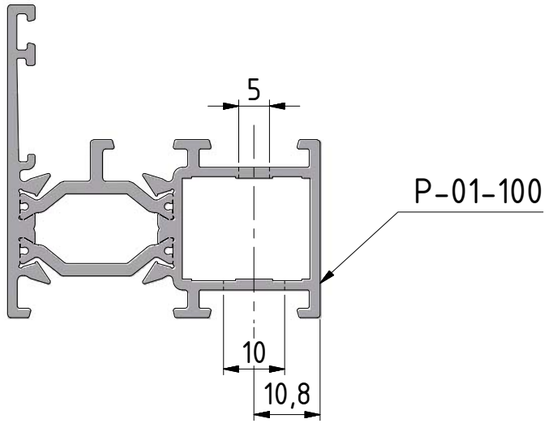

schroefverbinding.idw

P-01-100		-	-
		A-VH-1621	A-00-850
P-01-101		-	-
		A-VH-3221	A-00-850
P-01-102		-	-
		A-VH-4221	A-00-850
P-01-109		A-VH-1664	A-00-850
		A-VH-3221	A-00-850
P-01-200		-	-
		A-VH-1630	A-00-852
P-01-300		-	-
		A-VT-1621	A-00-854
P-01-301		-	-
		A-VT-3221L/R	A-00-854

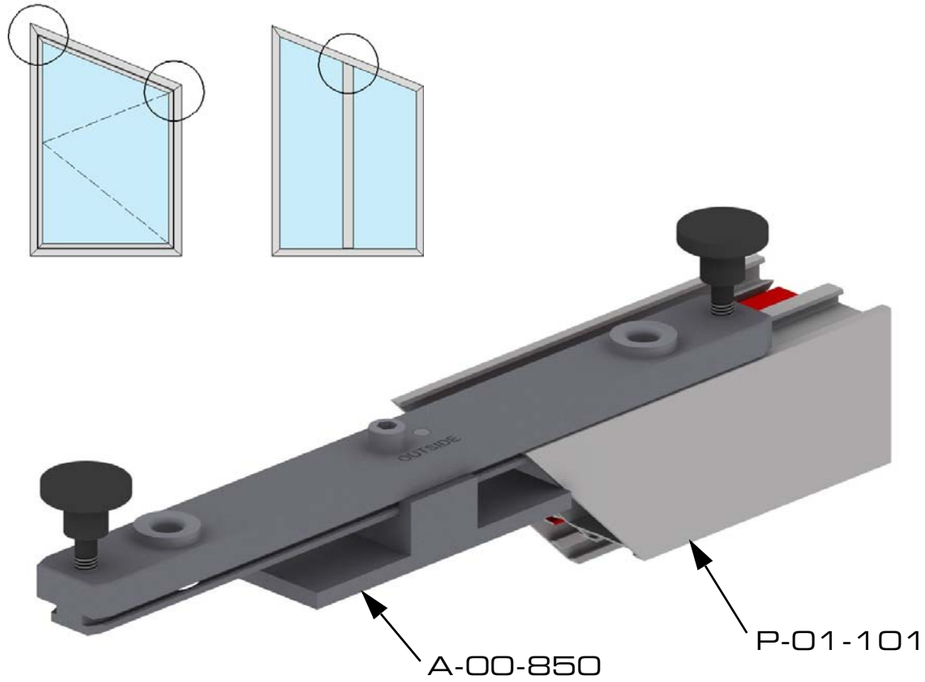

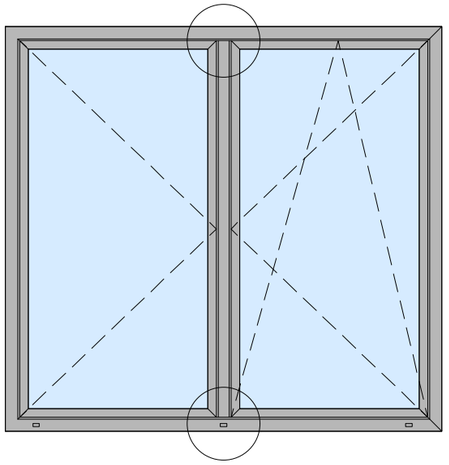

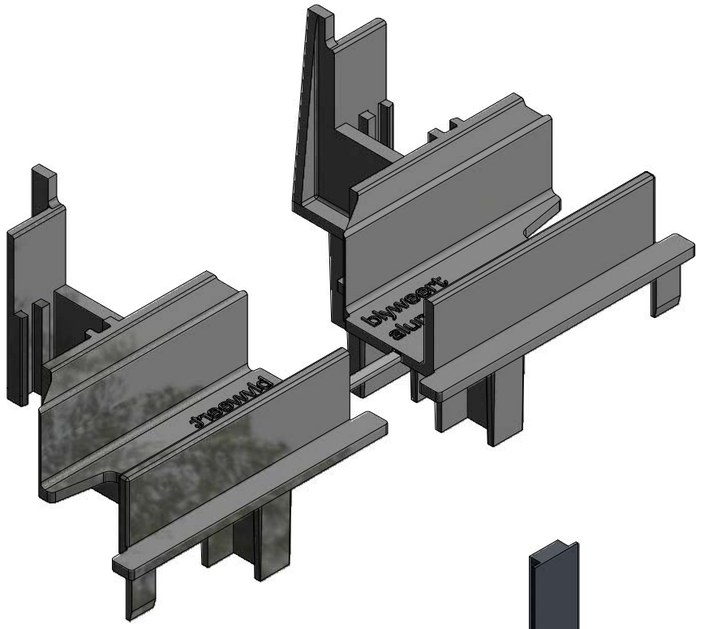

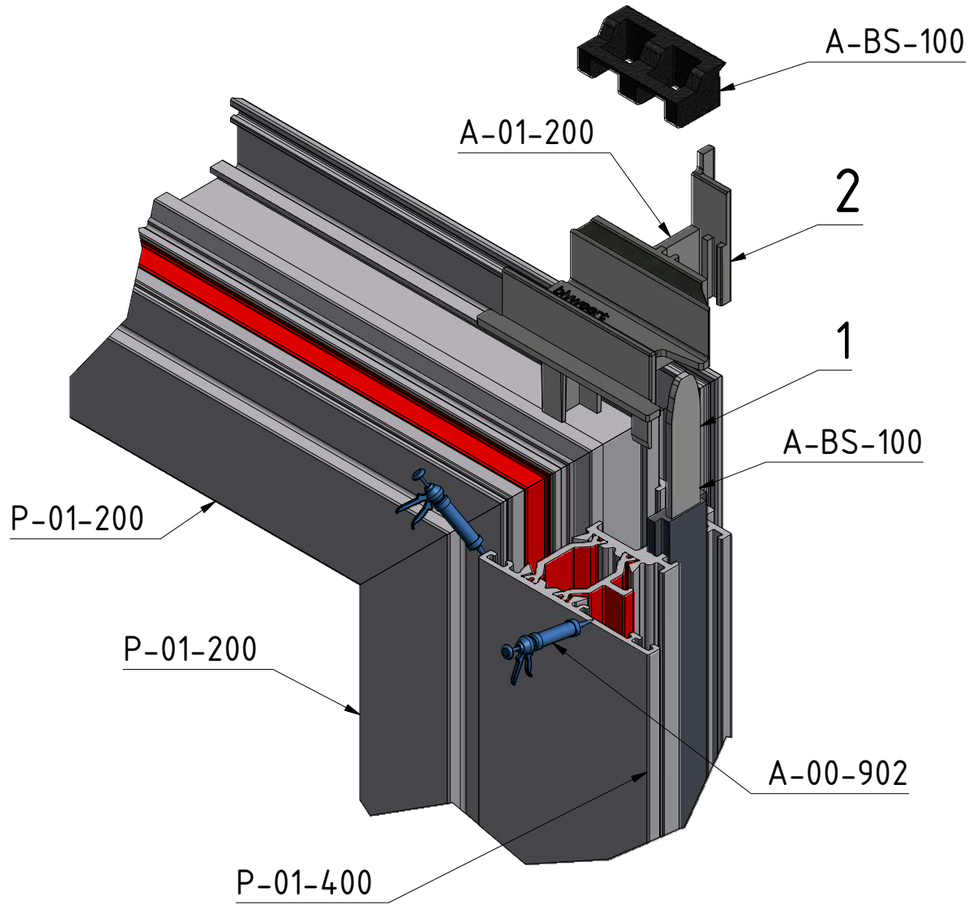

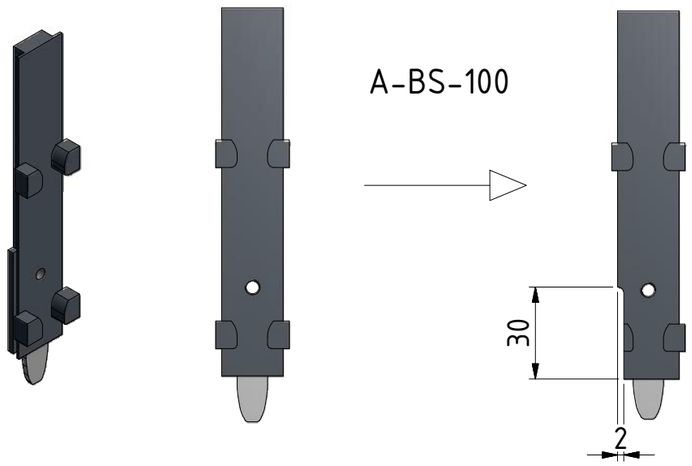

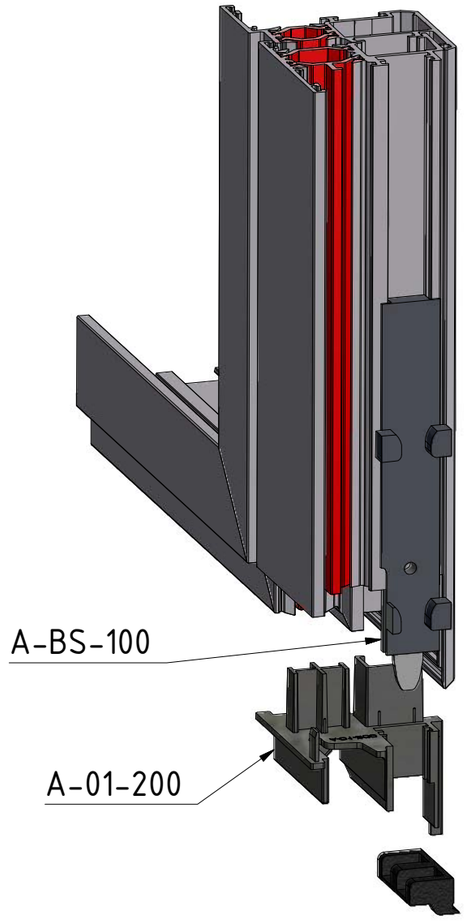

werktstolp.idw

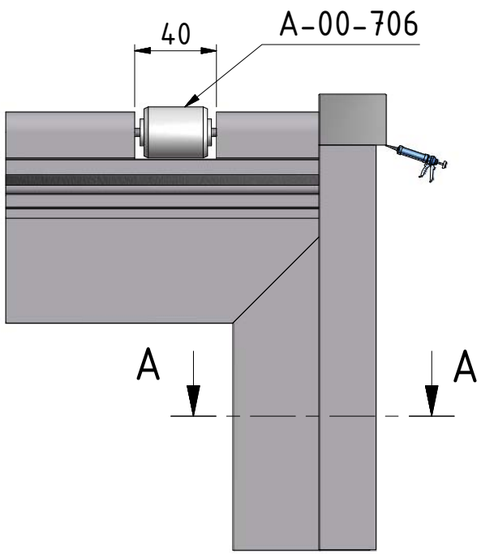

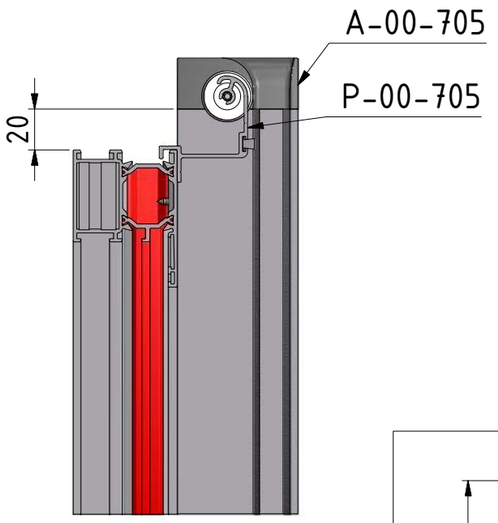

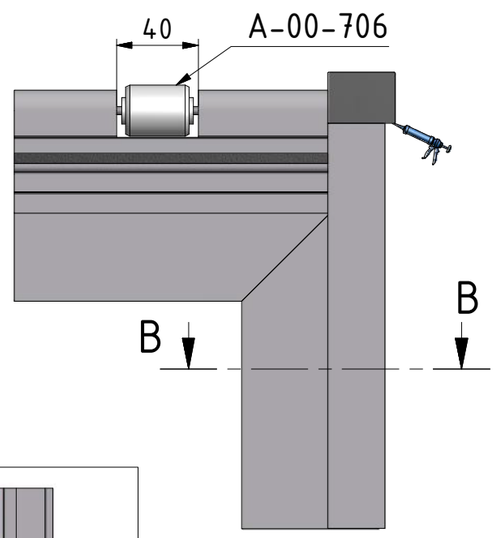

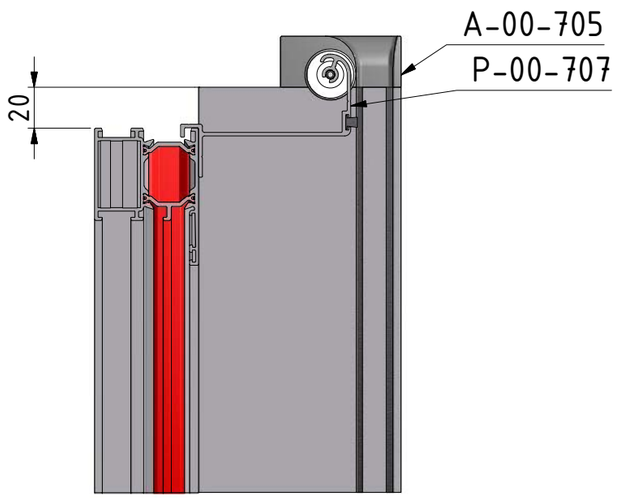

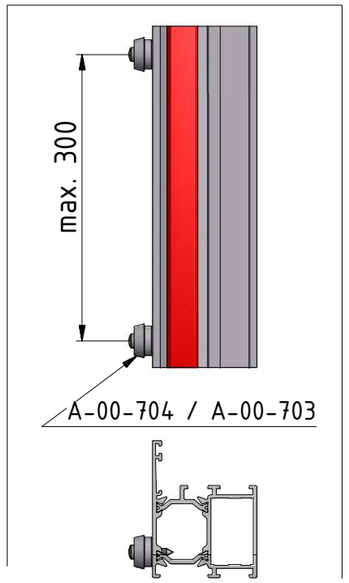

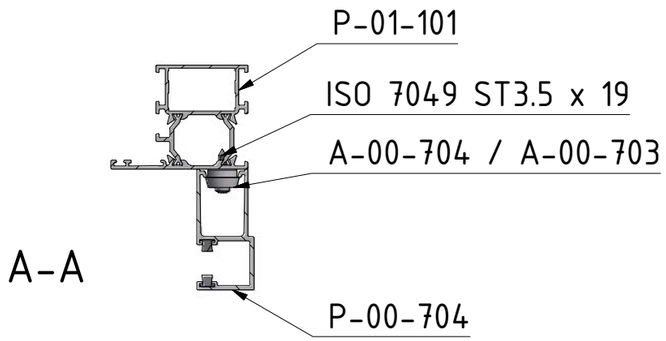

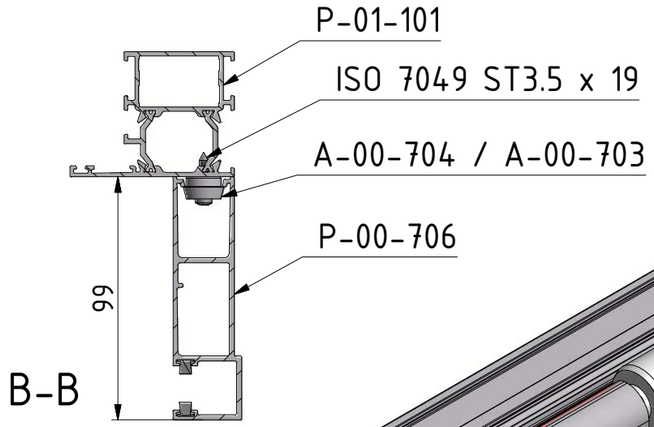

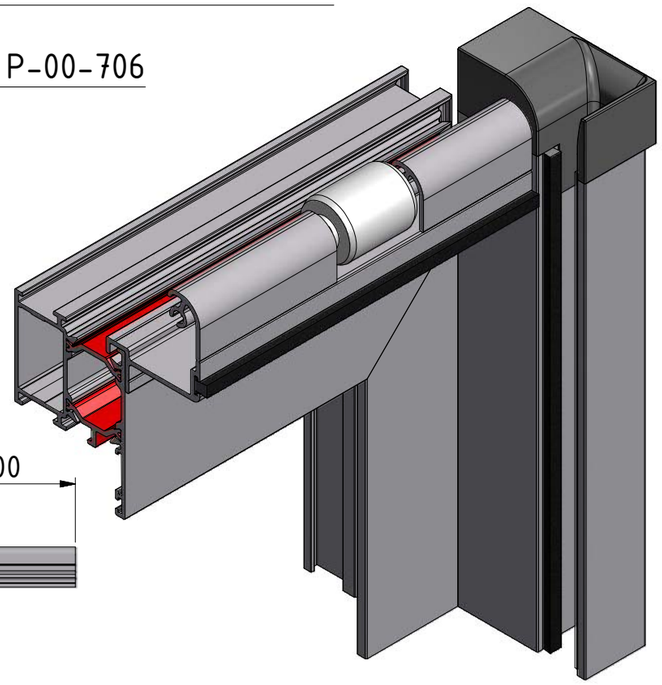

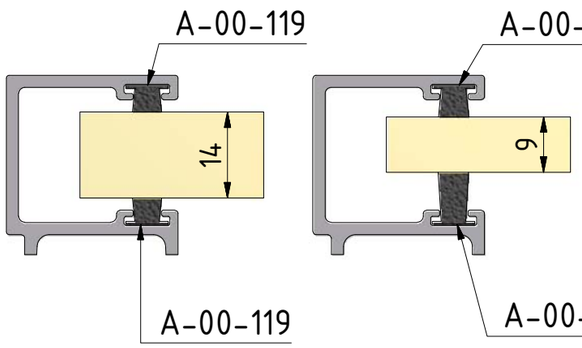

- Theoretische waarden
- Valeurs théoriques
- Theoretical values

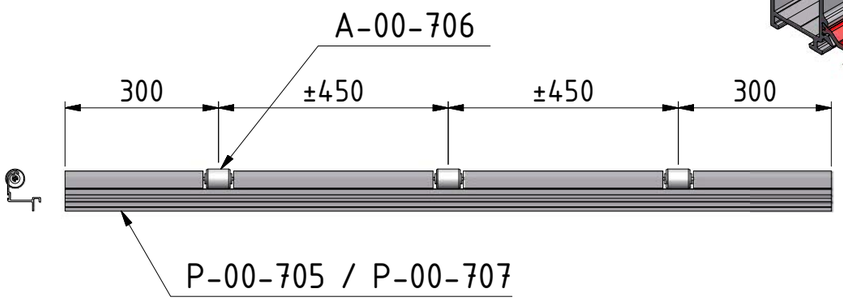

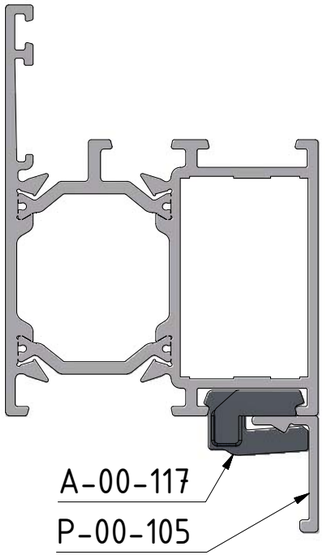

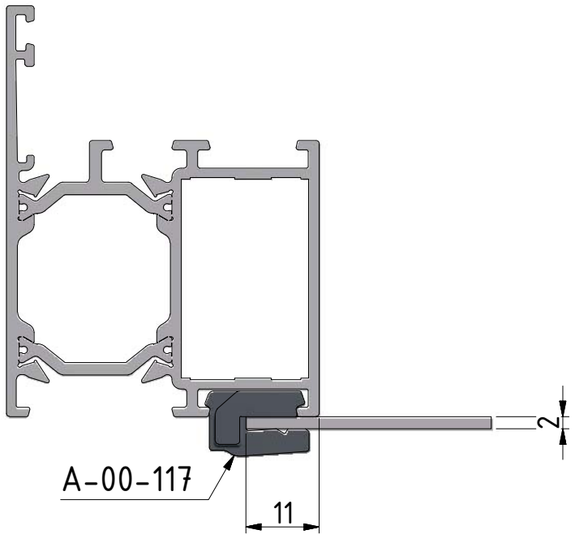

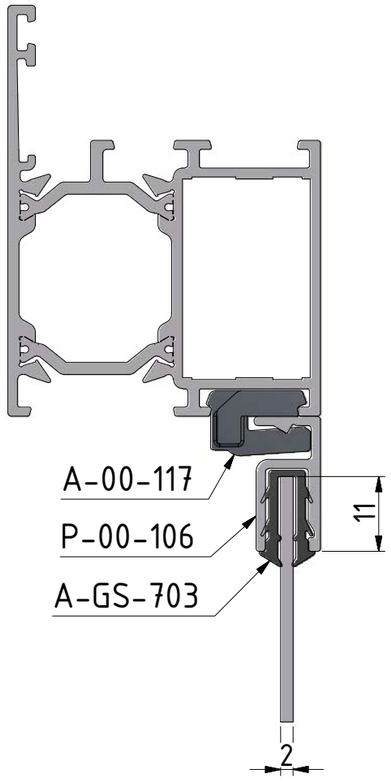

A-00-117

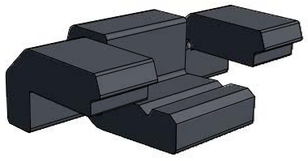

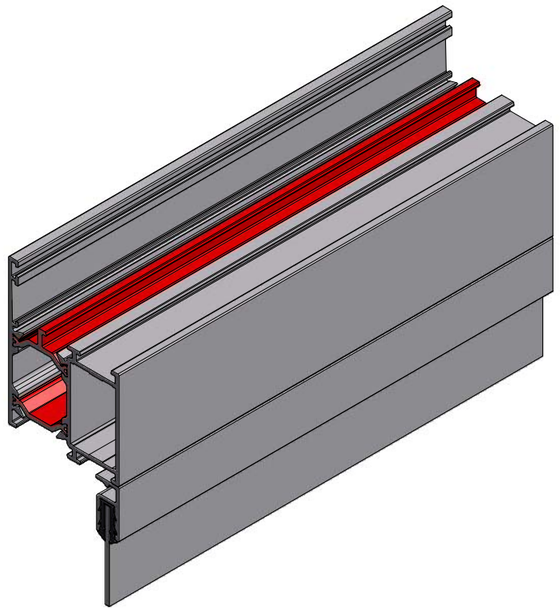

plaathouder.idw

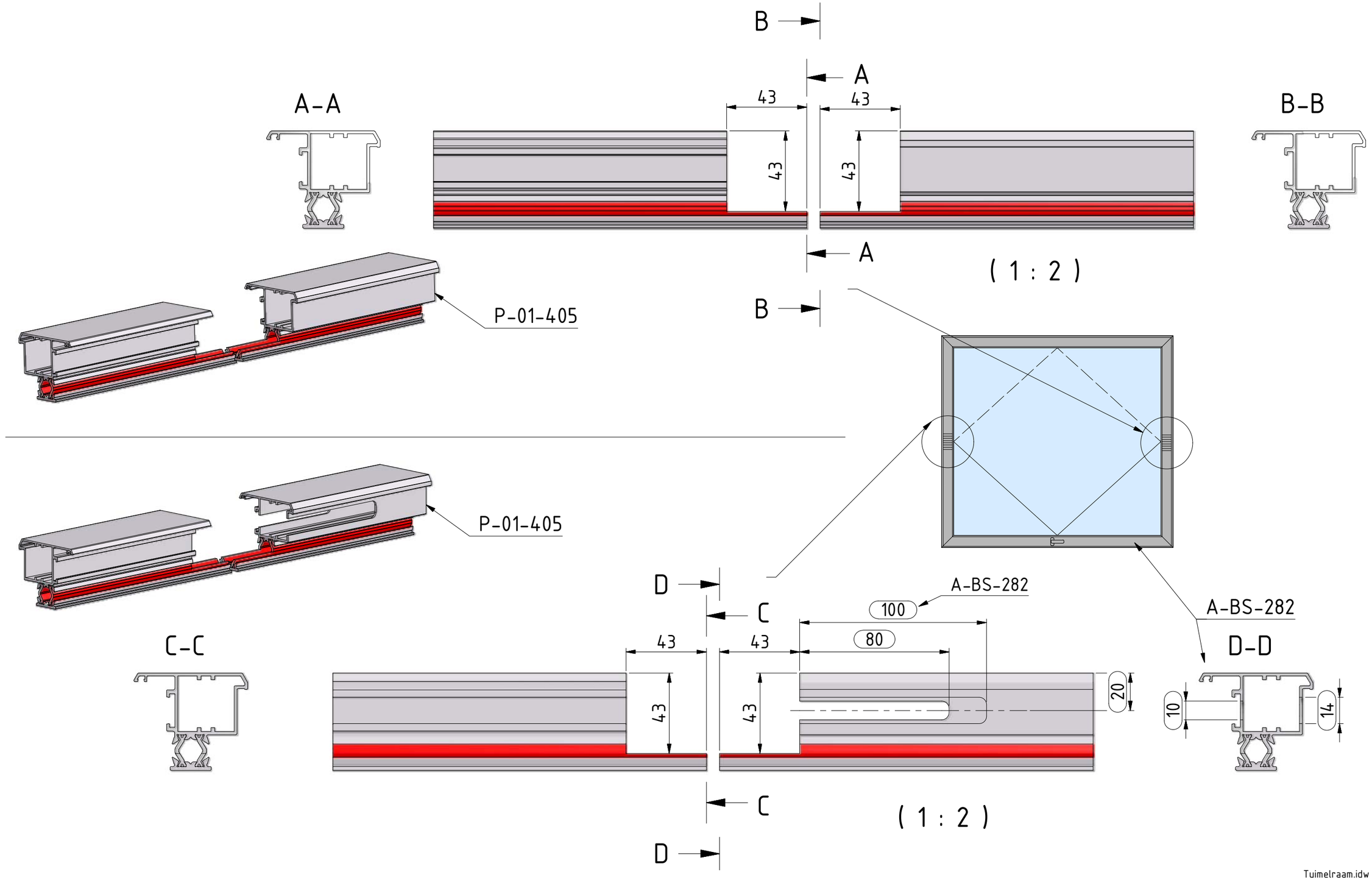
B
A
A-A
43
43
43
43
B-B
A
(1 : 2)
B
P-01-405
P-01-405
D
C
A-BS-282
100
80
A-BS-282
C-C
43
43
43
43
20
D-D
10
14
C
(1 : 2)
D
Tuimelraam.idw

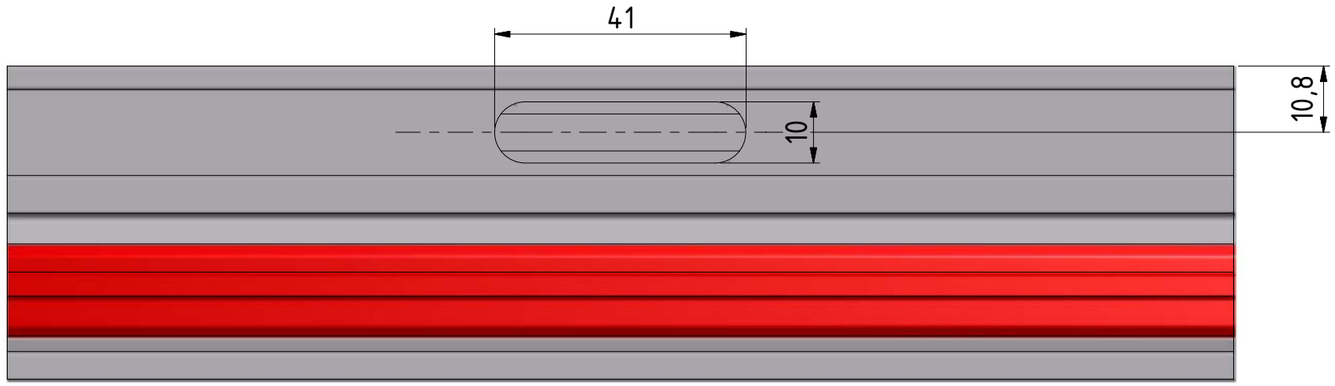

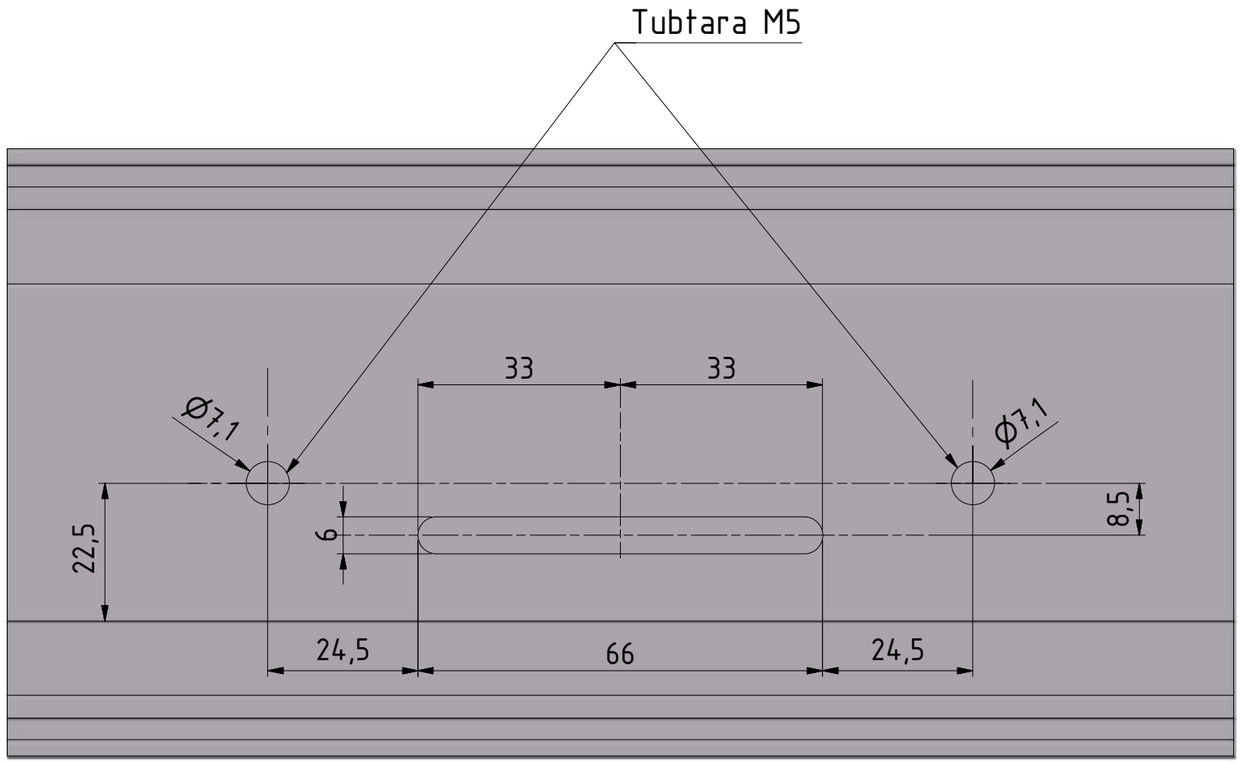

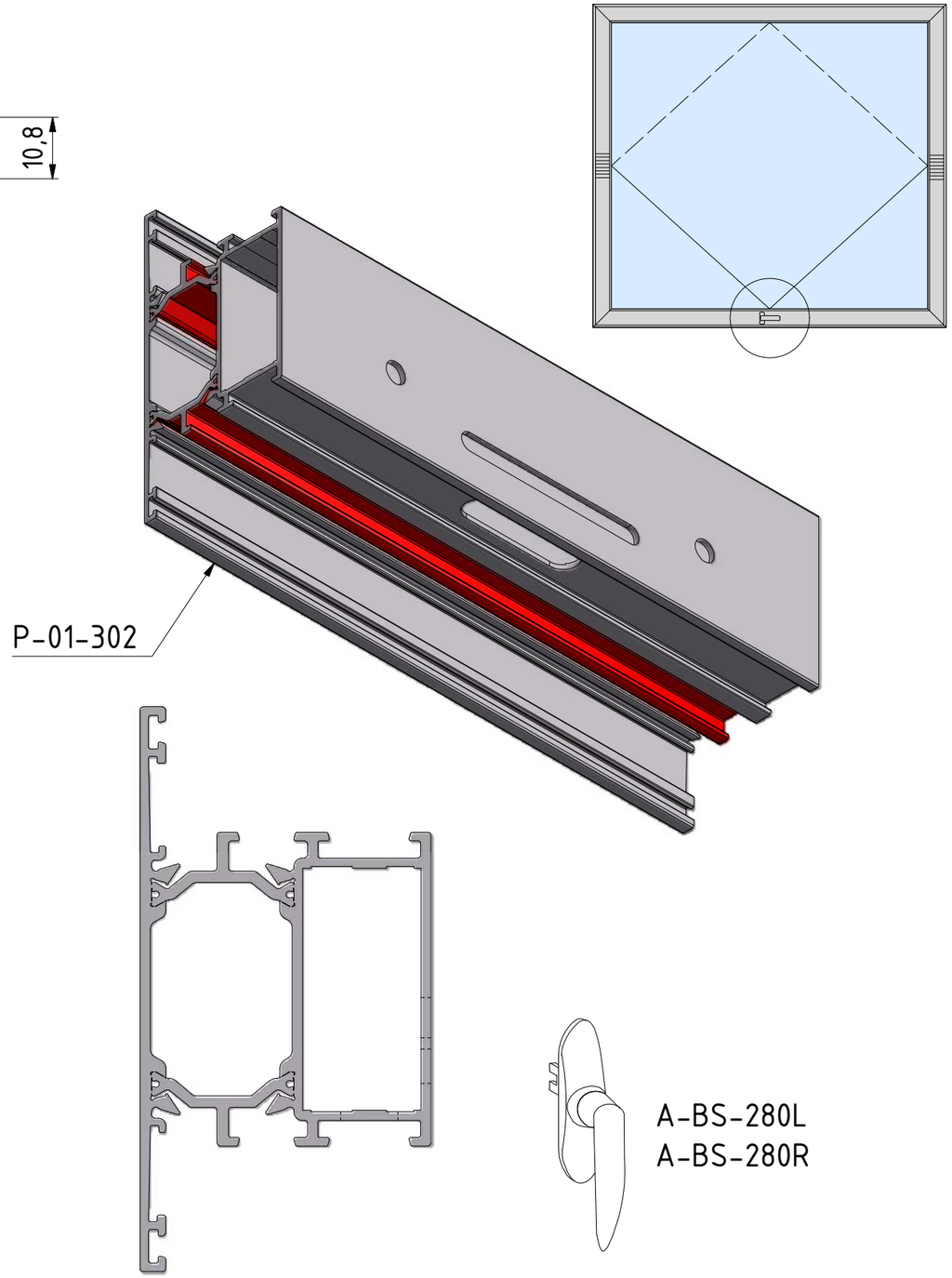

uitfrezing P-01-302.idw

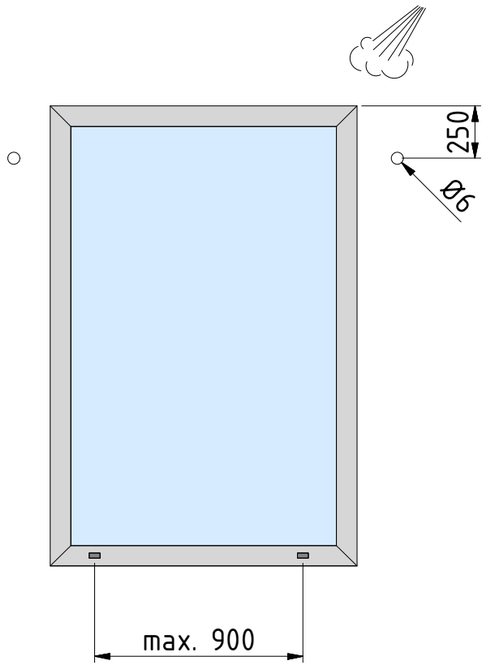

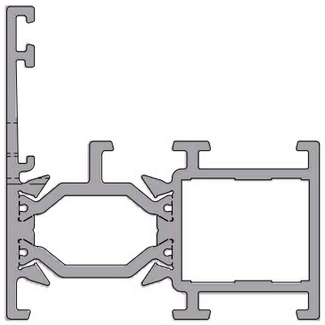

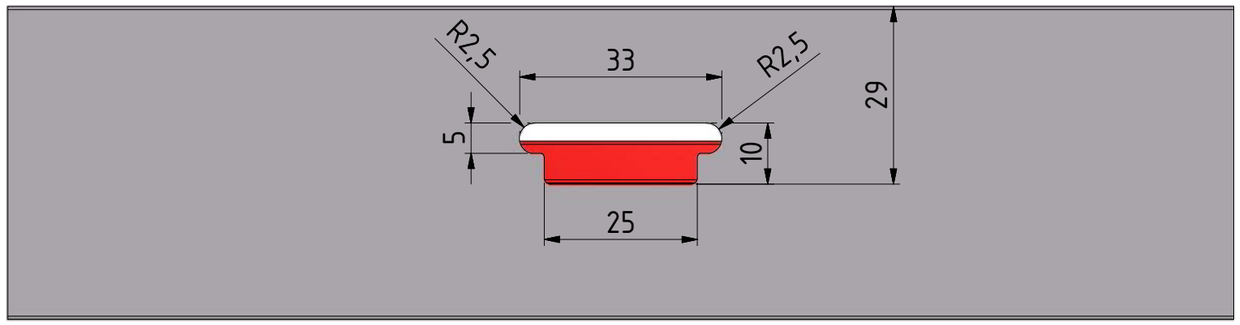

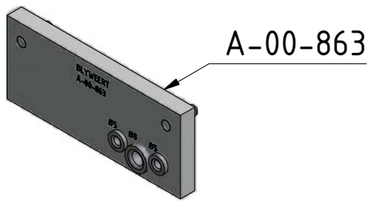

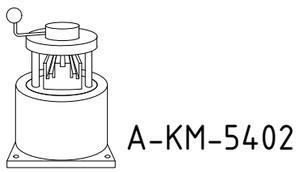

A-00-100

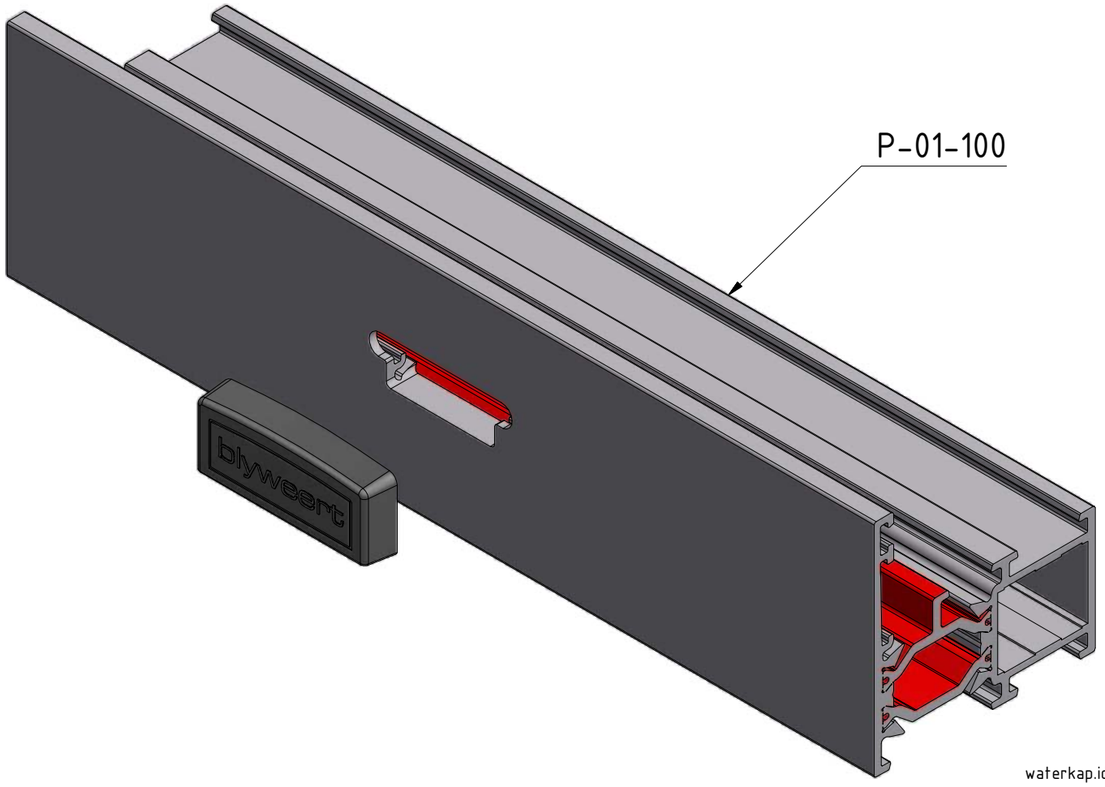

waterkap.idw

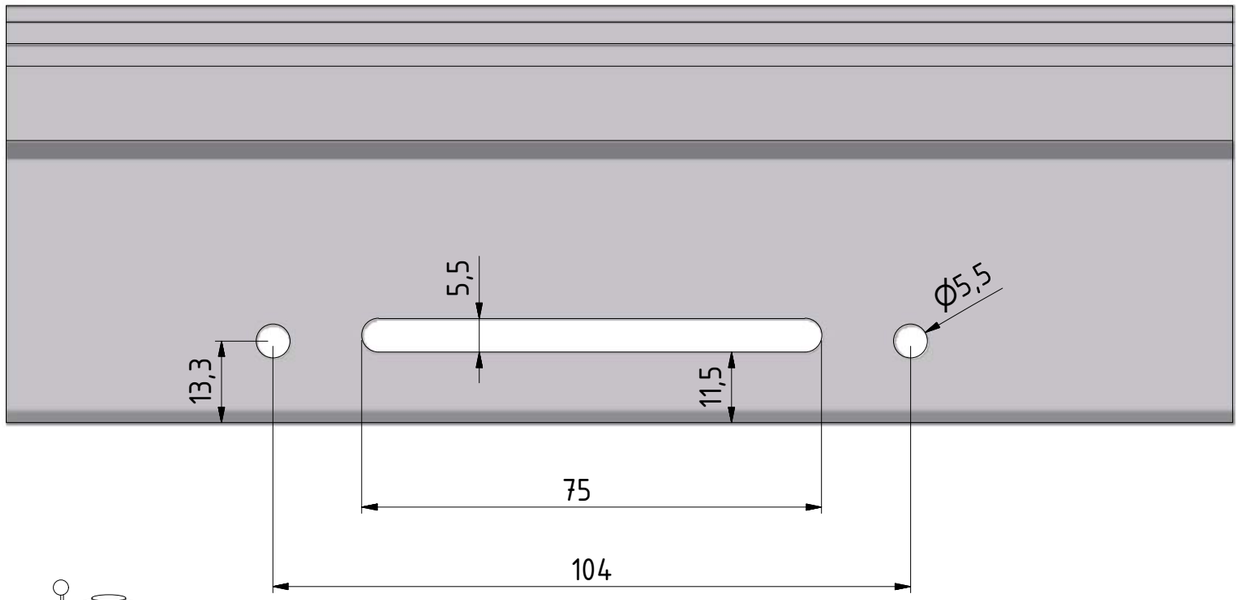

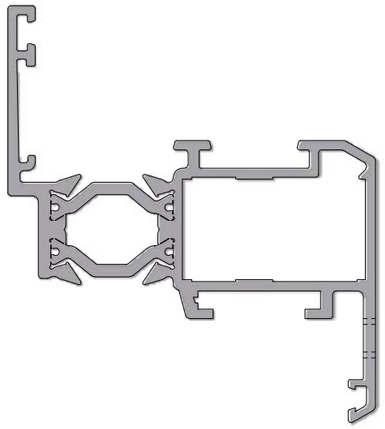

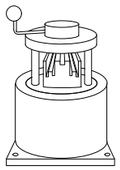

A-KM-5402

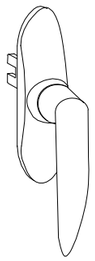

A-BS-023
A-BS-024
A-BS-084

A-BF-004
A-BF-005
A-BF-006

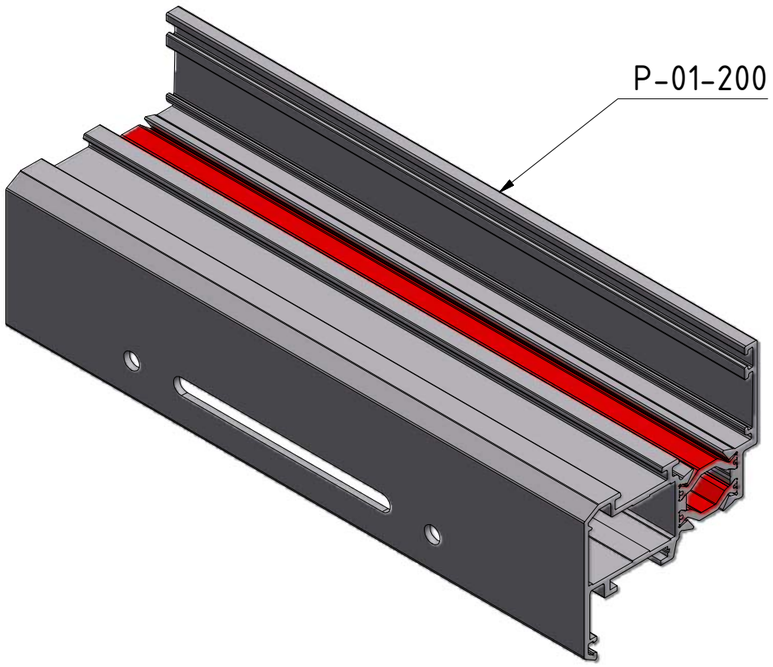

krukopening.idw

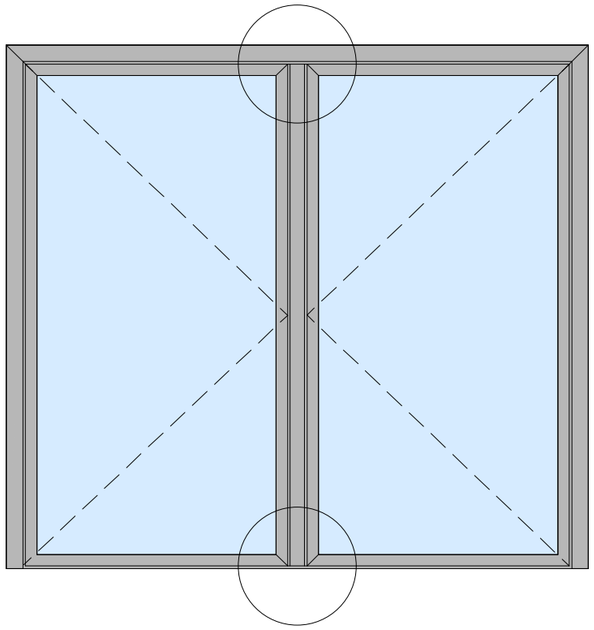

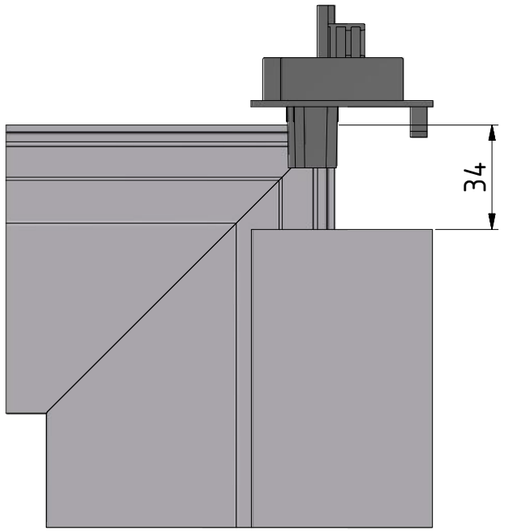

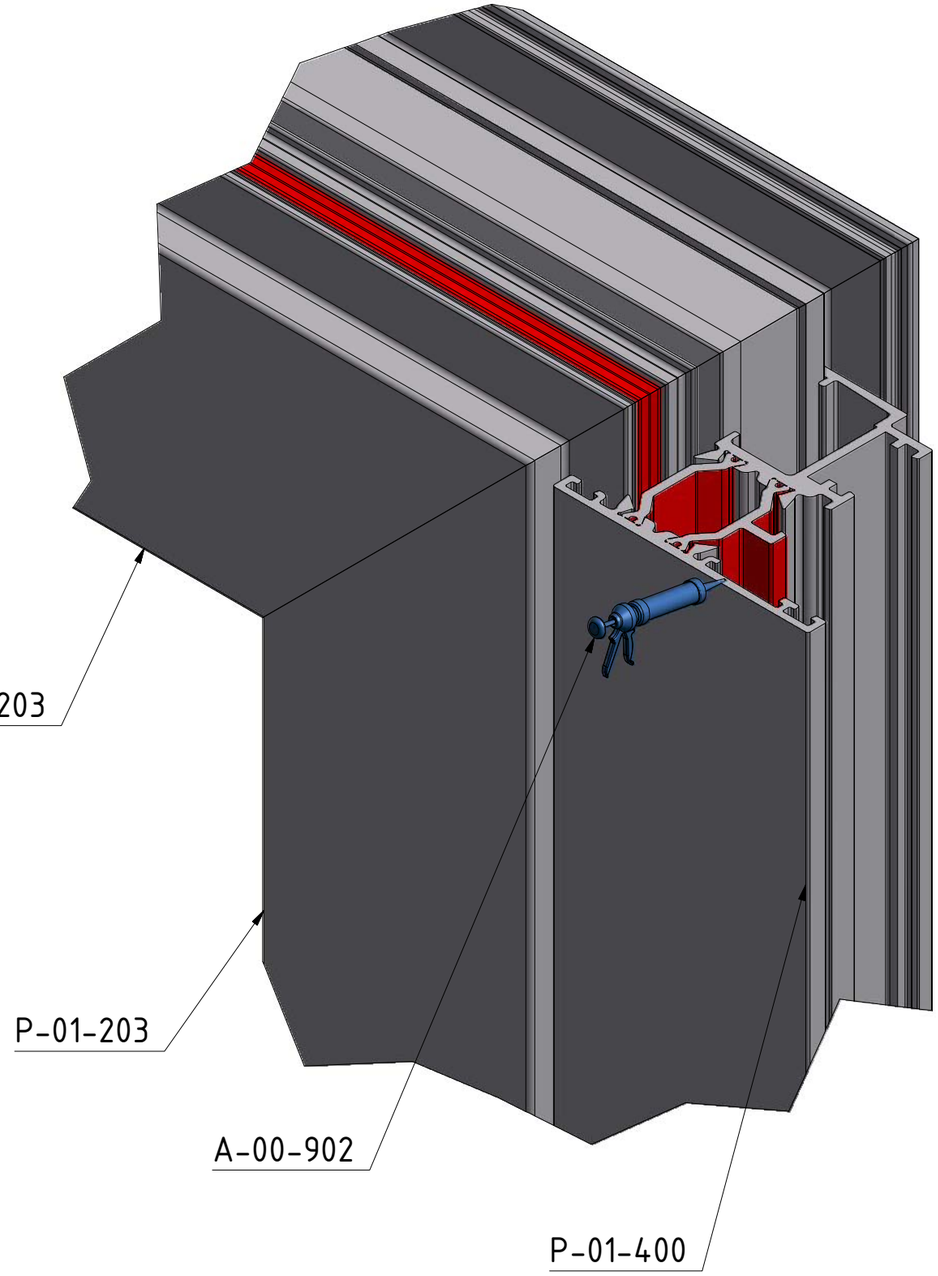

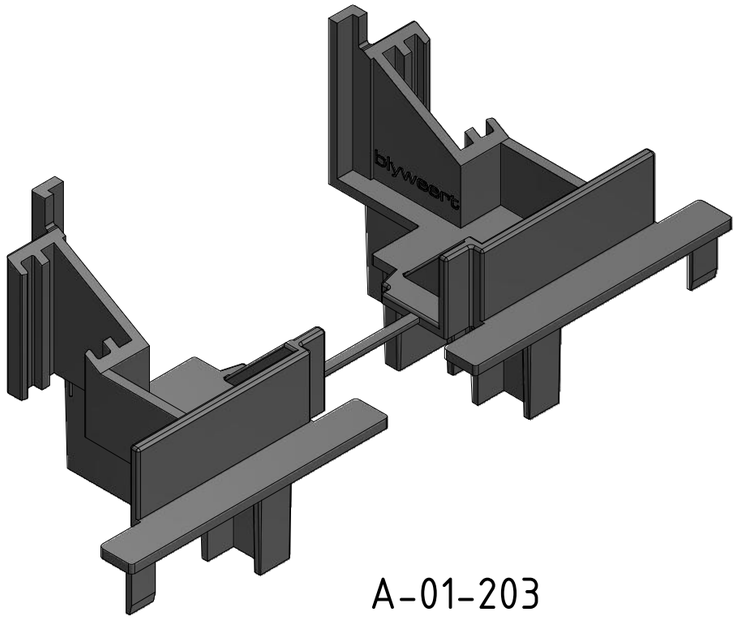

A-01-203

stolpeindAP_deur.idw

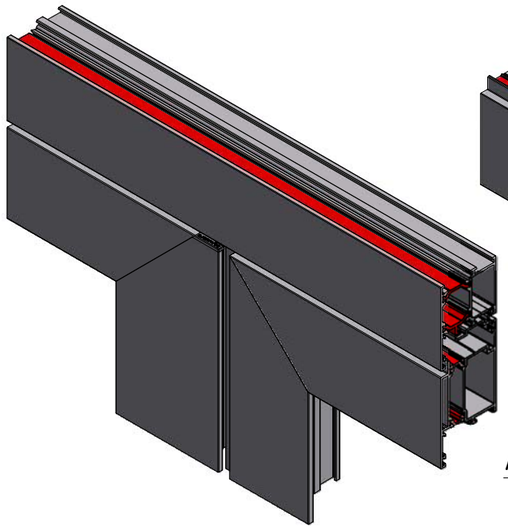

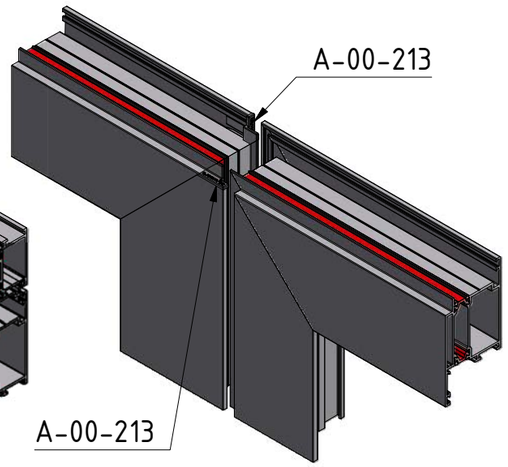
A-00-213
A-00-213

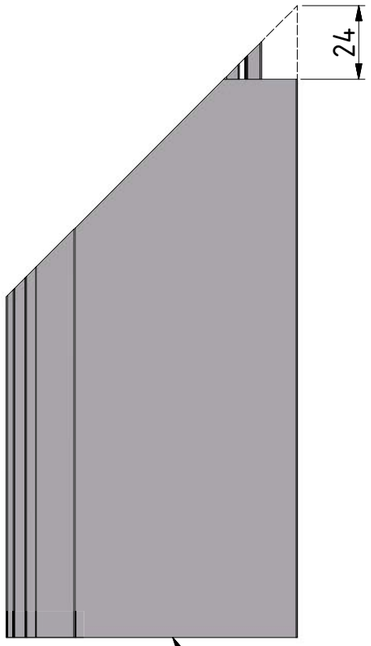
24
P-01-234

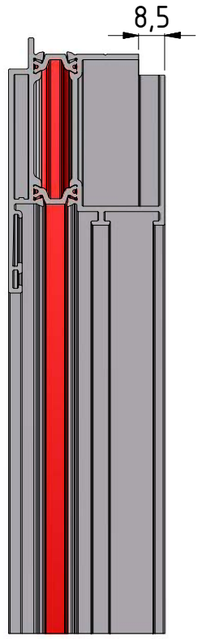
8,5

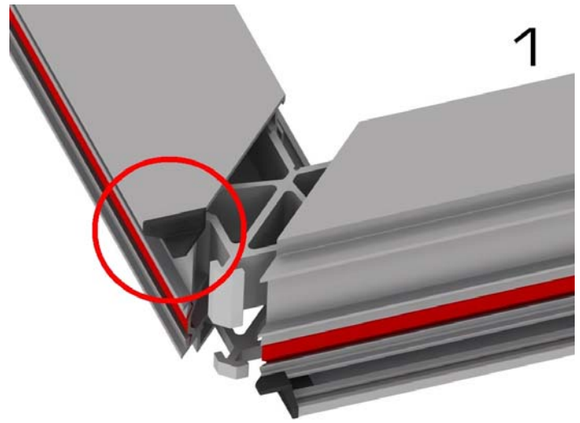
1

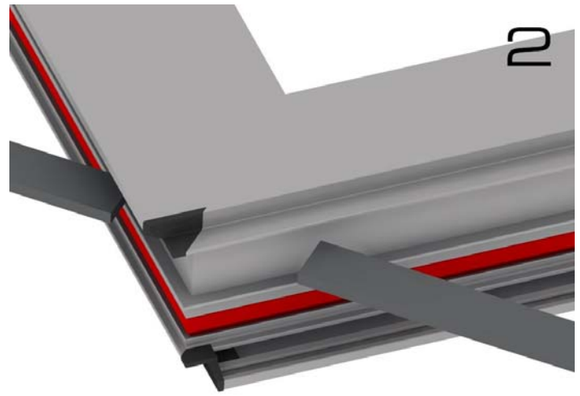
2

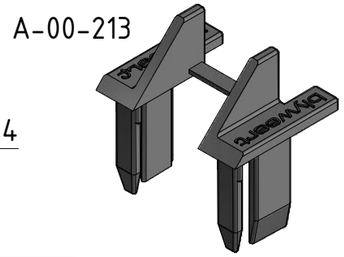
A-00-213

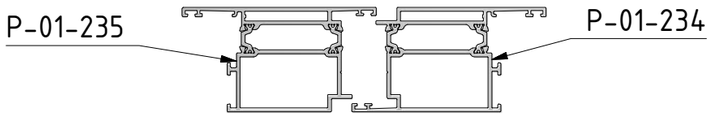
P-01-235
P-01-234

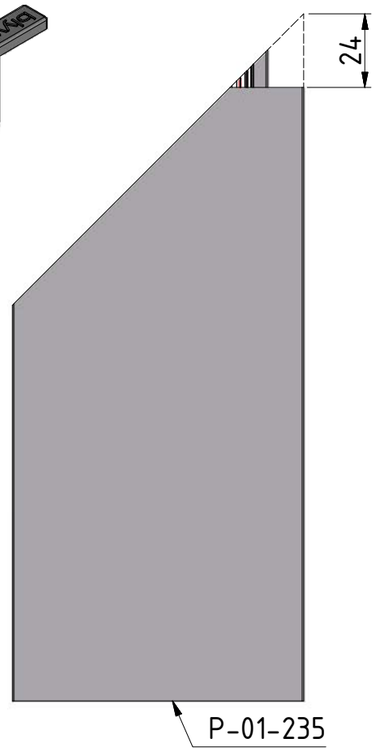
24
P-01-235

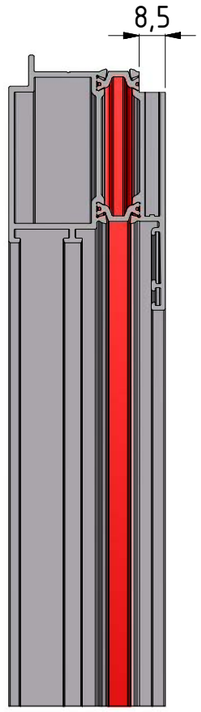
8,5

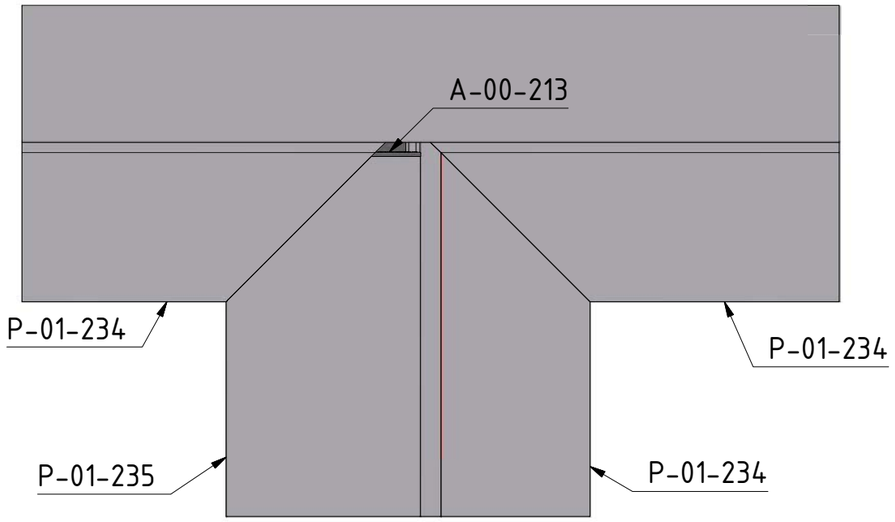
A-00-213
P-01-234
P-01-234
P-01-235
P-01-234

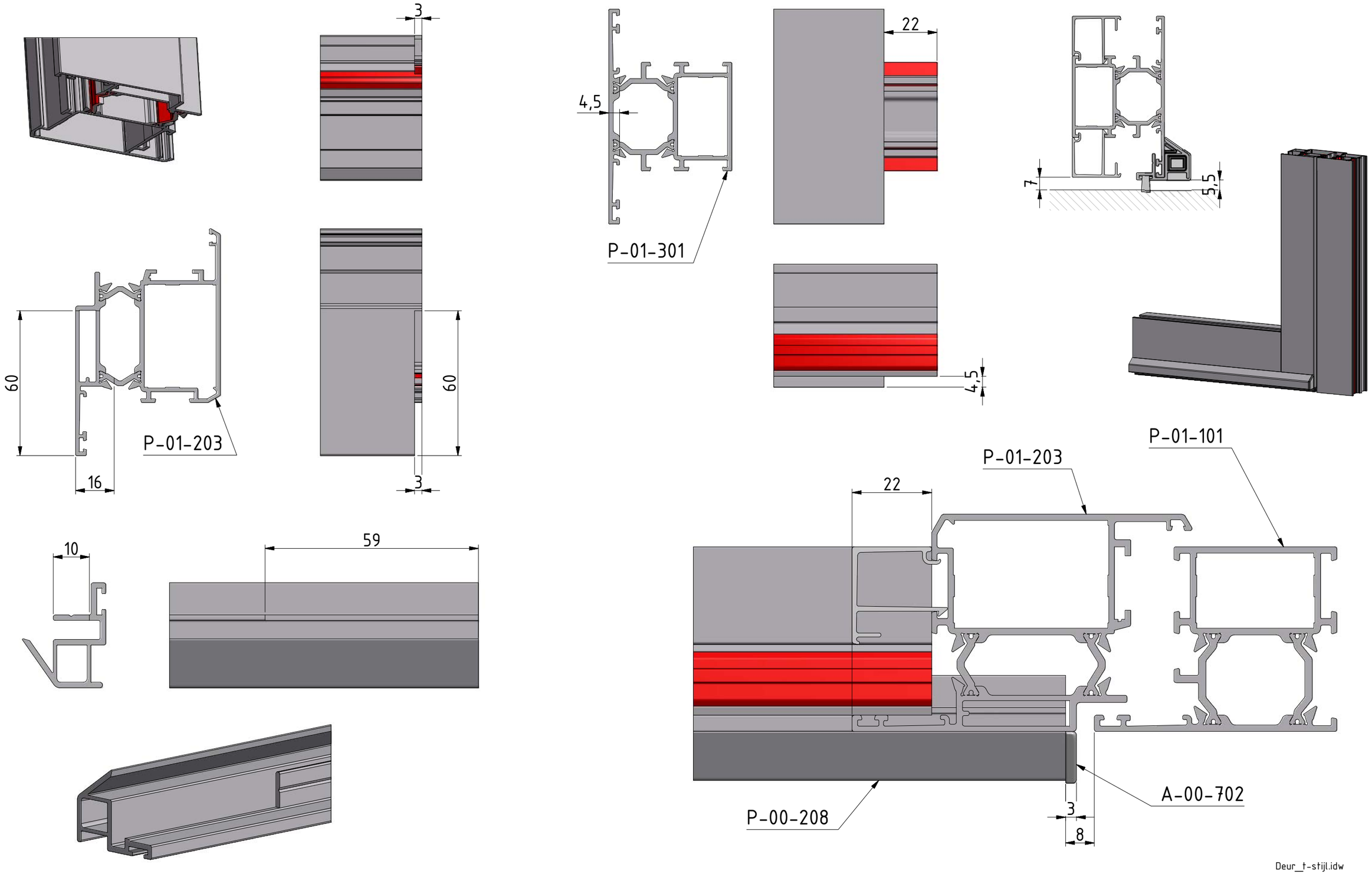
3
4,5
P-01-301
22
7
5,5
4,5
60
P-01-203
16
60
3
10
59
P-01-101
P-01-203
22
P-00-208
3
8
A-00-702
Deur_t-stijl.idw

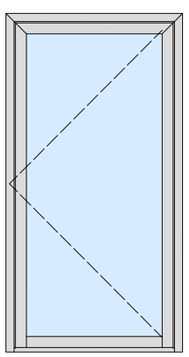

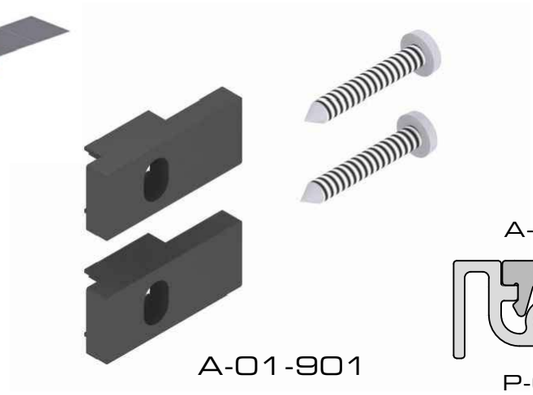

A-01-901

A-GS-140

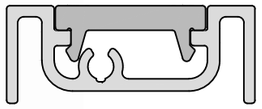

P-01-901

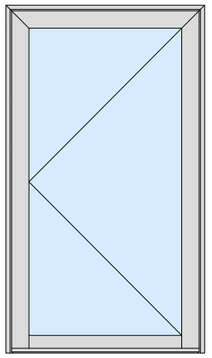

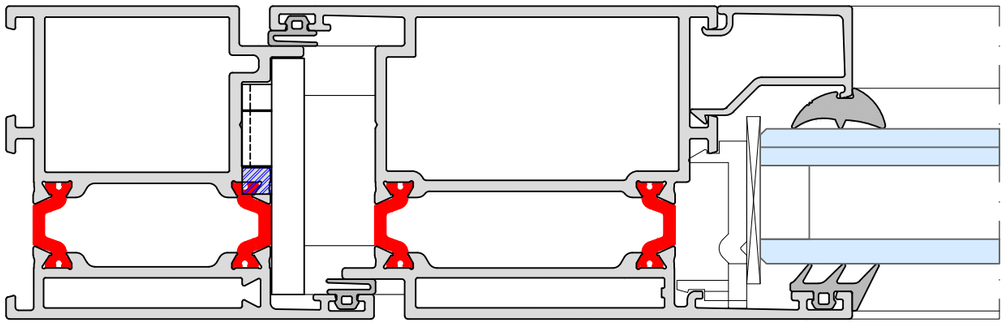

P-01-124 P-01-234

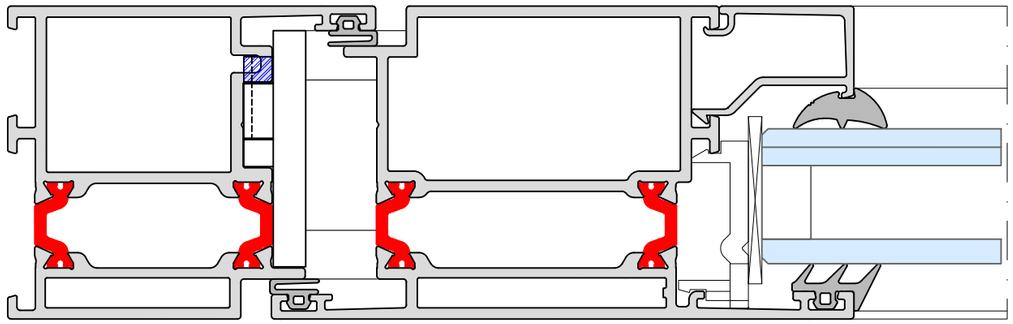

P-01-125 P-01-235

P-01-426

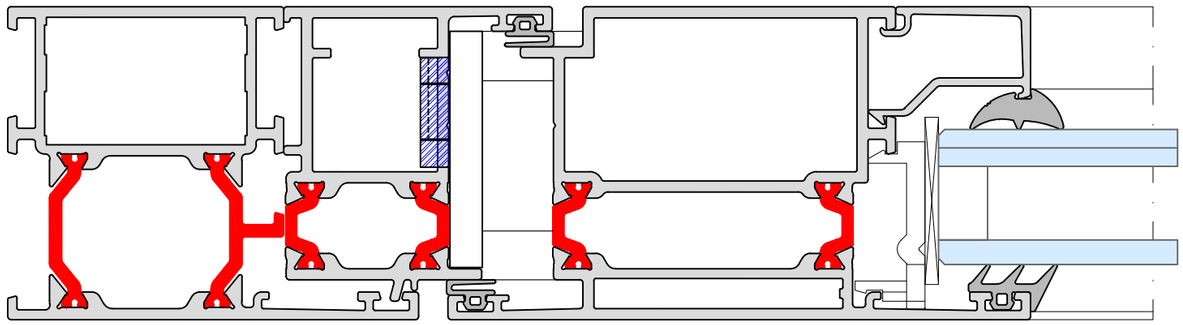

P-01-101 P-01-235

drempeleindstuk

werktekeningen - dessins de construction - construction drawings

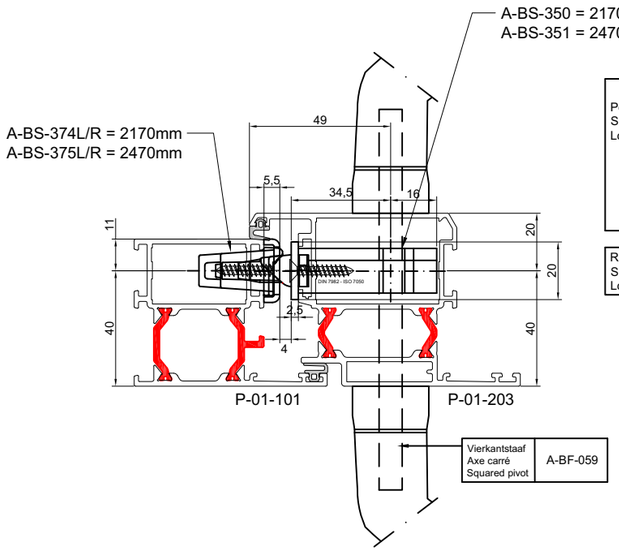

	Slottype Type serrure Locktype	Slotplaat Gache Lockplate	(elektrisch) (électrique) (electric)
Penslot Serrure à pêne Lock with pen	*A-BS-350* *h= 2170mm*	*A-BS-374L / R* *h= 2170mm*	*+A-BS-390*
	A-BS-351 *h= 2470mm*	*A-BS-375L / R* *h= 2470mm*	*+A-BS-390*

Rolslot Serrure à rouleau Lock with roll	*+A-BS-395*

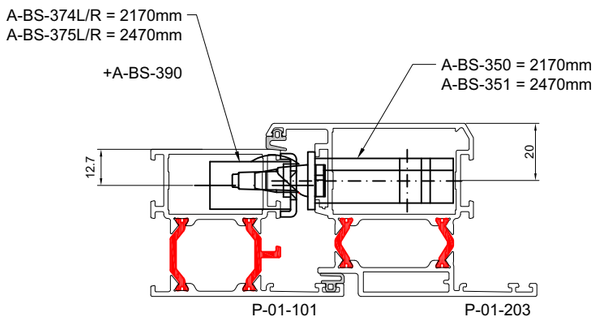

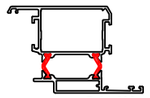

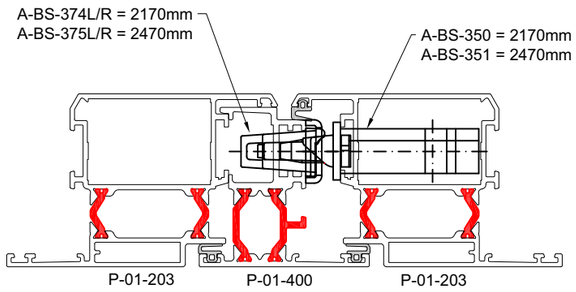

Afwerking - Finition - Finish		Cilinder Cylindre Cylinder	Veiligheidscil. Cyl. sécurité Safety cyl.	Cilinder 1/2 Cylindre 1/2 Cylinder 1/2
	Zonder Sans Without	*A-00-CE3040*	*A-00-CV3040*	*A-00-CE30*
	Langschild Plaque longue Long plate A-BS-252 + A-BS-253 / A-BS-254 + A-BS-255	*A-00-CE3555*	*A-00-CV3555*	*A-00-CE35*
	Langschild Plaque longue Long plate Horizon	*A-00-CE3050*	*A-00-CV3050*	*A-00-CE30*
	Cilinderplaatje Plaque de cylindre Cylinder plate 2 x A-BF-058	*A-00-CE3050*	*A-00-CV3050*	*A-00-CE30*

Schroeven - Vis - Screws			
Langschild Plaque longue Long plate		A-BS-252 + A-BS-253	*A-00-M5080* DIN 965 ISO 7046 M 5 x 80
Langschild Plaque longue Long plate	SKG	A-BS-254 + A-BS-255	*A-00-M6080* DIN 965 ISO 7046 M 6 x 80
Dubbele kruk + anti krukdiefstal Béquille double + anti béquille vole Dobble handle + anti handle theft		A-BF-057 + A-BF-069 (2x)	*A-00-M5075* DIN 965 ISO 7046 M 5 x 75

APdeur_binnen.dwg

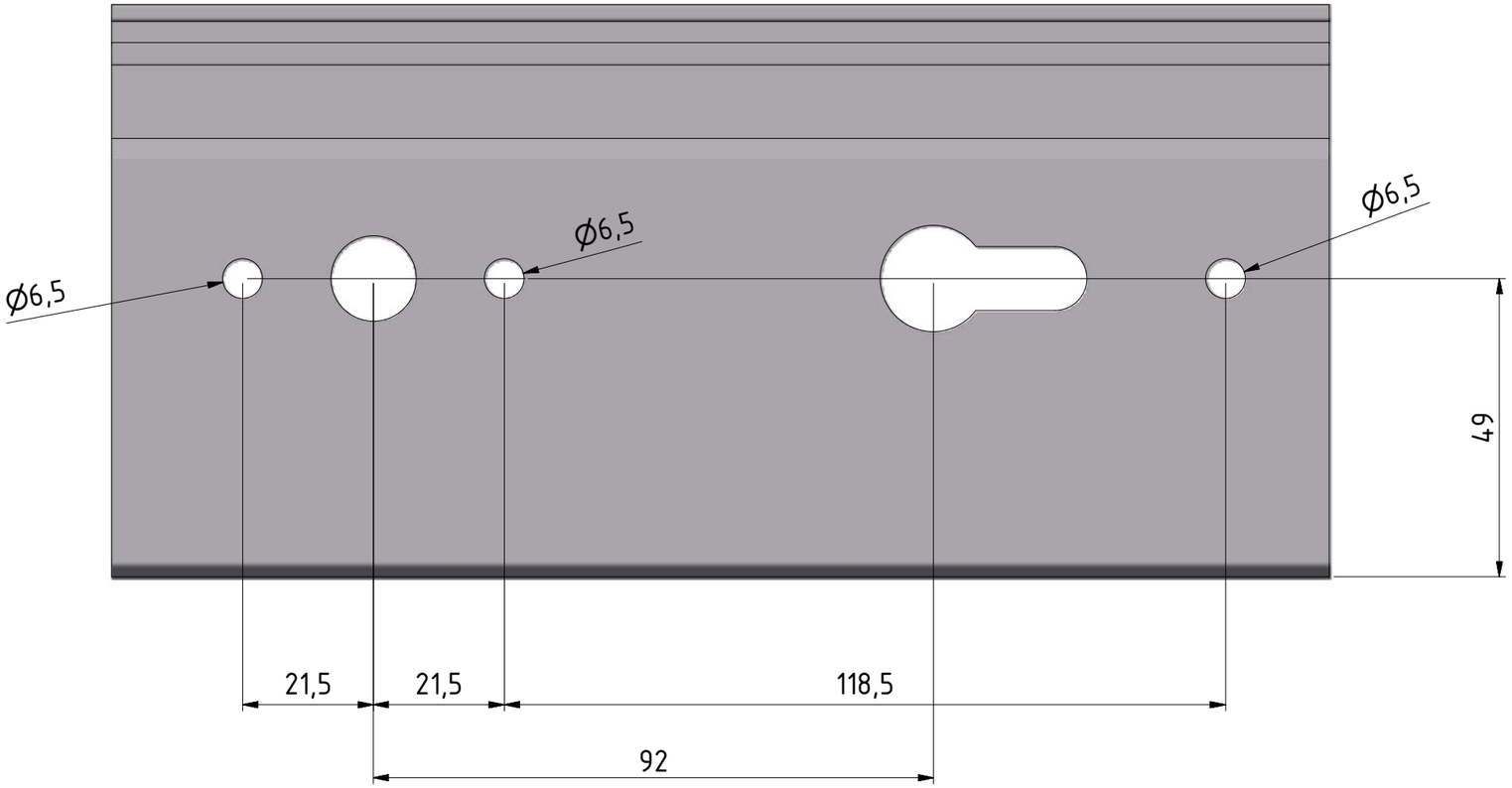

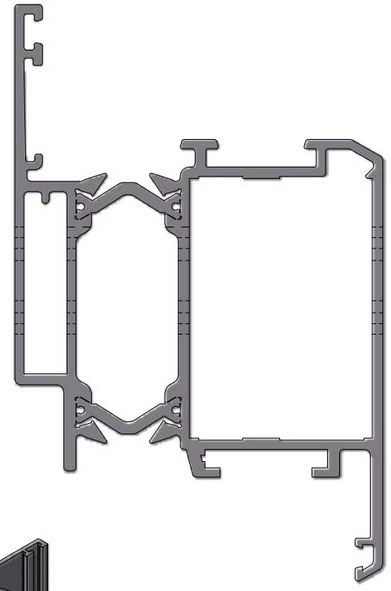

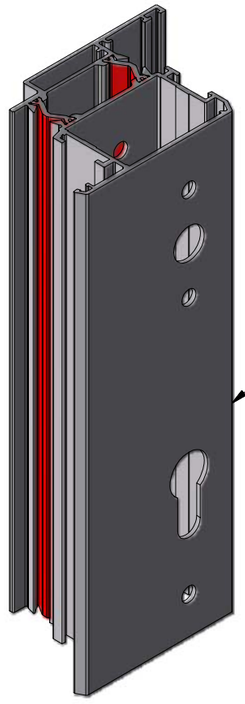

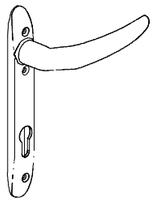

A-BS-252
A-BS-253

uitfrezing_deurkruk.idw

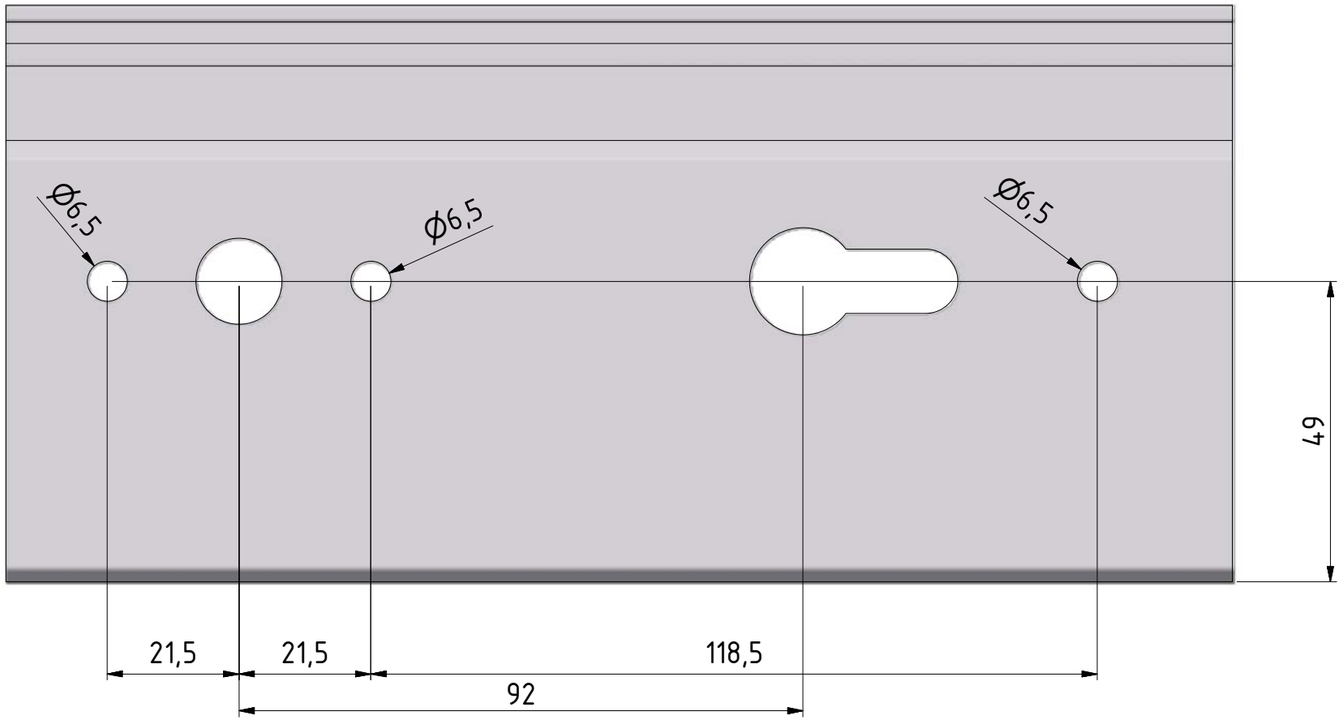

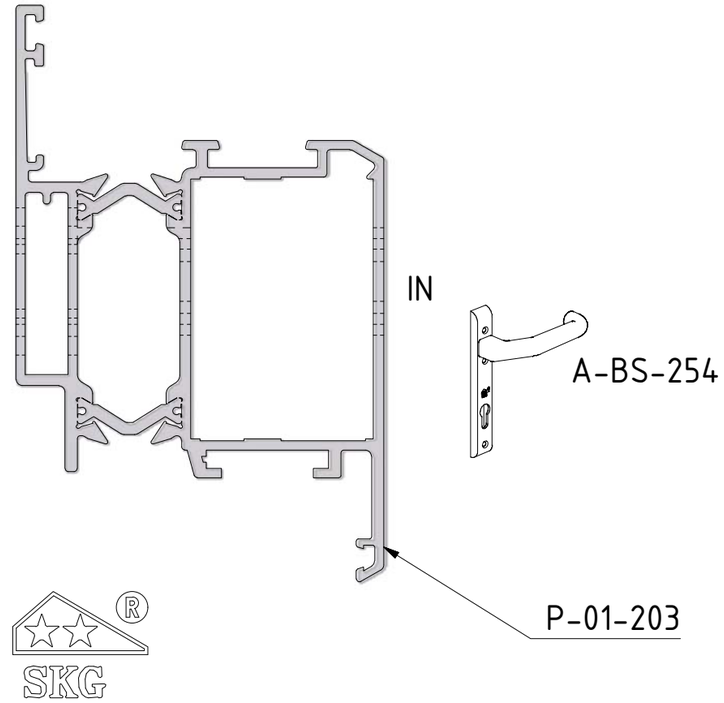

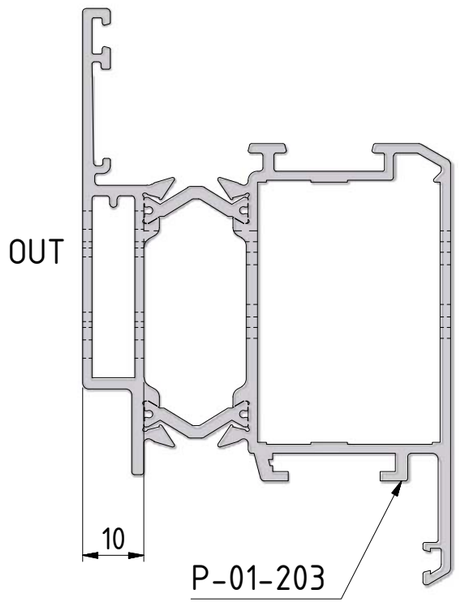

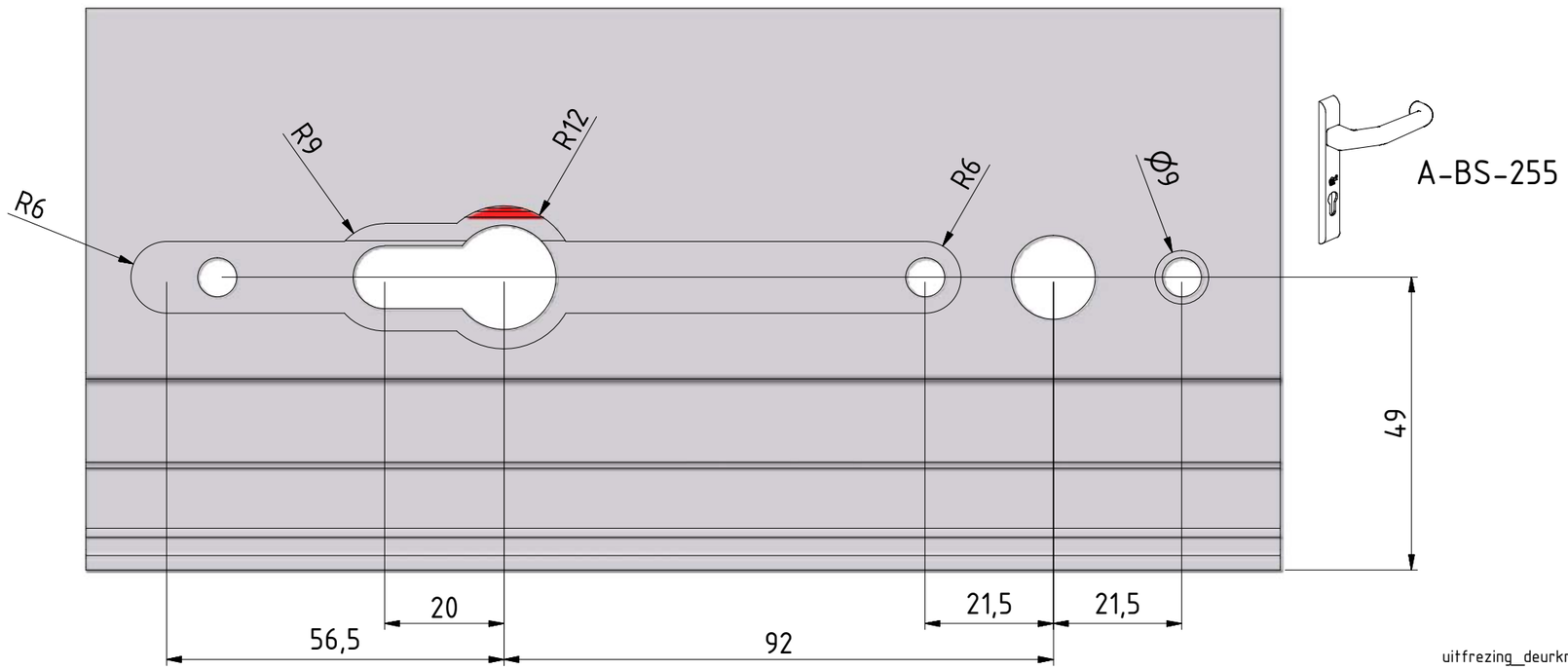

uitfrezing_deurkruk_SKG.idw

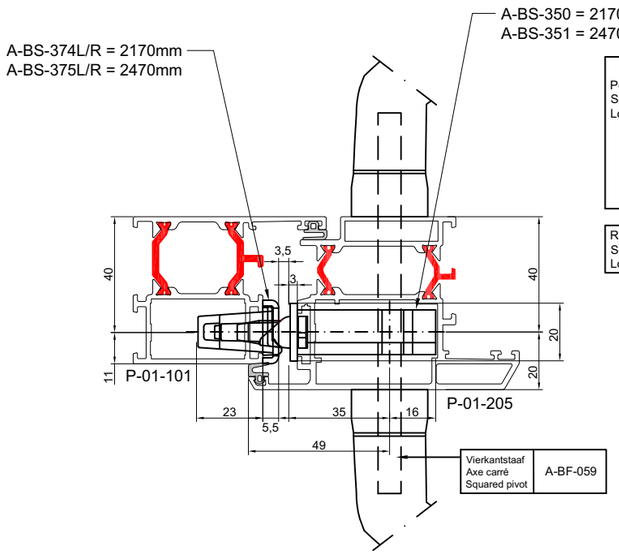

	Slottype Type serrure Locktype	Slotplaat Gache Lockplate	(elektrisch) (électrique) (electric)
Penslot Serrure à pêne Lock with pen	*A-BS-350* *h= 2170mm*	*A-BS-374L / R* *h= 2170mm*	*+A-BS-390*
	A-BS-351 *h= 2470mm*	*A-BS-375L / R* *h= 2470mm*	*+A-BS-390*
Rolslot Serrure à rouleau Lock with roll	*+A-BS-395*		

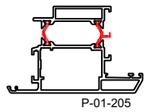

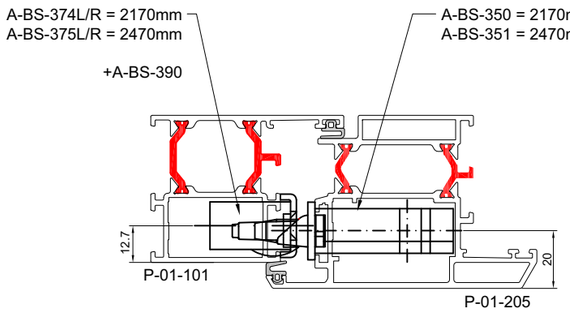

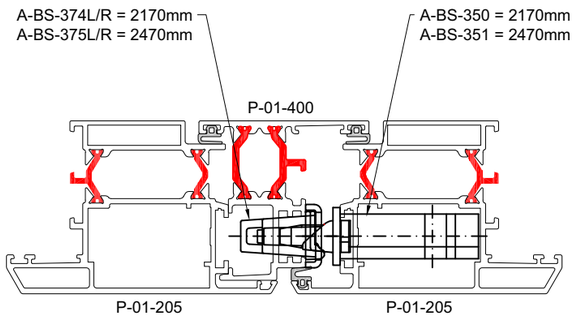

Afwerking - Finition - Finish		Cilinder Cylindre Cylinder	Veiligheidscil. Cyl. sécurité Safety cyl.	Cilinder 1/2 Cylindre 1/2 Cylinder 1/2
	Zonder Sans Without	---	---	*A-00-CE40*
	Langschild Plaque longue Long plate A-BS-252 + A-BS-253 / A-BS-254 + A-BS-255	*A-00-CE3555*	*A-00-CV3555*	*A-00-CE55*
	Langschild Plaque longue Long plate Horizon	*A-00-CE3050*	*A-00-CV3050*	*A-00-CE50*
	Cilinderplaatje Plaque de cylindre Cylinder plate 2 x A-BF-058	*A-00-CE3050*	*A-00-CV3050*	*A-00-CE50*

Schroeven - Vis - Screws			
Langschild Plaque longue Long plate		A-BS-252 + A-BS-253	*A-00-M5080* DIN 965 ISO 7046 M 5 x 80
Langschild Plaque longue Long plate	SKG	A-BS-254 + A-BS-255	*A-00-M6080* DIN 965 ISO 7046 M 6 x 80
Dubbele kruk + anti krukdiefstal Béquille double + anti béquille vole Dobble handle + anti handle theft		A-BF-057 + A-BF-069 (2x)	*A-00-M5075* DIN 965 ISO 7046 M 5 x 75

APdeur_buiten.dwg

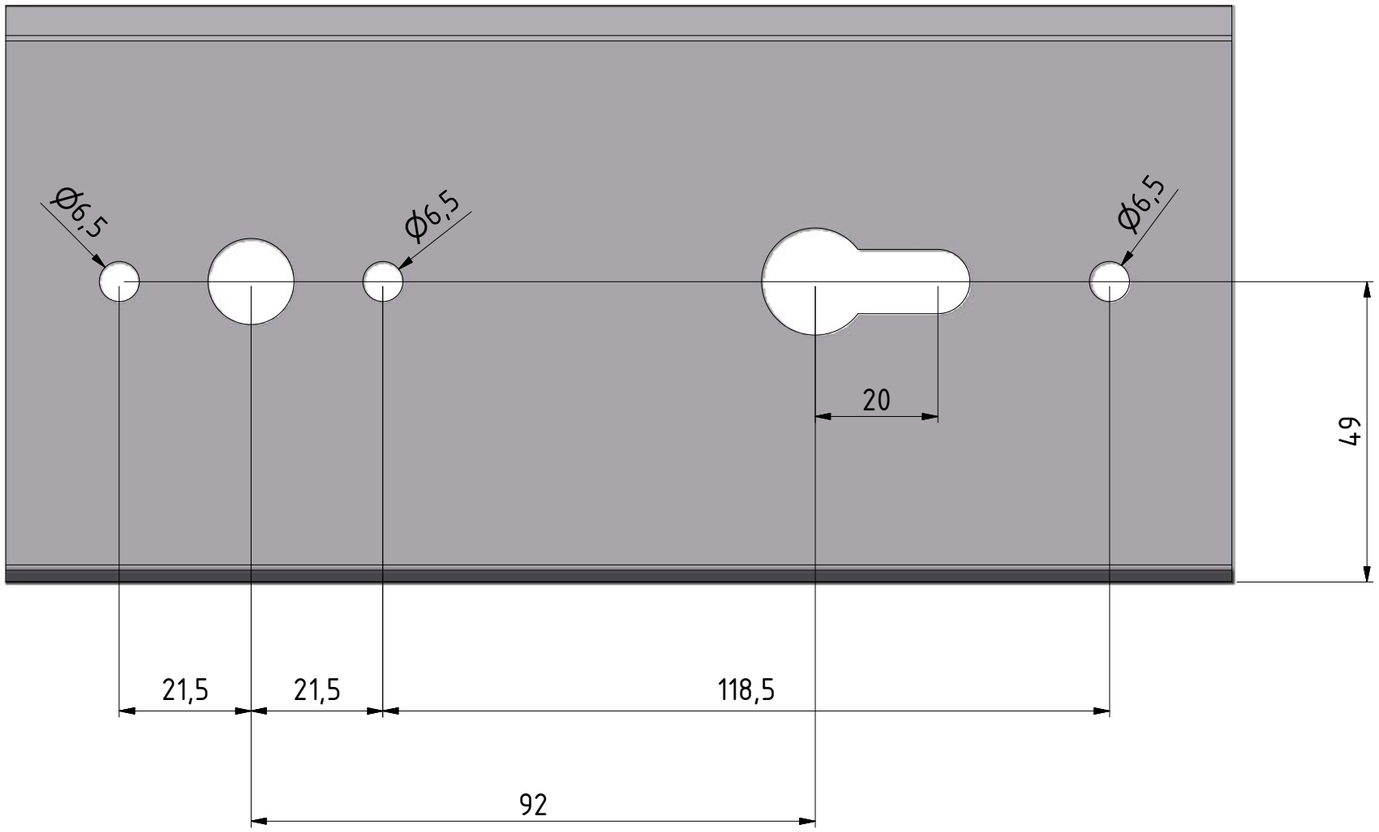

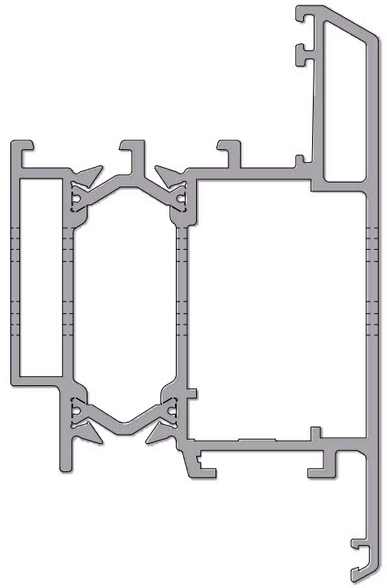

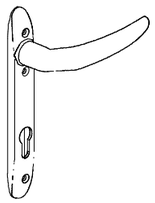

A-BS-252
A-BS-253

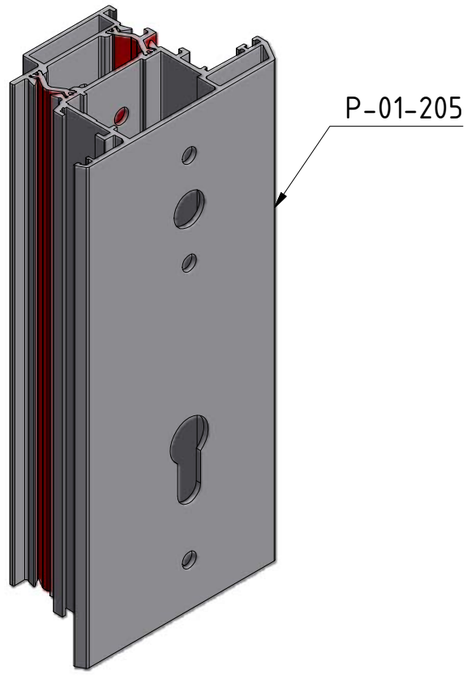

uitfrezing_deurkruk_205.idw

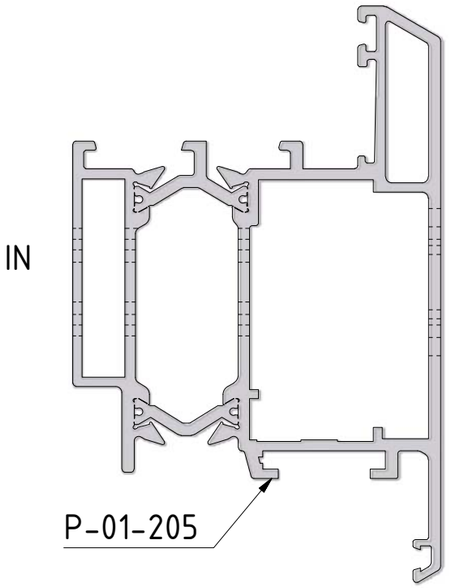

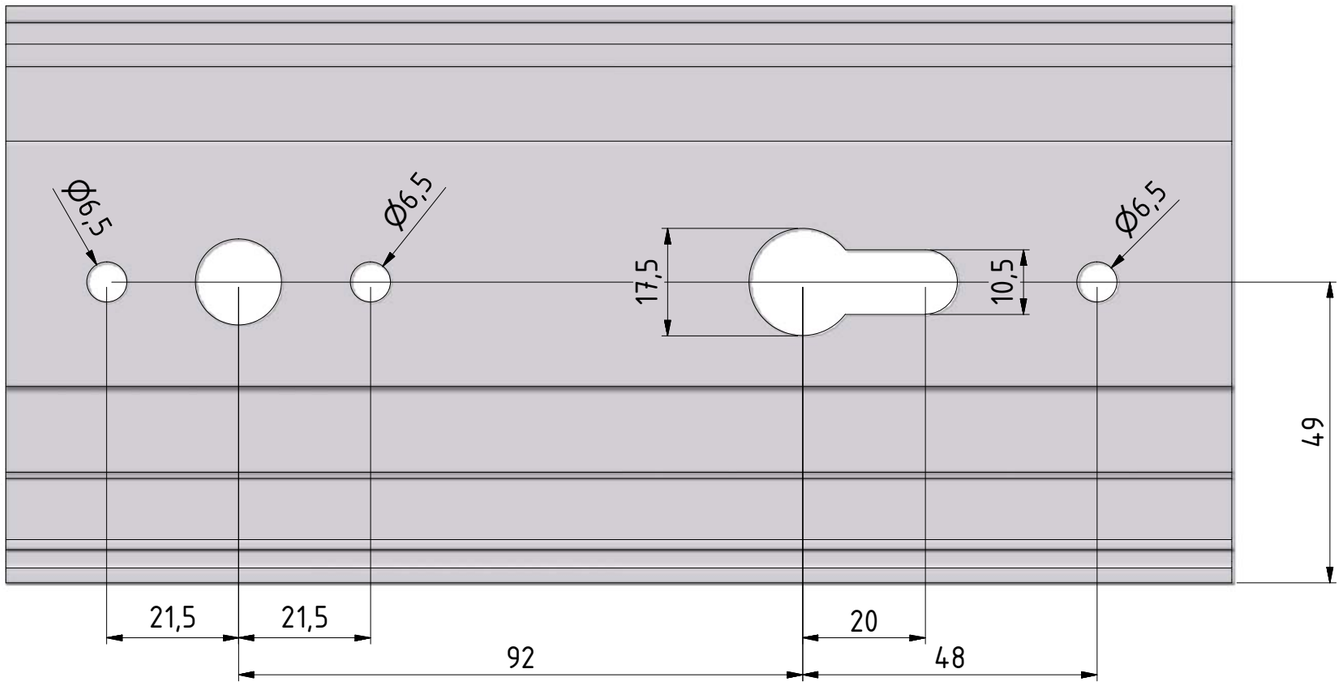

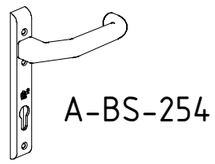

SKG

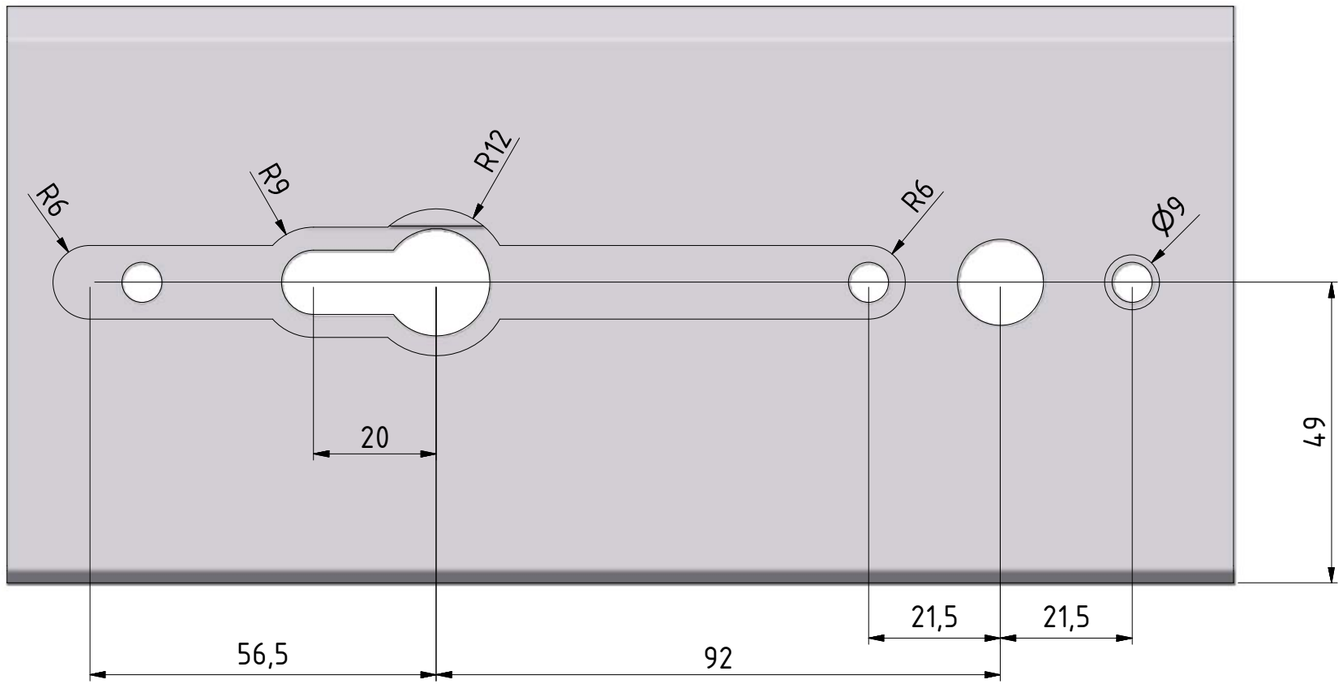

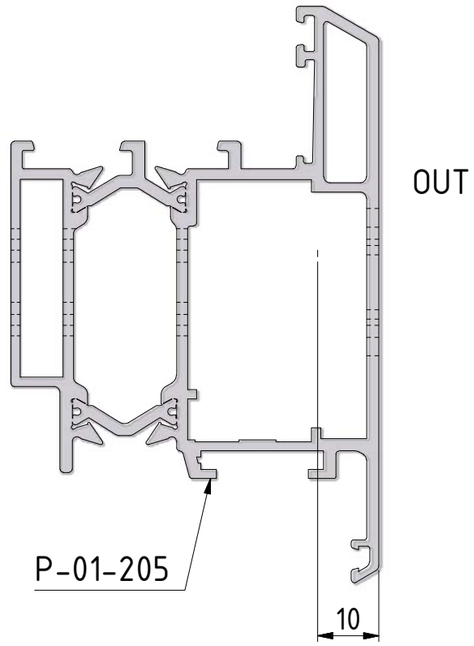

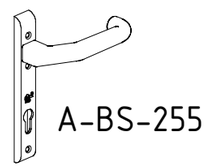

uitfrezing_deurkrukSKG_205.idw

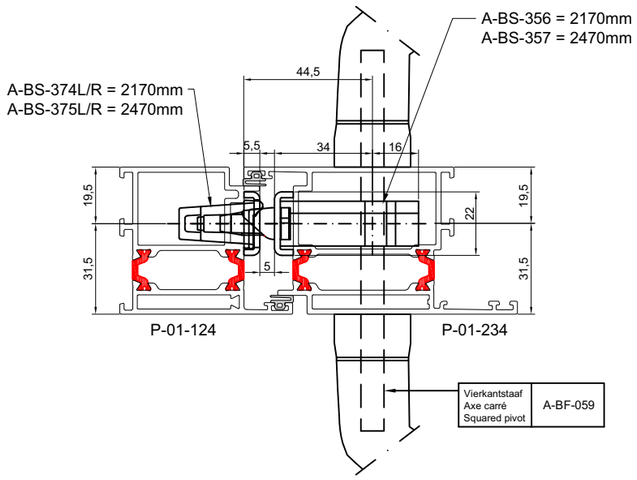

	Slottype Type serrure Locktype	Slotplaat Gache Lockplate	(elektrisch) (électrique) (electric)
Penslot Serrure à pêne Lock with pen	*A-BS-356* *h= 2170mm*	*A-BS-374L / R* *h= 2170mm*	*+A-BS-390*
	A-BS-357 *h= 2470mm*	*A-BS-375L / R* *h= 2470mm*	*+A-BS-390*

Rolslot Serrure à rouleau Lock with roll	*+A-BS-395*

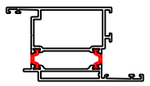

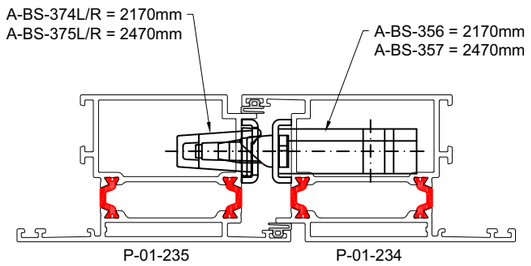

Afwerking - Finition - Finish		Cilinder Cylindre Cylinder	Veiligheidscil. Cyl. sécurité Safety cyl.	Cilinder 1/2 Cylindre 1/2 Cylinder 1/2
	Zonder Sans Without	*A-00-CE3030*	*A-00-CV3030*	*A-00-CE30*
	Langschild Plaque longue Long plate A-BS-252 + A-BS-253 / A-BS-254 + A-BS-255	*A-00-CE3545*	*A-00-CV3545*	*A-00-CE35*
	Langschild Plaque longue Long plate Horizon	*A-00-CE3045*	*A-00-CV3045*	*A-00-CE30*
	Cilinderplaatje Plaque de cylindre Cylinder plate 2 x A-BF-058	*A-00-CE3040*	*A-00-CV3040*	*A-00-CE30*

Schroeven - Vis - Screws			
Langschild Plaque longue Long plate		A-BS-252 + A-BS-253	*A-00-M5070* DIN 965 ISO 7046 M 5 x 70
Langschild Plaque longue Long plate	SKG	A-BS-254 + A-BS-255	*A-00-M6080* DIN 965 ISO 7046 M 6 x 80
Dubbele kruk + anti krukdiefstal Béquille double + anti béquille vole Dobble handle + anti handle theft		A-BF-057 + A-BF-069 (2x)	*A-00-M5070* DIN 965 ISO 7046 M 5 x 70

APdeurVlak_binnen.dw

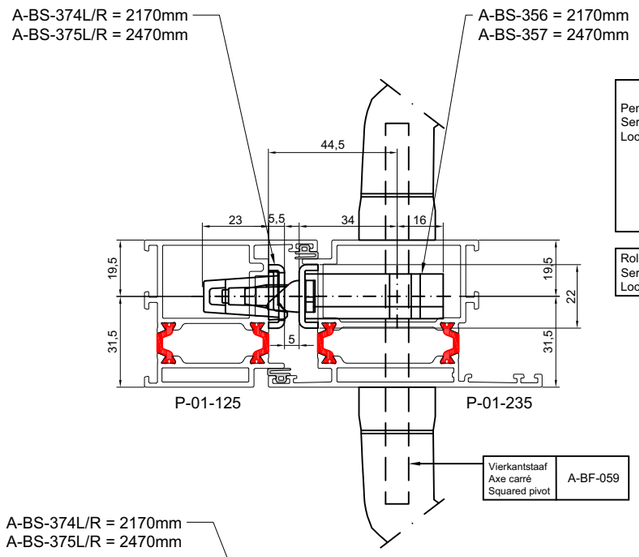

	Slottype Type serrure Locktype	Slotplaat Gache Lockplate	(elektrisch) (électrique) (electric)
Penslot Serrure à pêne Lock with pen	*A-BS-356* *h= 2170mm*	*A-BS-374L / R* *h= 2170mm*	*+A-BS-390*
	A-BS-357 *h= 2470mm*	*A-BS-375L / R* *h= 2470mm*	*+A-BS-390*

Rolslot Serrure à rouleau Lock with roll	*+A-BS-395*

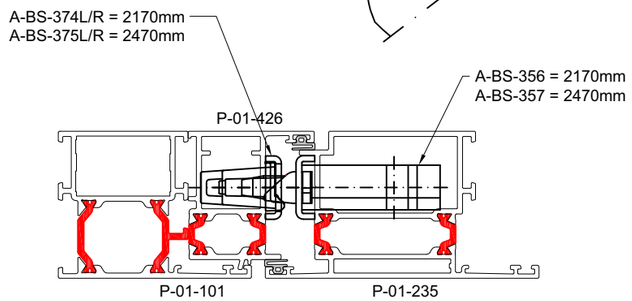

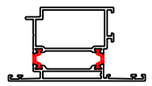

P-01-235

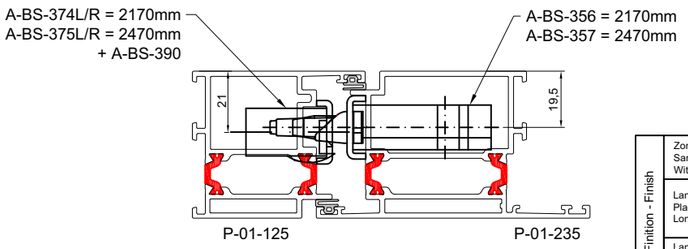

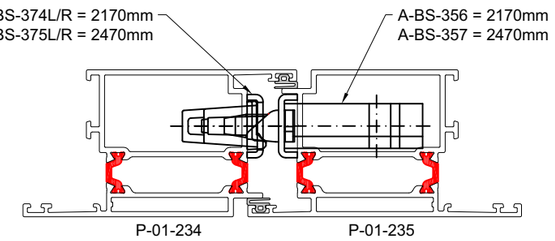

Afwerking - Finition - Finish		Cilinder Cylindre Cylinder	Veiligheidscil. Cyl. sécurité Safety cyl.	Cilinder 1/2 Cylindre 1/2 Cylinder 1/2
	Zonder Sans Without	*A-00-CE3030*	*A-00-CV3030*	*A-00-CE30*
	Langschild Plaque longue Long plate A-BS-252 + A-BS-253 / A-BS-254 + A-BS-255	*A-00-CE3545*	*A-00-CV3545*	*A-00-CE35*
	Langschild Plaque longue Long plate Horizon	*A-00-CE3045*	*A-00-CV3045*	*A-00-CE30*
	Cilinderplaatje Plaque de cylindre Cylinder plate 2 x A-BF-058	*A-00-CE3040*	*A-00-CV3040*	*A-00-CE30*

Schroeven - Vis - Screws			
Langschild Plaque longue Long plate		A-BS-252 + A-BS-253	*A-00-M5070* DIN 965 ISO 7046 M 5 x 70
Langschild Plaque longue Long plate	SKG	A-BS-254 + A-BS-255	*A-00-M6080* DIN 965 ISO 7046 M 6 x 80
Dubbele kruk + anti krukdiefstal Béquille double + anti béquille vole Dobble handle + anti handle theft		A-BF-057 + A-BF-069 (2x)	*A-00-M5070* DIN 965 ISO 7046 M 5 x 70

APdeurVlak_buiten.dwg

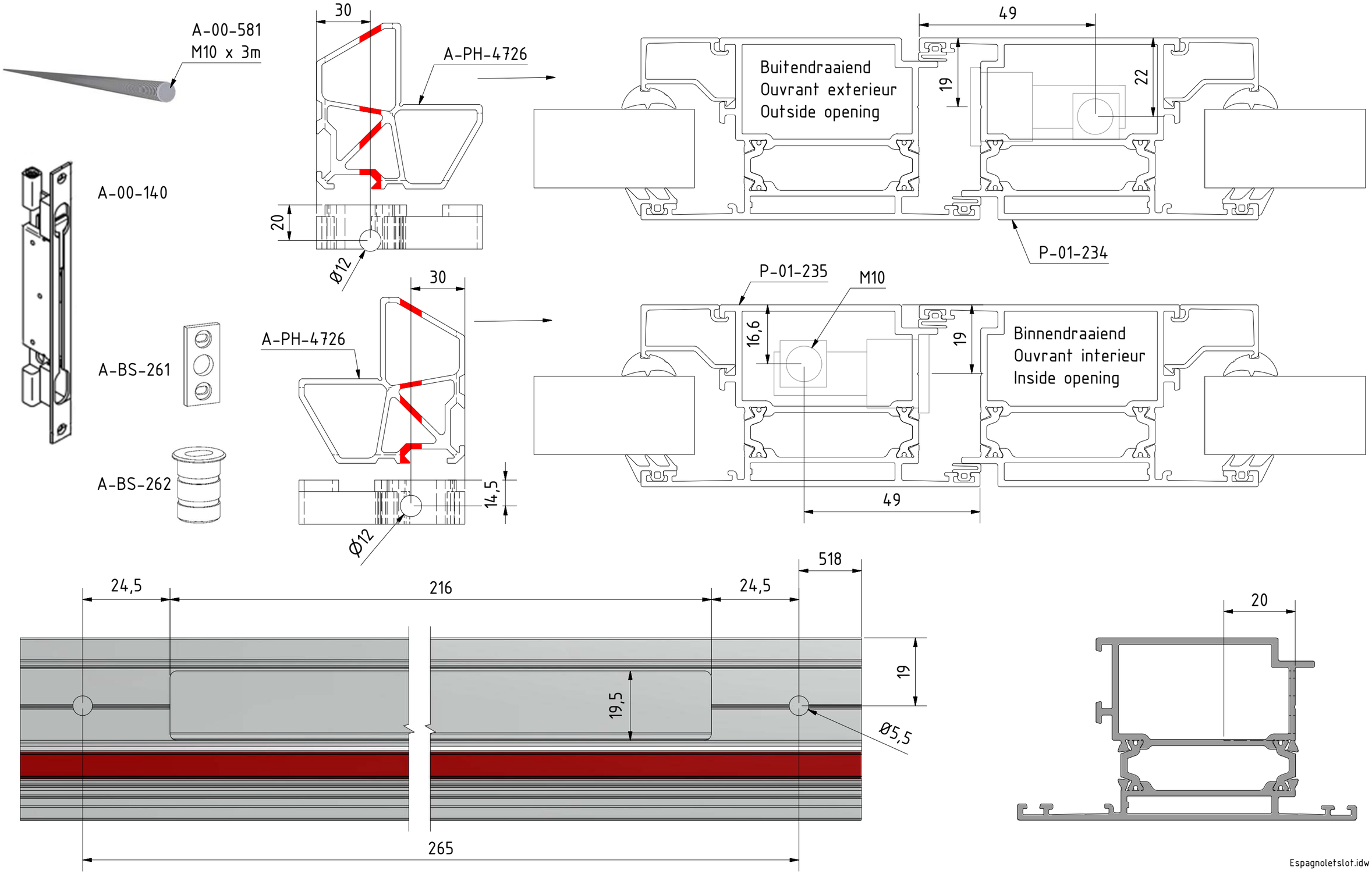
A-00-581
M10 x 3m
A-00-140
A-BS-261
A-BS-262
30
A-PH-4726
20
Ø12
30
A-PH-4726
14,5
Ø12
49
Buitendraaiend
Ouvrant exterieur
Outside opening
19
22
P-01-234
P-01-235
M10
16,6
19
Binnendraaiend
Ouvrant interieur
Inside opening
49
24,5
216
24,5
518
19
19,5
Ø5,5
265
20
Espagnoletslot.idw