VUE EXTERIEURE

PROFILS : Bois
VITRAGES : double vitrage clair
Uw MOYEN : 1,42 W/m2K
Ug : 1,0 W/m2K
Facteur solaire G = 0,5 pour les ensembles 0.1 à 0.5
AERATEURS : NON (VMC)

1.1 / 1.2 / 1.3 (3 pièces)

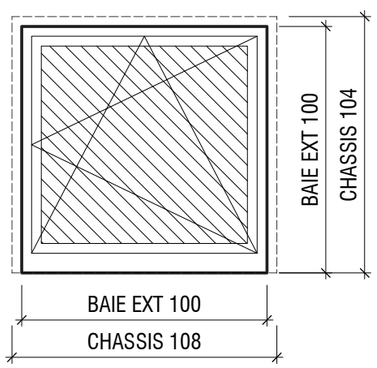

1.4

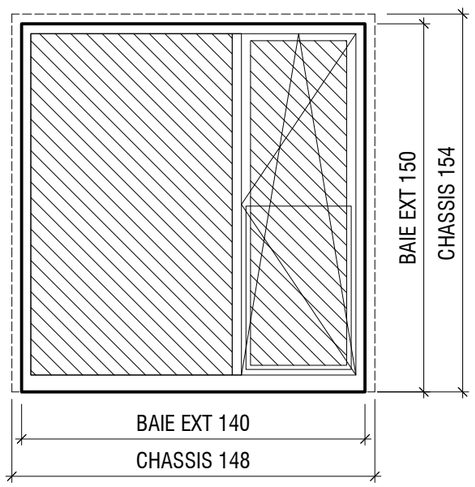

1.5

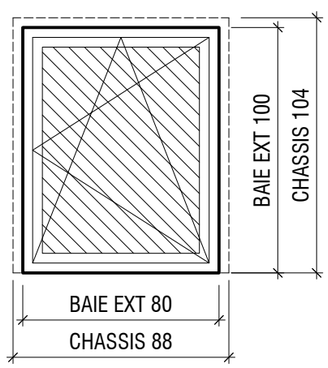

1.6

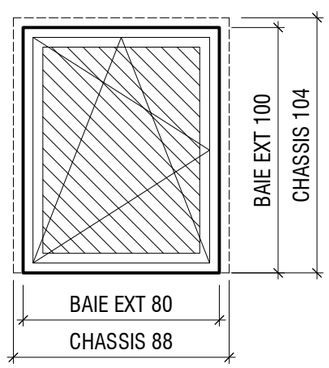

0.1

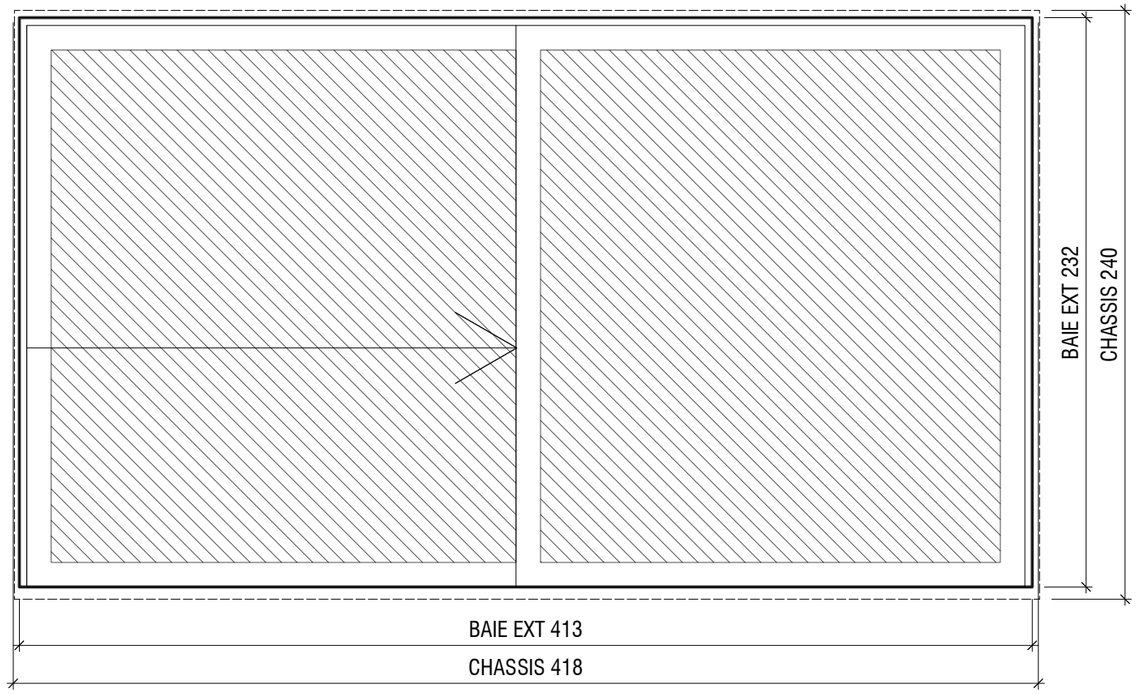

0.2 (porte)

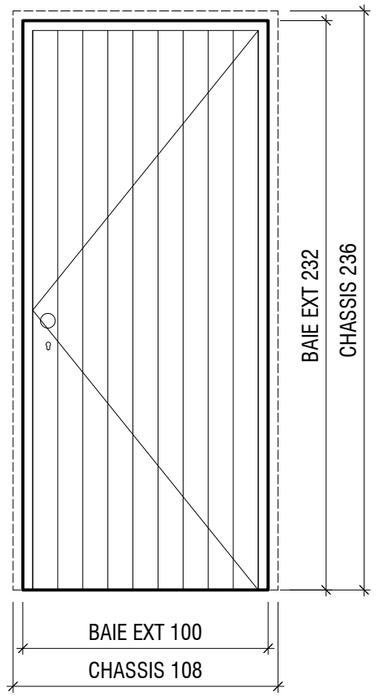

FABRIQUE D'ESPACES ARCHITECTES
Fabrique d'espaces SRL
382 /8 Avenue de la Couronne, B-1050 Bruxelles
m: sc@fabriquedespaces.be - t: + 32 498 11 35 76

MAITRE D'OUVRAGE:
Julie Baeselen & Clé Causin
Rue Oscar Denayst 30
B-7090 Braine-le-Comte

PROJET - PHASE:
30 rue Oscar Denayst, 7090 Braine-le-Comte
RENOVATION D'UNE HABITATION

MODIFICATIONS:
11.02.2022

DOSSIER:	2110 - DENAYST 30	PLAN:	ADJ-CH01_a
PHASE:	ADJUDICATION	DATE:	17.03.2022
VUE:	PLANS CHASSIS 1/3	ECHELLE:	1:25

VUE EXTERIEURE

PROFILS : Bois
VITRAGES : double vitrage clair
Uw MOYEN : 1,42 W/m2K
Ug : 1,0 W/m2K
Facteur solaire G = 0,5 pour les ensembles 0.1 à 0.5
AERATEURS : NON (VMC)

0.3 / 0.4 (2 pièces)

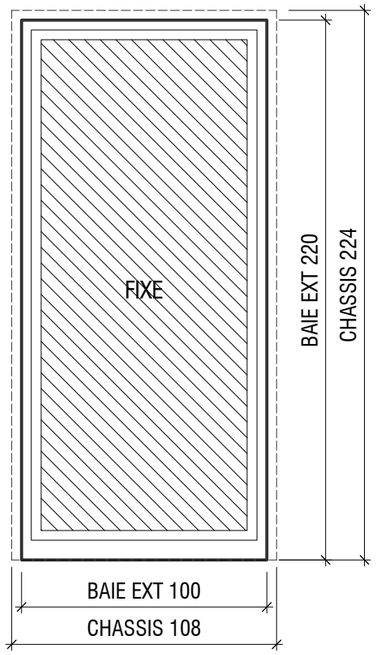

0.5

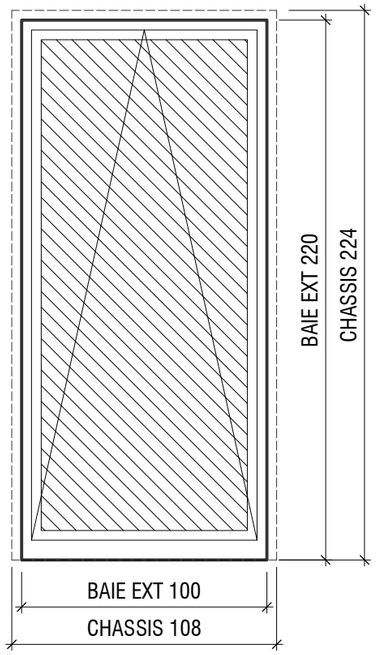

0.6

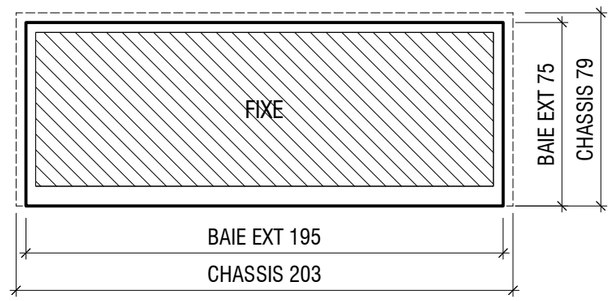

0.7

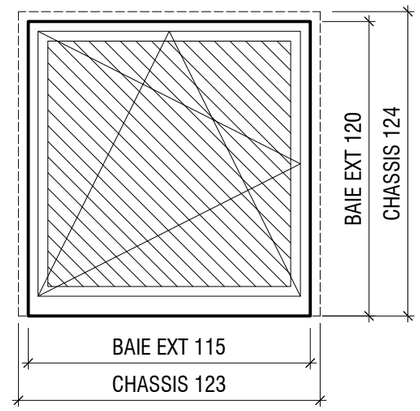

FABRIQUE D'ESPACES ARCHITECTES
Fabrique d'espaces SRL
382 /8 Avenue de la Couronne, B-1050 Bruxelles
m: sc@fabriquedespaces.be - t: + 32 498 11 35 76

MAITRE D'OUVRAGE:
Julie Baeselen & Clé Causin
Rue Oscar Denayst 30
B-7090 Braine-le-Comte

PROJET - PHASE:
30 rue Oscar Denayst, 7090 Braine-le-Comte
RENOVATION D'UNE HABITATION

MODIFICATIONS:
11.02.2022

DOSSIER:	2110 - DENAYST 30	PLAN:	ADJ-CH02_a
PHASE:	ADJUDICATION	DATE:	17.03.2022
VUE:	PLANS CHASSIS 2/3	ECHELLE:	1:25

VUE EXTERIEURE

PROFILS : Bois
VITRAGES : double vitrage clair
Uw MOYEN : 1,42 W/m2K
Ug : 1,0 W/m2K
Facteur solaire G = 0,5 pour les ensembles 0.1 à 0.5
AERATEURS : NON (VMC)

0.8

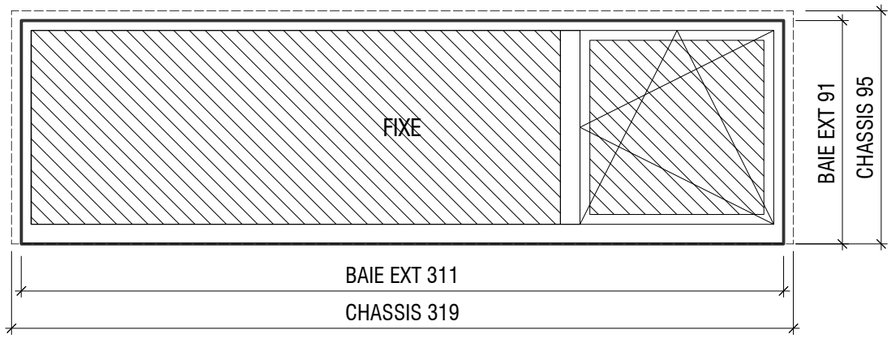

0.12

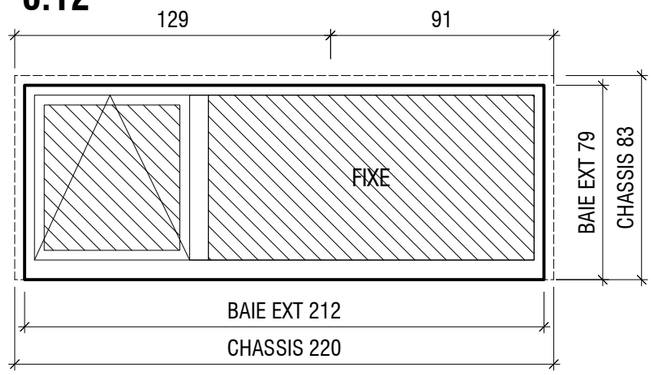

0.9

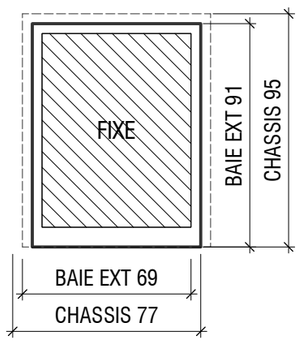

0.10

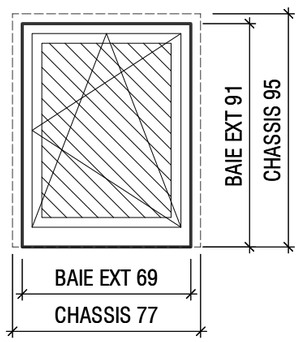

0.11 (porte)
ouverture vers l'extérieur

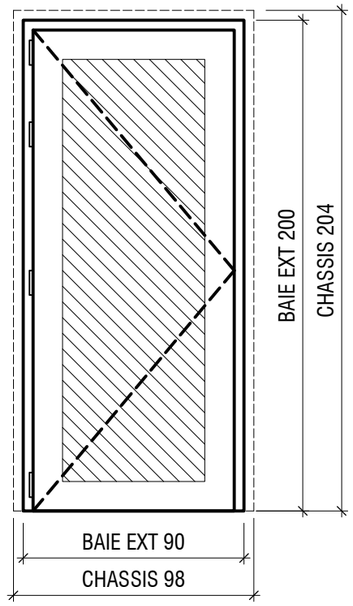

FABRIQUE D'ESPACES ARCHITECTES
Fabrique d'espaces SRL
382 /8 Avenue de la Couronne, B-1050 Bruxelles
m: sc@fabriquedespaces.be - t: + 32 498 11 35 76

MAITRE D'OUVRAGE:
Julie Baeselen & Clé Causin
Rue Oscar Denayst 30
B-7090 Braine-le-Comte

PROJET - PHASE:
30 rue Oscar Denayst, 7090 Braine-le-Comte
RENOVATION D'UNE HABITATION

MODIFICATIONS:
11.02.2022

DOSSIER:	2110 - DENAYST 30	PLAN:	ADJ-CH03_a
PHASE:	ADJUDICATION	DATE:	17.03.2022
VUE:	PLANS CHASSIS 3/3	ECHELLE:	1:25